DÜRKOPP ADLER AG

# Teileliste und Naeheinrichtungen
# Parts List and Sewing Equipment

# 327 / 367

Данная информация для
Вас предоставлена
ООО
"ШВЕЙПРОМКОМПЛЕКТ"
т/ф (499) 2592598 г.Москва
www.shveiprom.com
2592598@mail.ru

DÜRKOPP ADLER AG

Postfach 17 03 51, D-33703 Bielefeld • Potsdamer Straße 190, D-33719 Bielefeld
Telefon +49 (0) 5 21/ 9 25-00 • Telefax +49 (0) 5 21/ 9 25 24 35 • www.duerkopp-adler.com

| Ausgabe / Edition: | Aenderungsindex | | Teile-Nr./Part.-No.: |
|---|---|---|---|
| **07/2008** | Rev. index: **01.0** | Printed in Germany | **0791 367801** |

**Teileliste und Naeheinrichtungen**
**Parts List and Sewing Equipment**

Данная информация для
Вас предоставлена
ООО
"ШВЕЙПРОМКОМПЛЕКТ"
т/ф (499) 2592598 г.Москва
www.shveiprom.com
2592598@mail.ru

# 327 / 367

| Inhaltsverzeichnis | Tafel / Table | Contents |
|---|---|---|
| Armwelle, Unterwelle | 1 | Arm shaft, under shaft |
| Fadenhebel, Nadeltransport | 2 | Thread lever, needle feed |
| Alternierender Obertransport | 3-5 | Variable alternating upper feed |
| Untertransport | 6 | Lower feed |
| Fuesschenlueftung | 7 | Sewing foot lift |
| Greifer, Greiferlager | 8, 9 | Hook, hook bearing |
| Spuler | 10, 11 | Winder |
| Spannungsplatte | 15, 16 | Tension plate |
| Stichverstellung | 13, 17-21 | Stitch adjustment |
| Fadenabschneider | 14 | Thread cutter |
| Oelversorgung | 22 | Lubrication system |
| Arm und Grundplatte | 23 | Arm and bed-plate |
| Armdeckel | 24 | Arm cover |
| Naehleuchte | 25, 26 | Sewing lamp |
| Naehantrieb | 27-29 | Sewing motor |
| Bedienfeld | 30 | Control panel |
| Gestell | 31 | Stand |
| Beipack | 32 | Accessories |
| Kantenanschlag | 33 | Edge guide |
| Handverriegelung | 34 | Manual bartack lever |
| Naeheinrichtungen | | Sewing equipment |
| Plaene | | Plans |

*Alle Rechte vorbehalten.*
Eigentum der Dürkopp Adler AG und urheberrechtlich geschützt. Jede, auch auszugsweise Wiederverwendung dieser Inhalte ist ohne vorheriges schriftliches Einverständnis der Dürkopp Adler AG verboten.

*All rights reserved.*
Property of Dürkopp Adler AG and copyrighted. Reproduction or publication of the content in any manner, even in extracts, without prior written permission of Dürkopp Adler AG, is prohibited.

**Copyright © *Dürkopp Adler AG - 2008***

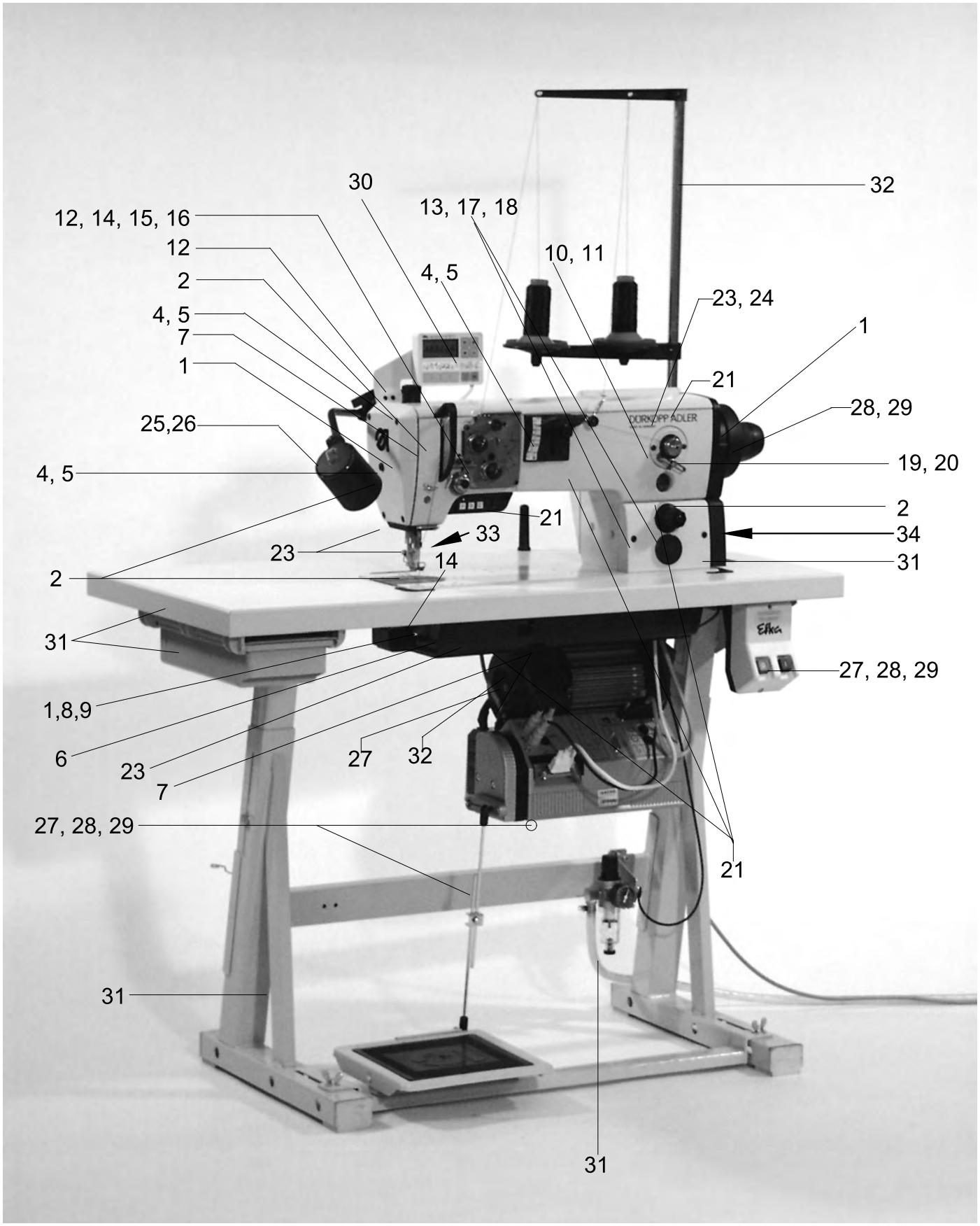
30
32
12, 14, 15, 16
13, 17, 18
12
10, 11
2
4, 5
23, 24
4, 5
1
7
21
1
28, 29
25,26
DÜRKOPP ADLER
4, 5
19, 20
21
2
33
34
23
14
31
2
31
27, 28, 29
1,8,9
6
27
32
23
7
27, 28, 29
21
31
31

*Kl. 367 - 170315 **Kl. 327 - 170115
*Kl. 367 - 170115 **Kl. 327 - 180115
*Kl. 367 - 170010
*Kl. 367 - 180315
*Kl. 367 - 180115
*Kl. 367 - 180010

1

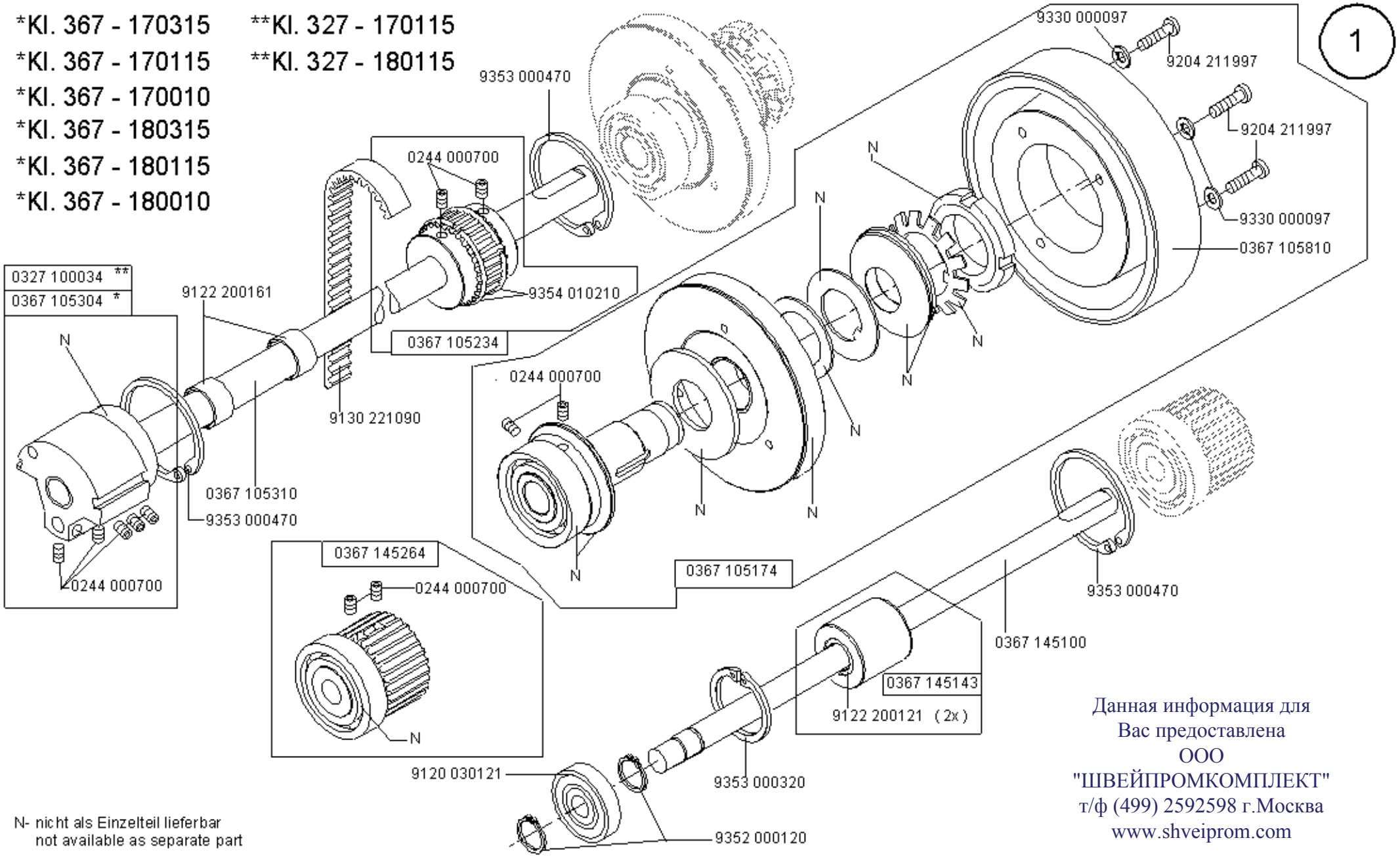


N- nicht als Einzelteil lieferbar
not available as separate part

Данная информация для
Вас предоставлена
ООО
"ШВЕЙПРОМКОМПЛЕКТ"
т/ф (499) 2592598 г.Москва
www.shveiprom.com

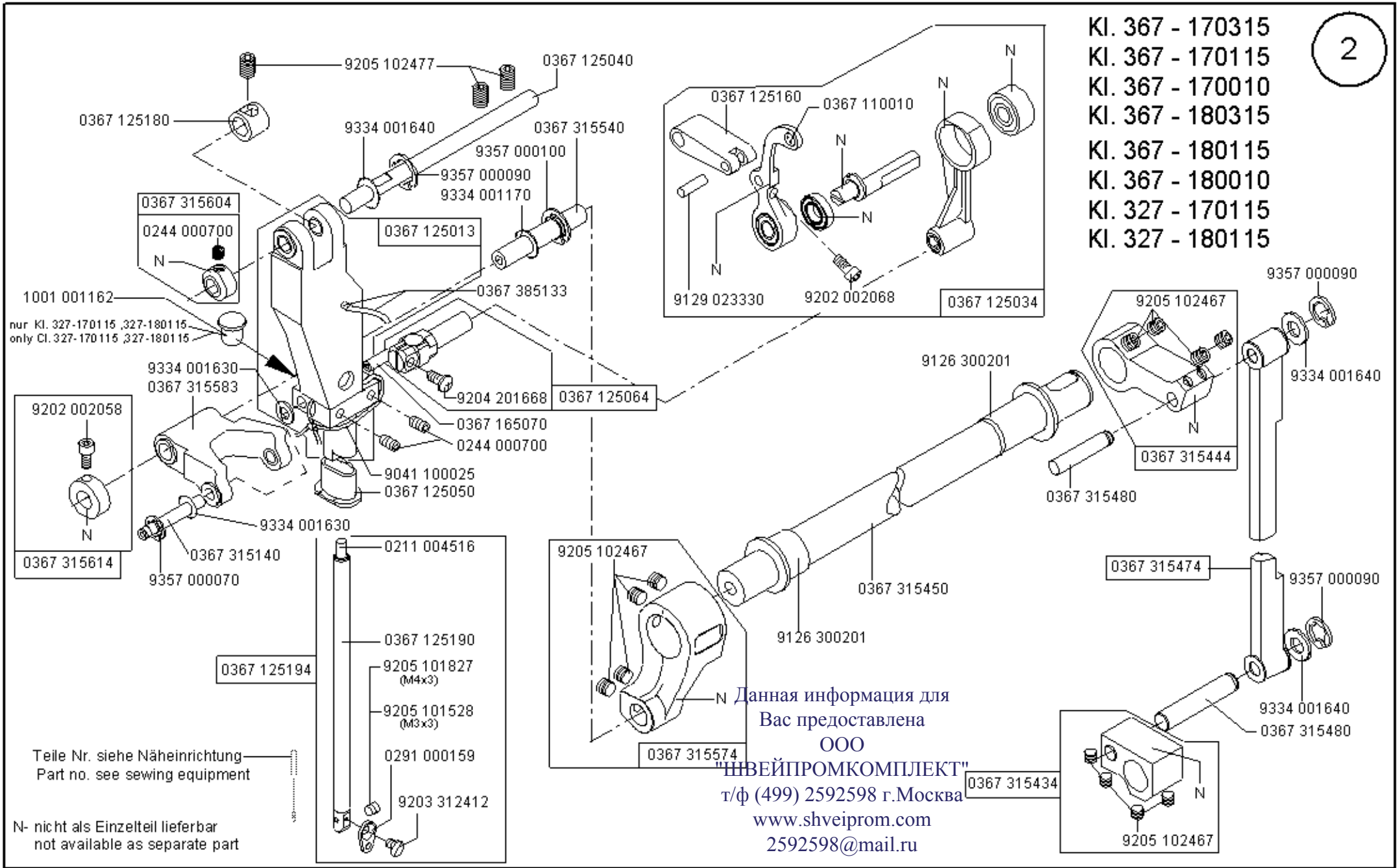


Данная информация для
Вас предоставлена
ООО
"ШВЕЙПРОМКОМПЛЕКТ"
т/ф (499) 2592598 г.Москва
www.shveiprom.com
2592598@mail.ru

Kl. 367 - 170315
Kl. 367 - 170115
Kl. 367 - 170010
Kl. 367 - 180315
Kl. 367 - 180115
Kl. 367 - 180010

3

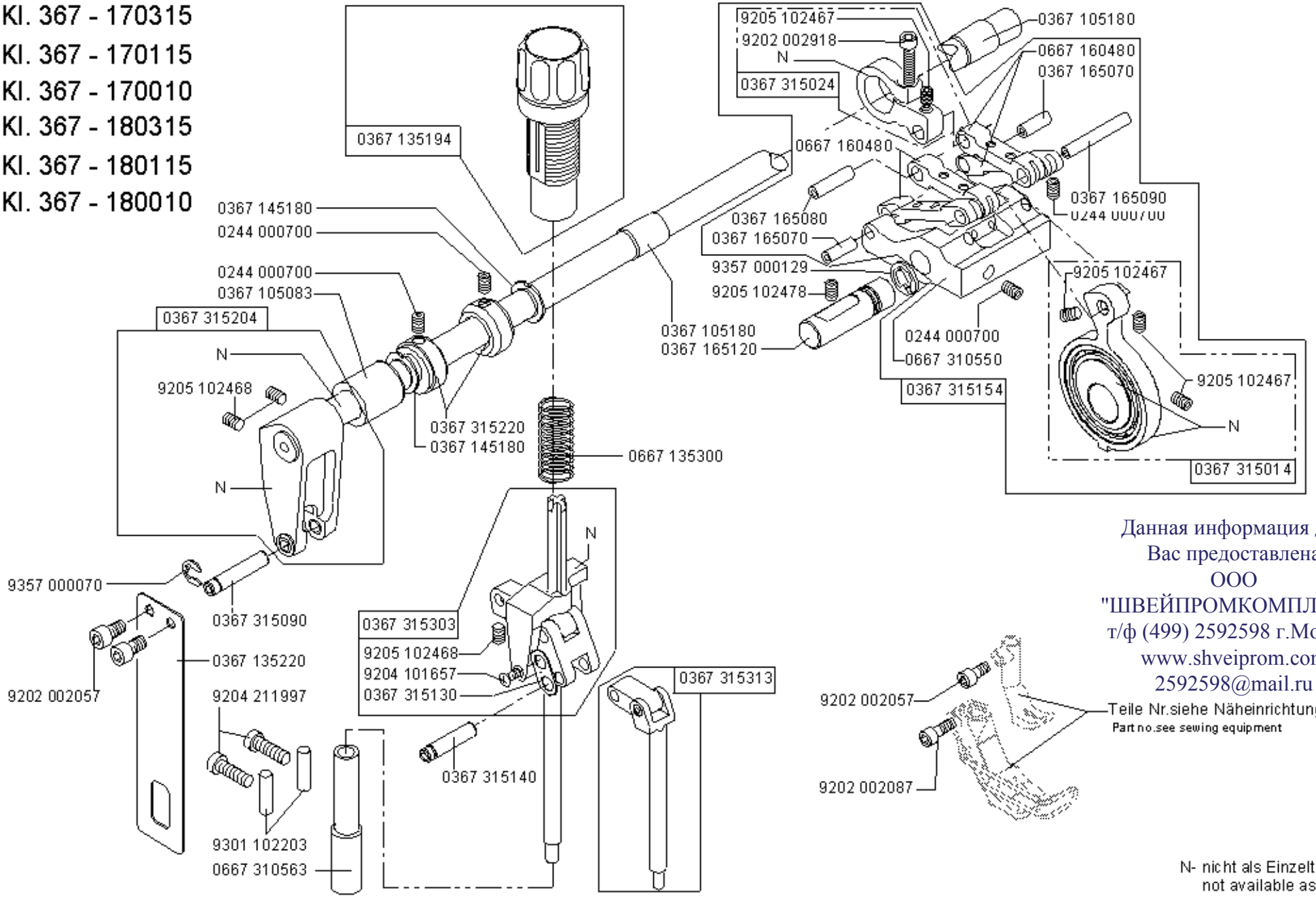


Данная информация для
Вас предоставлена
ООО
"ШВЕЙПРОМКОМПЛЕКТ"
т/ф (499) 2592598 г.Москва
www.shveiprom.com
2592598@mail.ru

N- nicht als Einzelteil lieferbar
not available as separate part

Kl. 327 - 170115
Kl. 327 - 180115

4

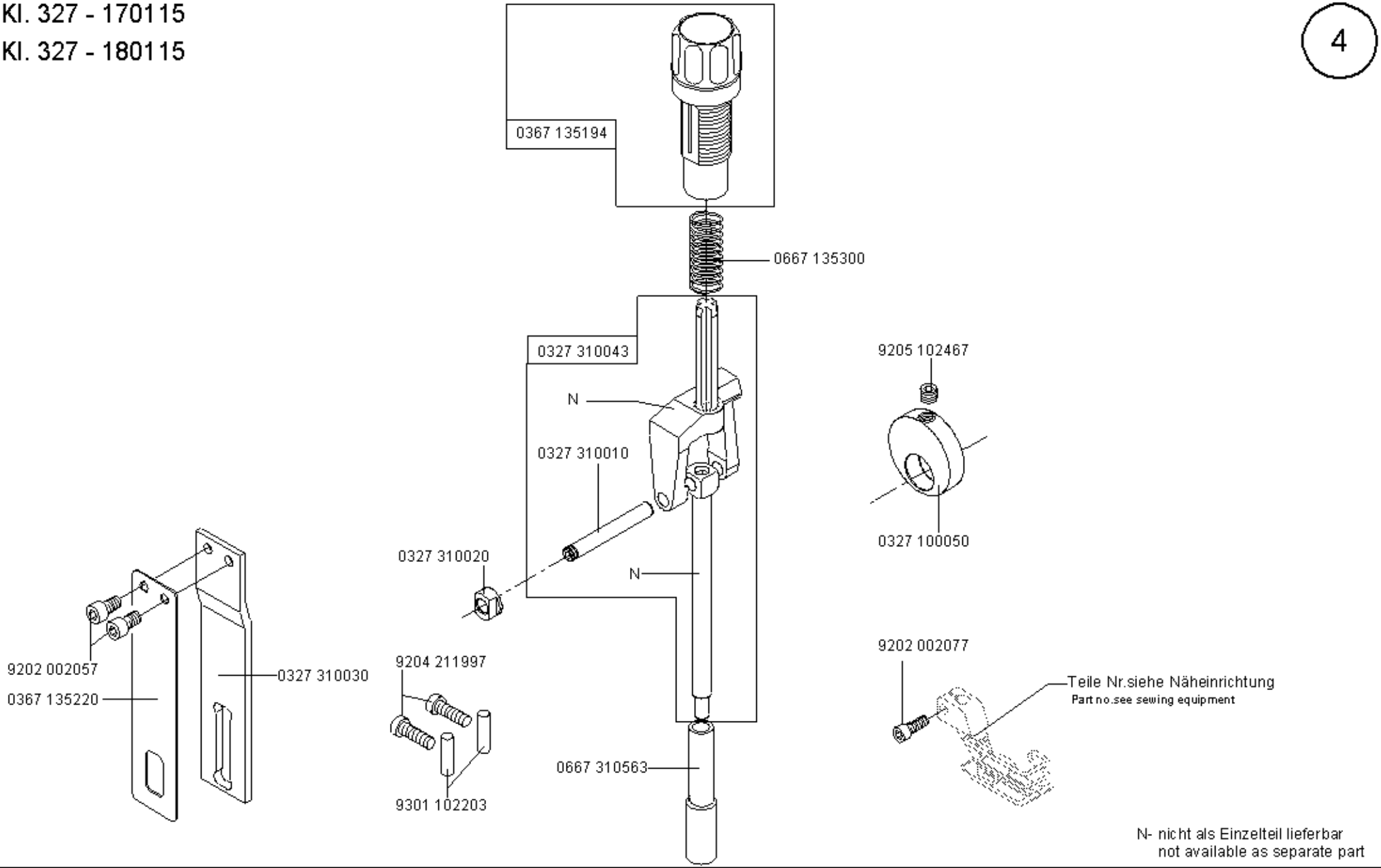


N- nicht als Einzelteil lieferbar
not available as separate part

Scale 50 %

Cl. 327

Ausgabe/Edition 07.2008

Kl. 367 - 170115 Kl. 367 - 180115
Kl. 367 - 170010 Kl. 367 - 180010

Kl. 367 - 170315
Kl. 367 - 180315

5

Данная информация для
Вас предоставлена
ООО
"ШВЕЙПРОМКОМПЛЕКТ"
т/ф (499) 2592598 г.Москва
www.shveiprom.com
2592598@mail.ru

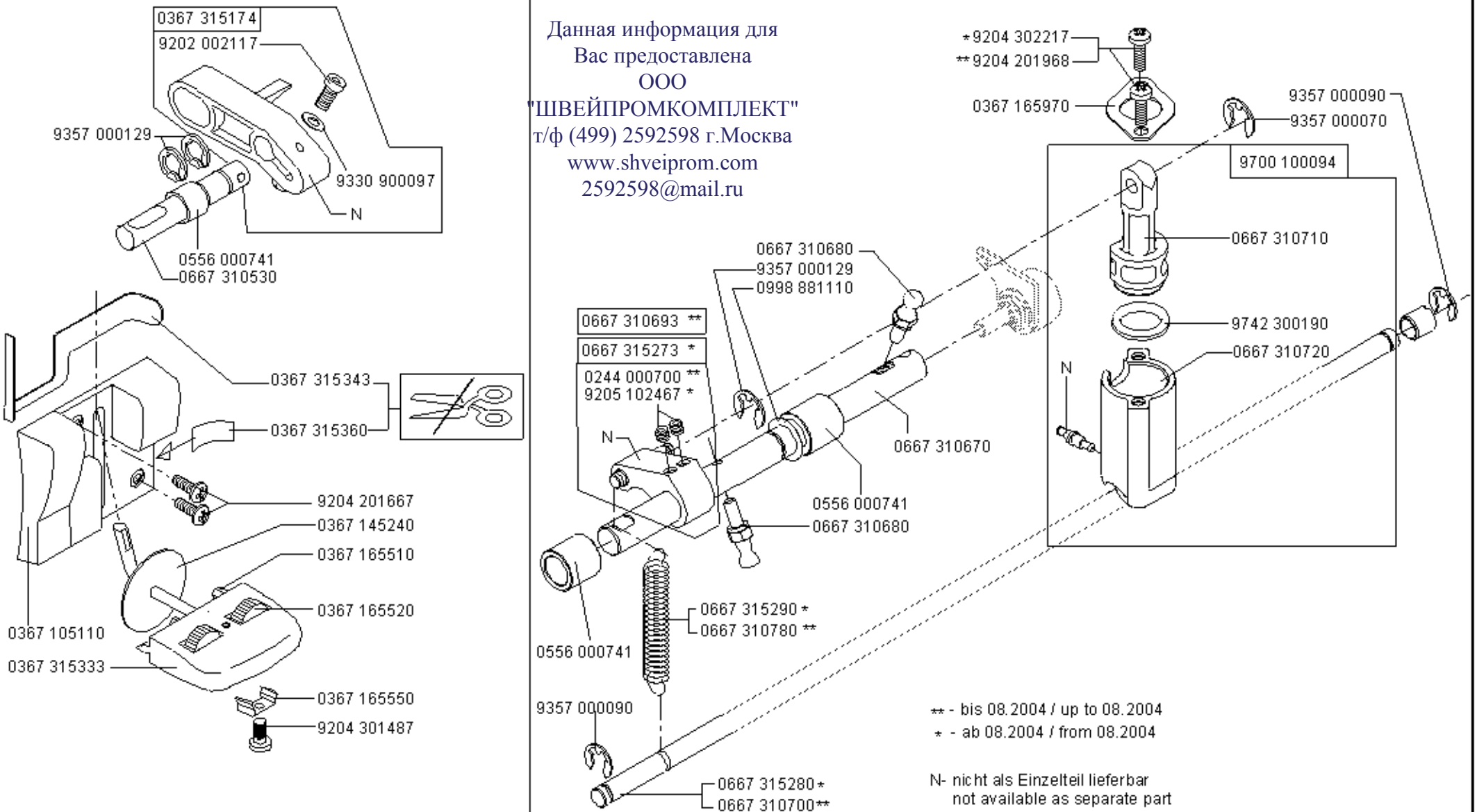


** - bis 08.2004 / up to 08.2004
* - ab 08.2004 / from 08.2004

N- nicht als Einzelteil lieferbar
not available as separate part

Scale 50 %

Cl. 367

Ausgabe/Edition 07.2008

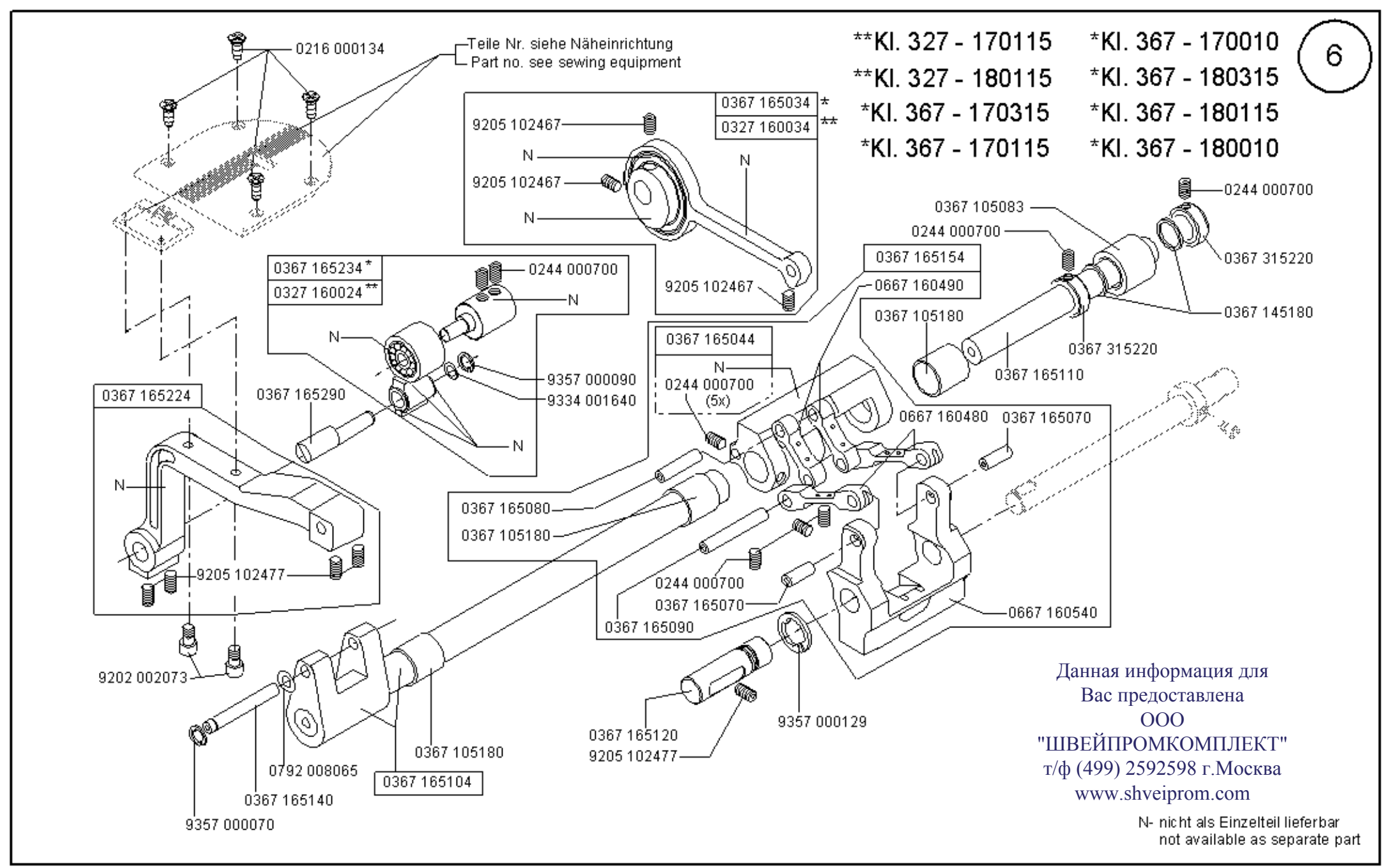
**Kl. 327 - 170115
**Kl. 327 - 180115
*Kl. 367 - 170315
*Kl. 367 - 170115
*Kl. 367 - 170010
*Kl. 367 - 180315
*Kl. 367 - 180115
*Kl. 367 - 180010
6
0216 000134
Teile Nr. siehe Näheinrichtung
Part no. see sewing equipment
0367 165034 *
0327 160034 **
9205 102467
N
9205 102467
N
N
9205 102467
0367 165234 *
0327 160024 **
0244 000700
N
N
9357 000090
9334 001640
N
0367 165290
0367 165224
N
9205 102477
9202 002073
0367 165044
N
0244 000700
(5x)
0367 165154
0667 160490
0367 105083
0244 000700
0244 000700
0367 315220
0367 145180
0367 105180
0367 315220
0367 165110
0667 160480
0367 165070
0367 165080
0367 105180
0244 000700
0367 165070
0367 165090
0667 160540
0367 165120
9205 102477
9357 000129
0367 105180
0792 008065
0367 165104
0367 165140
9357 000070
Данная информация для
Вас предоставлена
ООО
"ШВЕЙПРОМКОМПЛЕКТ"
т/ф (499) 2592598 г.Москва
www.shveiprom.com
N- nicht als Einzelteil lieferbar
not available as separate part

Данная информация для
Вас предоставлена
ООО
"ШВЕЙПРОМКОМПЛЕКТ"
т/ф (499) 2592598 г.Москва
www.shveiprom.com
2592598@mail.ru

Kl. 367 - 170315
Kl. 367 - 170115
Kl. 367 - 170010
Kl. 367 - 180315
Kl. 367 - 180115
Kl. 367 - 180010
Kl. 327 - 170115
Kl. 327 - 180115

7

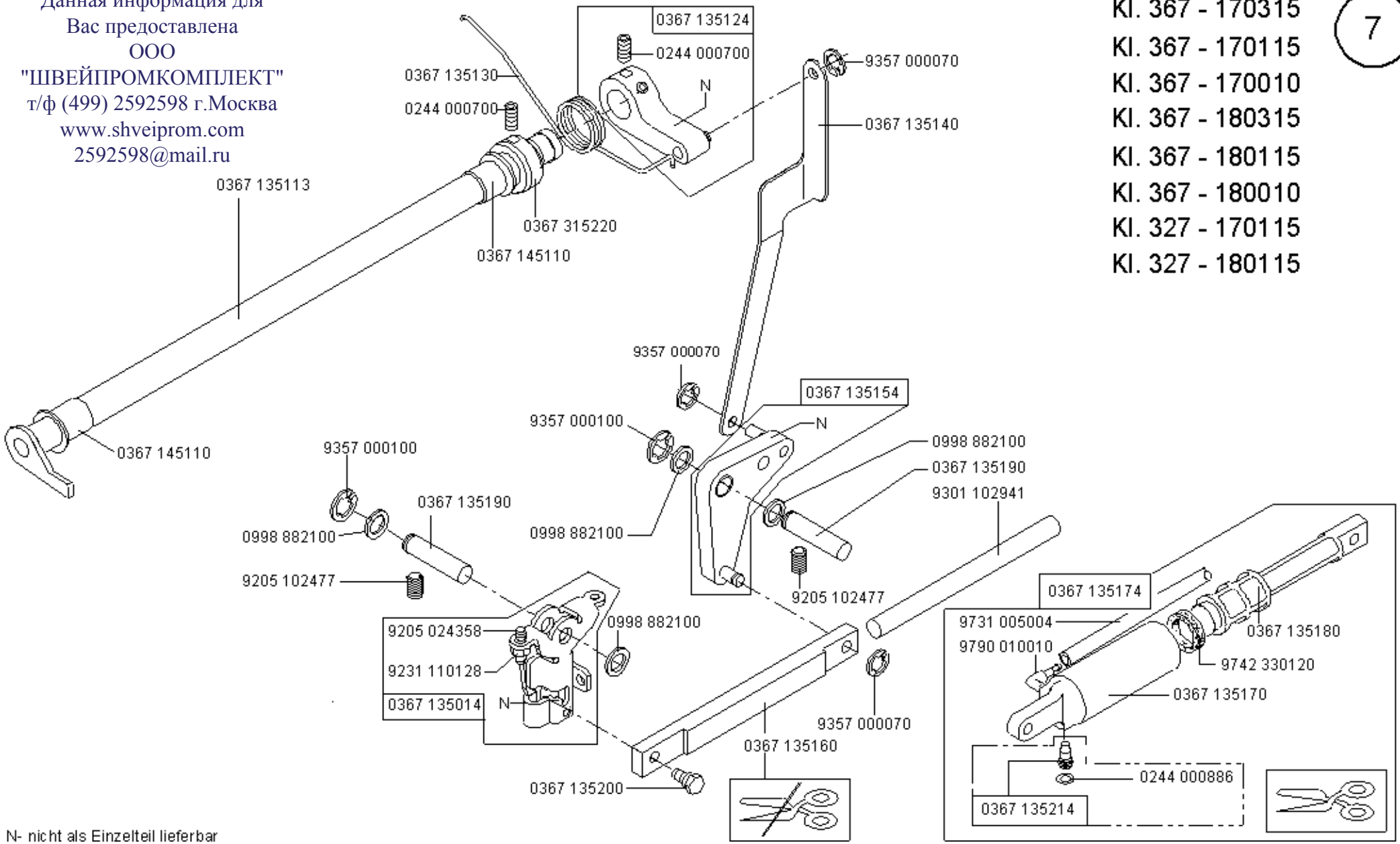


N- nicht als Einzelteil lieferbar
not available as separate part

Scale 50 %

Cl. 327/367

Ausgabe/Edition 07.2008

Kl. 367 - 170315
Kl. 367 - 170115
Kl. 367 - 170010
Kl. 327 - 170115

Данная информация для Вас предоставлена ООО "ШВЕЙПРОМКОМПЛЕКТ" т/ф (499) 2592598 г.Москва www.shveiprom.com 2592598@mail.ru

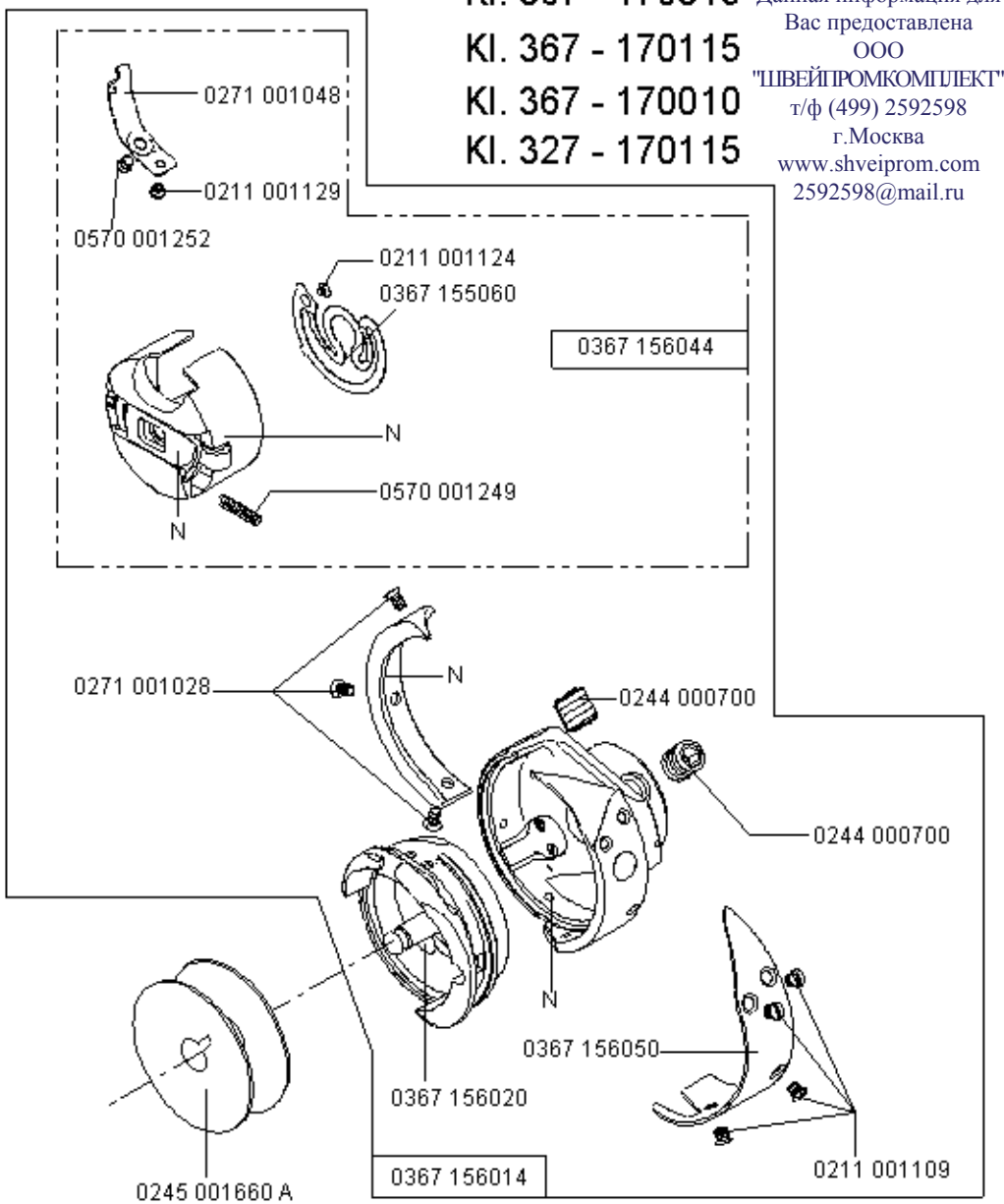


Kl. 367 - 180315
Kl. 367 - 180115
Kl. 367 - 180010
Kl. 327 - 180115

8

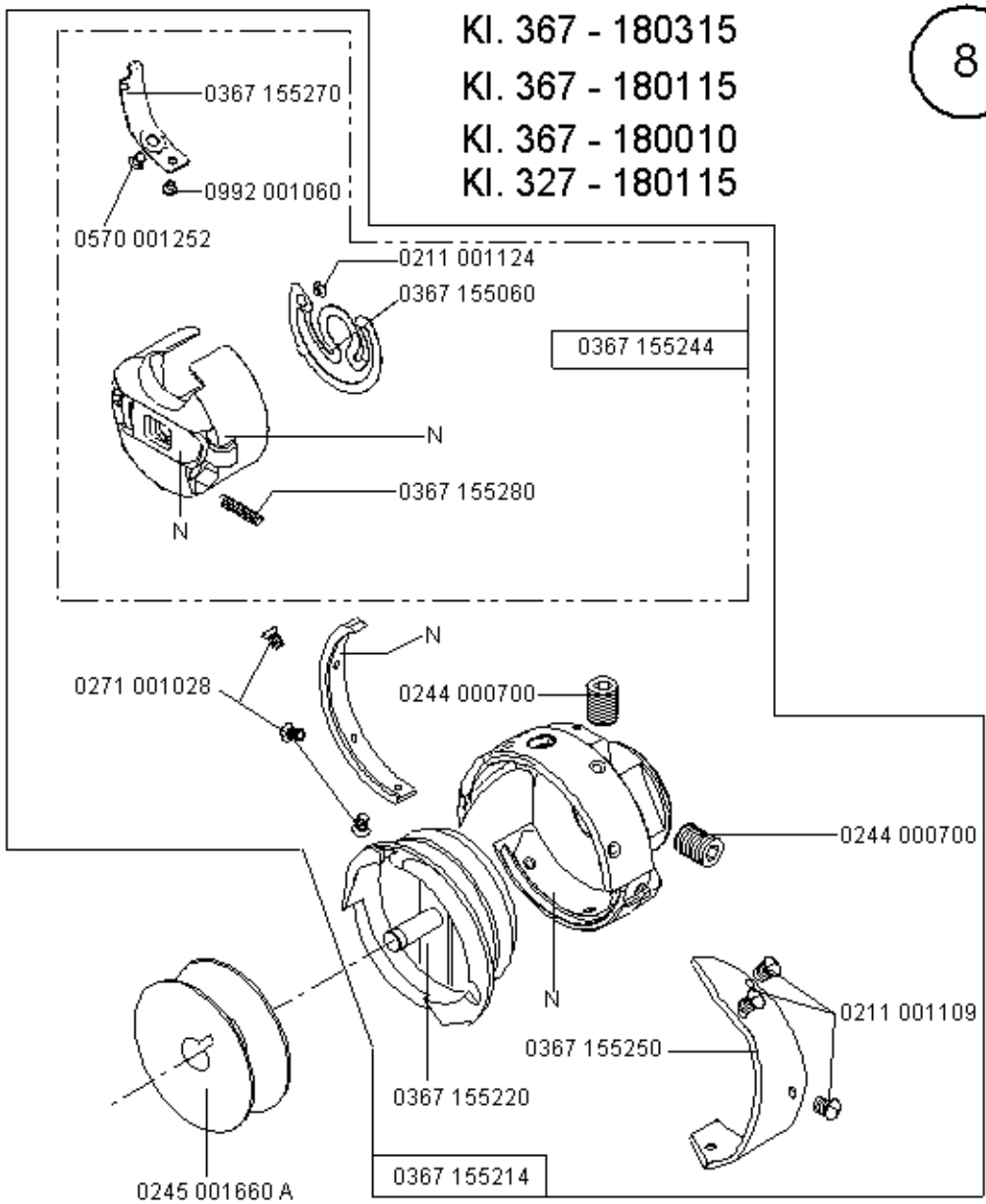


N- nicht als Einzelteil lieferbar
not available as separate part

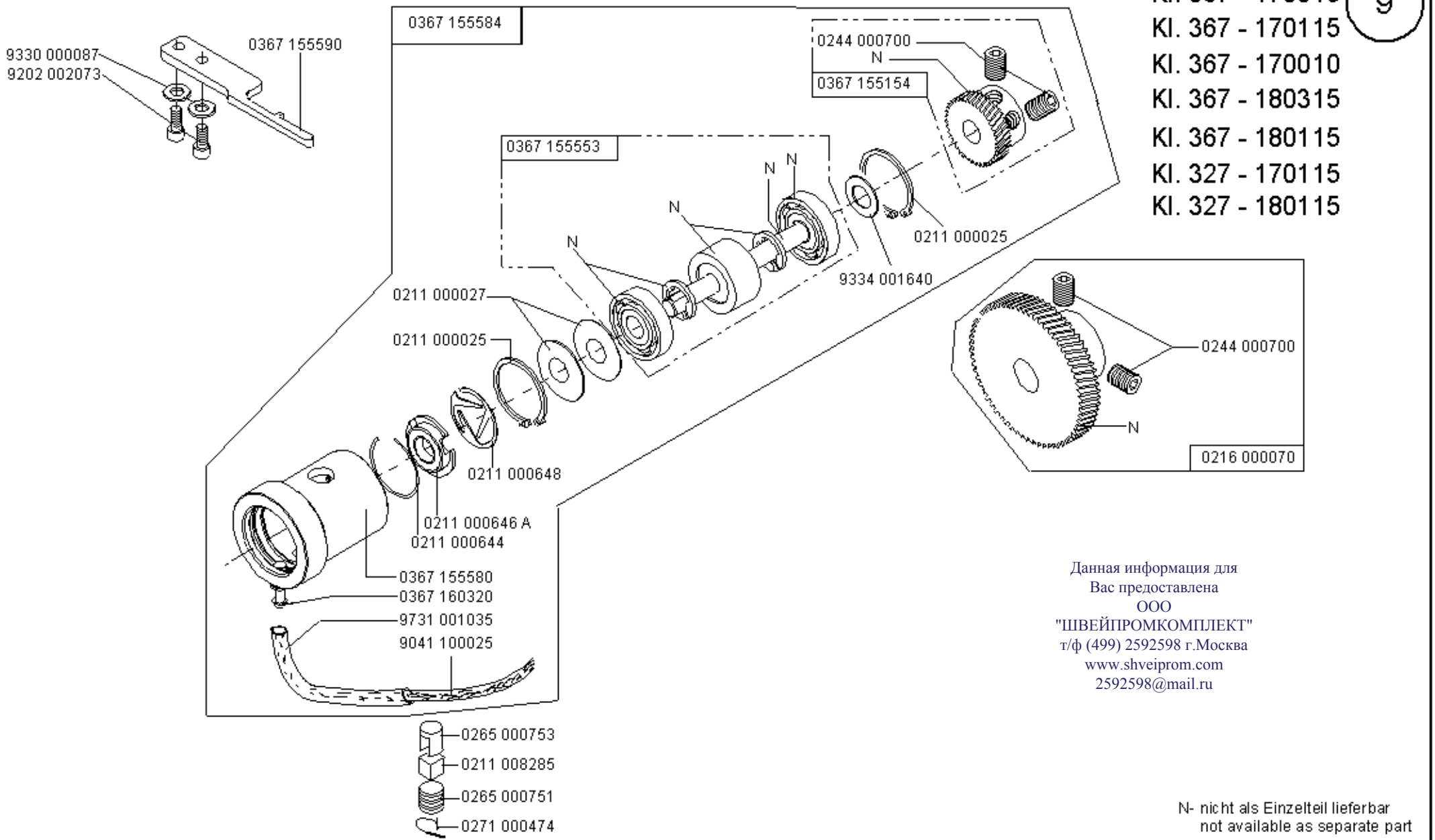


Данная информация для
Вас предоставлена
ООО
"ШВЕЙПРОМКОМПЛЕКТ"
т/ф (499) 2592598 г.Москва
www.shveiprom.com
2592598@mail.ru

N- nicht als Einzelteil lieferbar
not available as separate part

# Kl. 367 - 170315 Kl. 367 - 180315
# Kl. 367 - 170115 Kl. 367 - 180115
# Kl. 367 - 170010 Kl. 367 - 180010

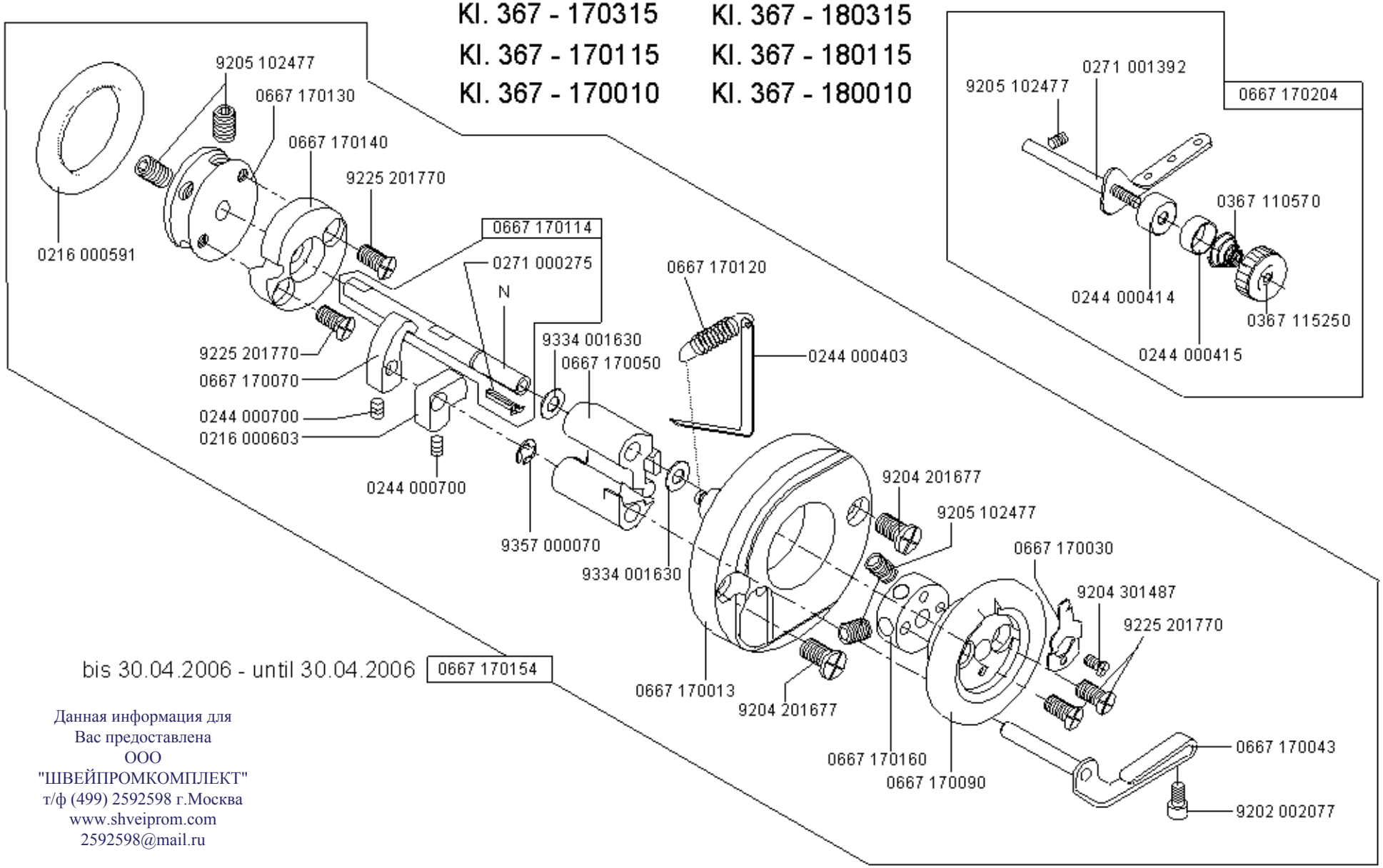


Данная информация для
Вас предоставлена
ООО
"ШВЕЙПРОМКОМПЛЕКТ"
т/ф (499) 2592598 г.Москва
www.shveiprom.com
2592598@mail.ru

N- nicht als Einzelteil lieferbar
not available as separate part

Kl. 367 - 170315
Kl. 367 - 170115
Kl. 367 - 170010
Kl. 367 - 180315
Kl. 367 - 180112
Kl. 367 - 180010
Kl. 327 - 170115
Kl. 327 - 180115

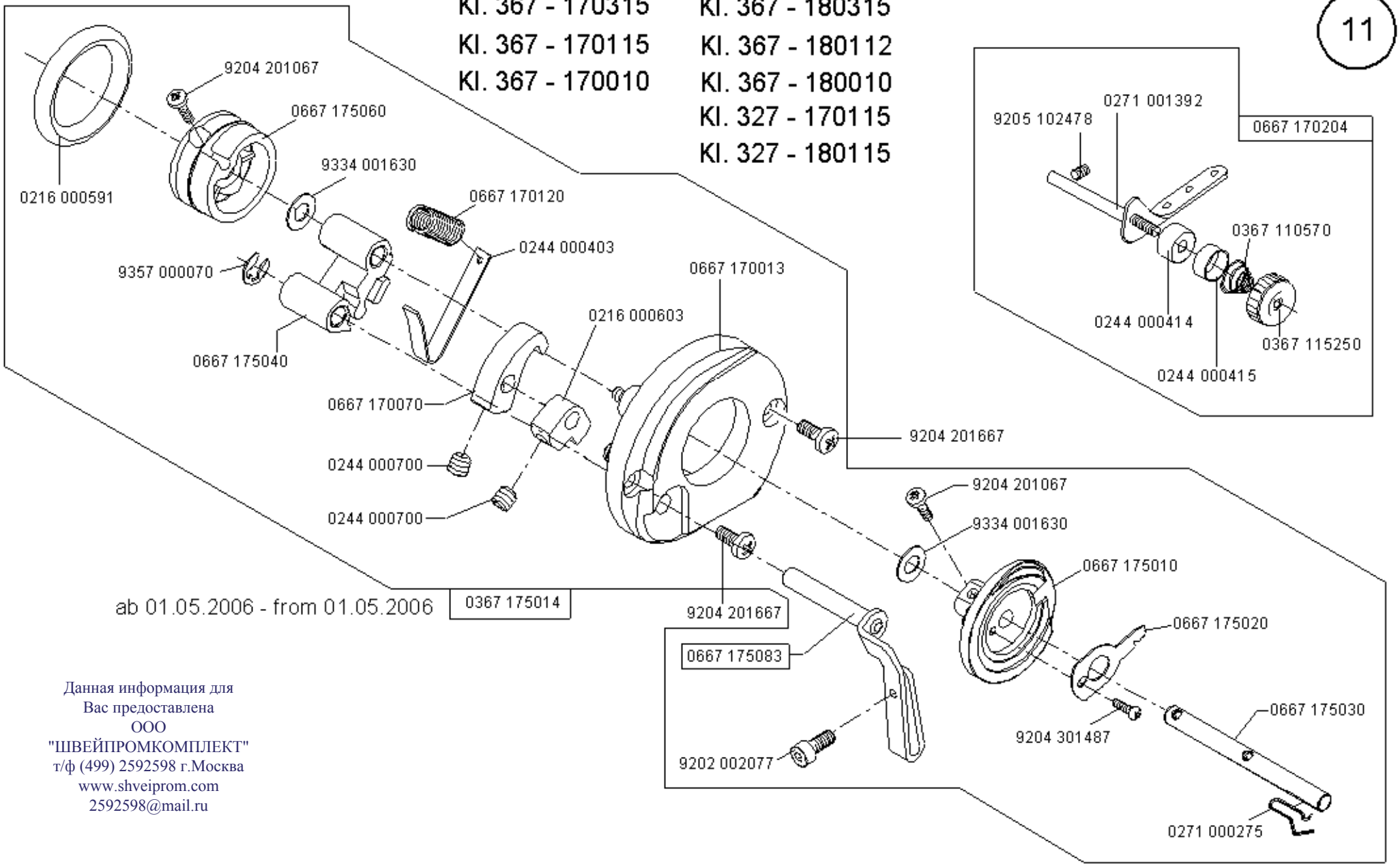


Данная информация для
Вас предоставлена
ООО
"ШВЕЙПРОМКОМПЛЕКТ"
т/ф (499) 2592598 г.Москва
www.shveiprom.com
2592598@mail.ru



Ausgabe/Edition 07.2008

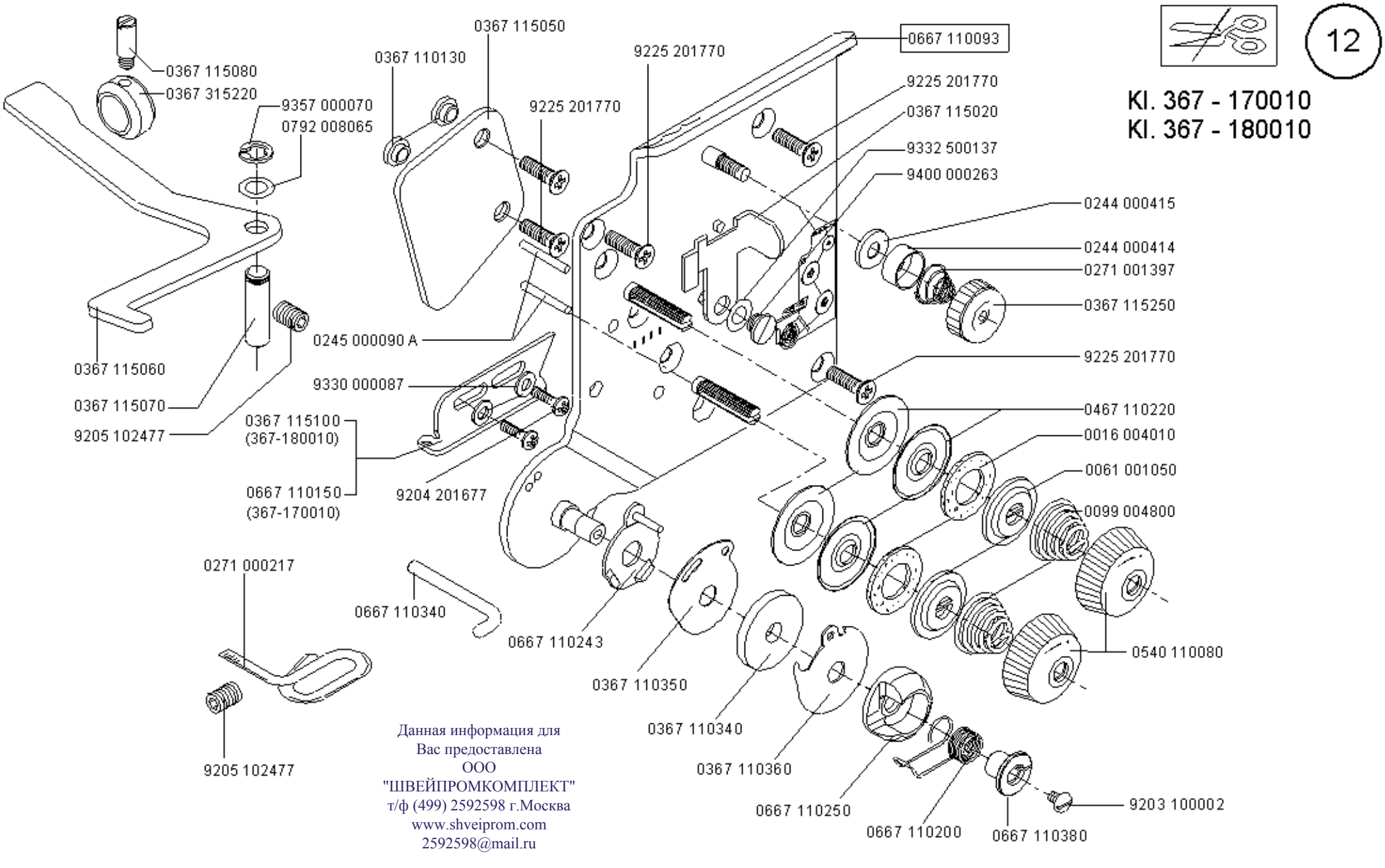


Данная информация для
Вас предоставлена
ООО
"ШВЕЙПРОМКОМПЛЕКТ"
т/ф (499) 2592598 г.Москва
www.shveiprom.com
2592598@mail.ru

# Kl. 367 - 170010
# Kl. 367 - 180010

Данная информация для
Вас предоставлена
ООО
"ШВЕЙПРОМКОМПЛЕКТ"
т/ф (499) 2592598 г.Москва
www.shveiprom.com
2592598@mail.ru

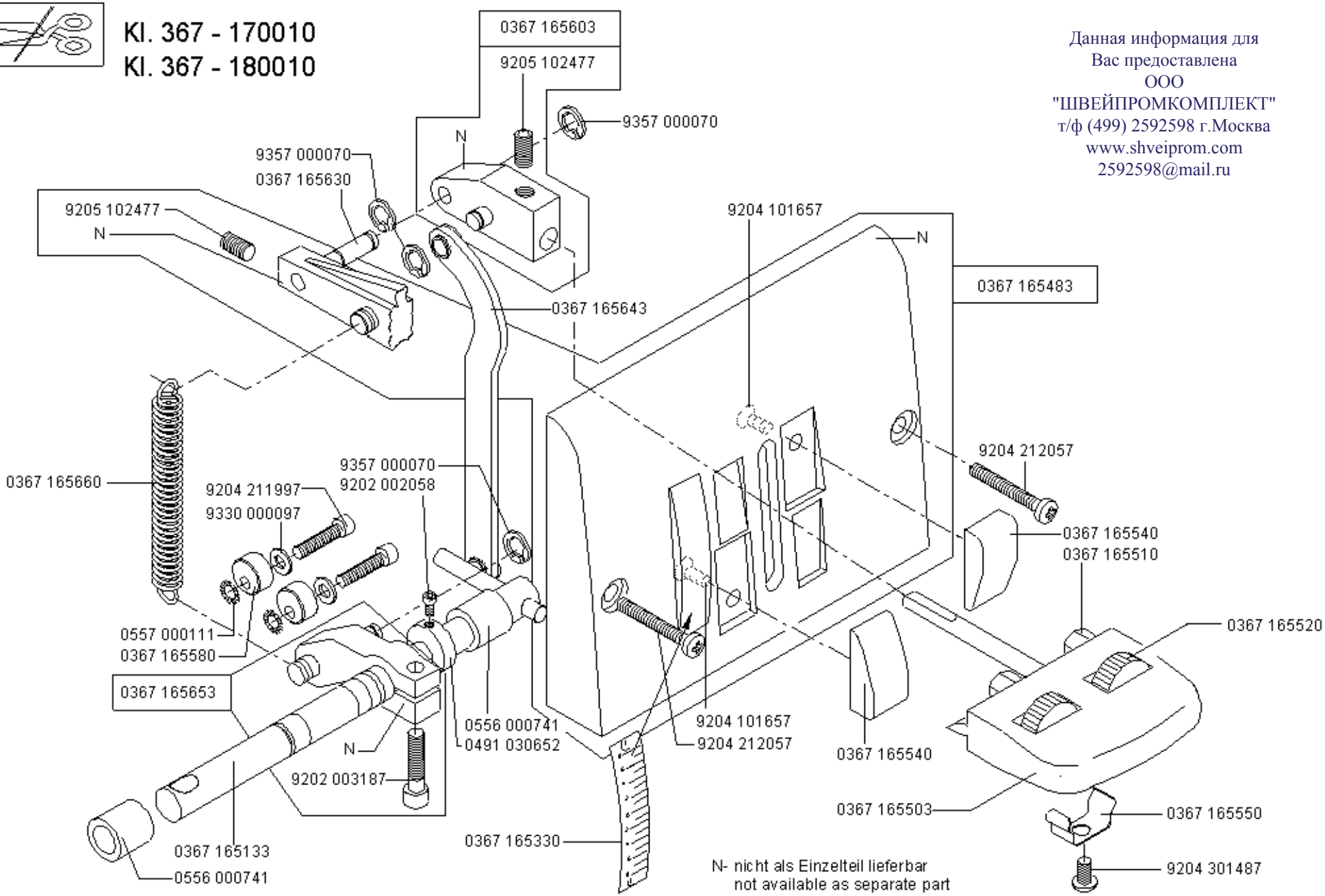

*Kl. 367 - 170315
*Kl. 367 - 170115
*Kl. 367 - 180315
*Kl. 367 - 180115
**Kl. 327 - 180115
**Kl. 327 - 170115

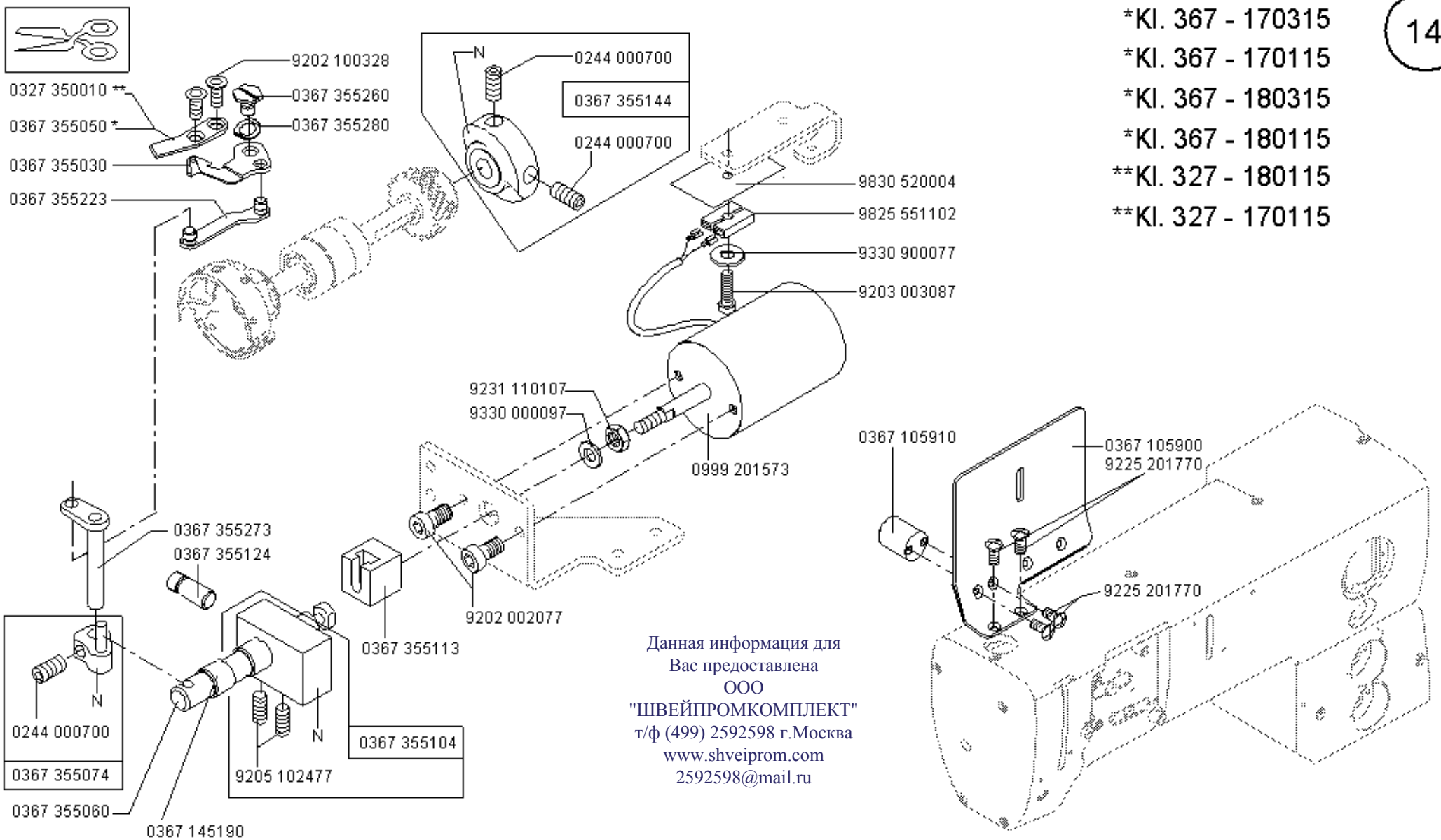


Данная информация для
Вас предоставлена
ООО
"ШВЕЙПРОМКОМПЛЕКТ"
т/ф (499) 2592598 г.Москва
www.shveiprom.com
2592598@mail.ru

N- nicht als Einzelteil lieferbar
not available as separate part

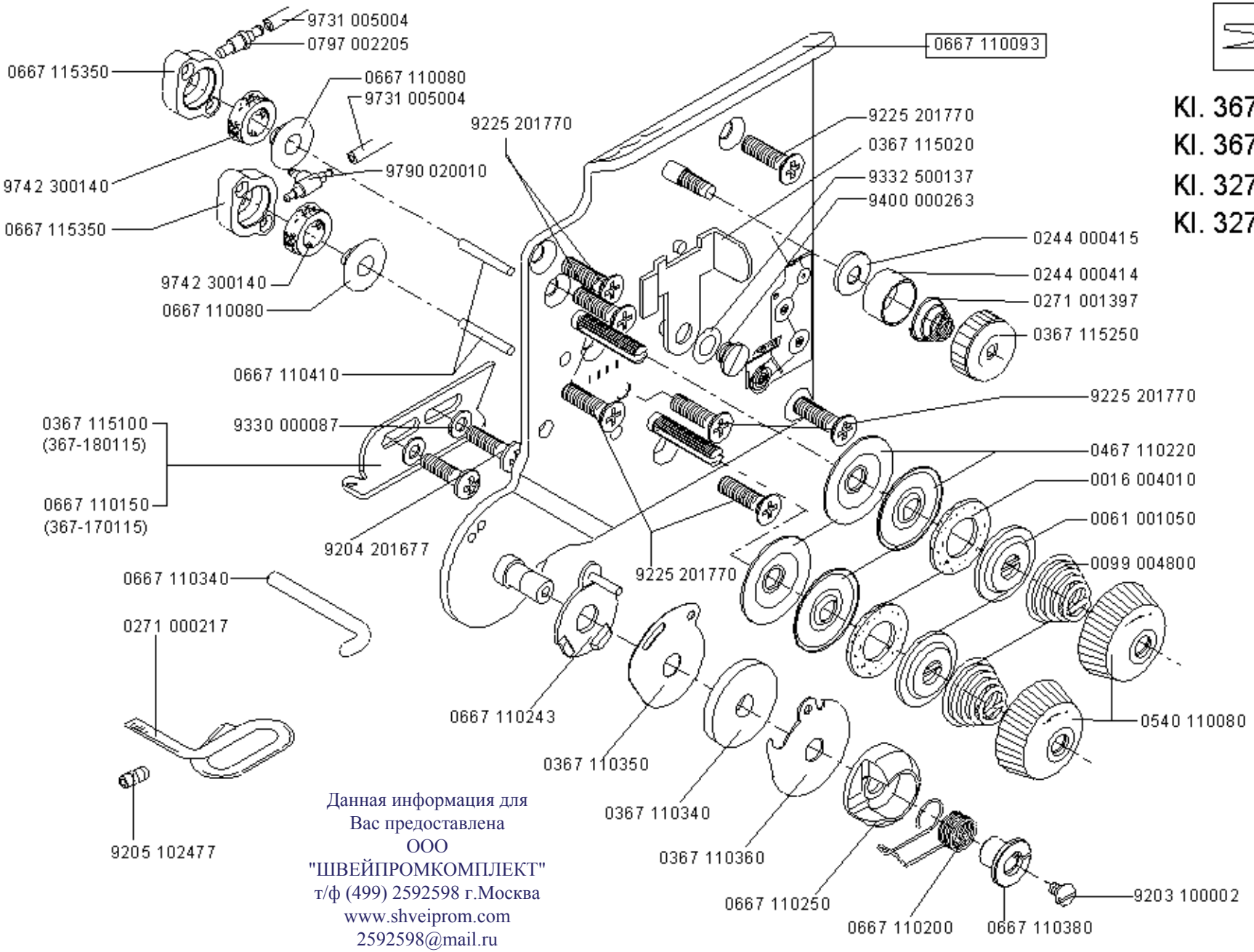


15

KI. 367 - 170115
KI. 367 - 180115
KI. 327 - 170115
KI. 327 - 180115

Данная информация для
Вас предоставлена
ООО
"ШВЕЙПРОМКОМПЛЕКТ"
т/ф (499) 2592598 г.Москва
www.shveiprom.com
2592598@mail.ru

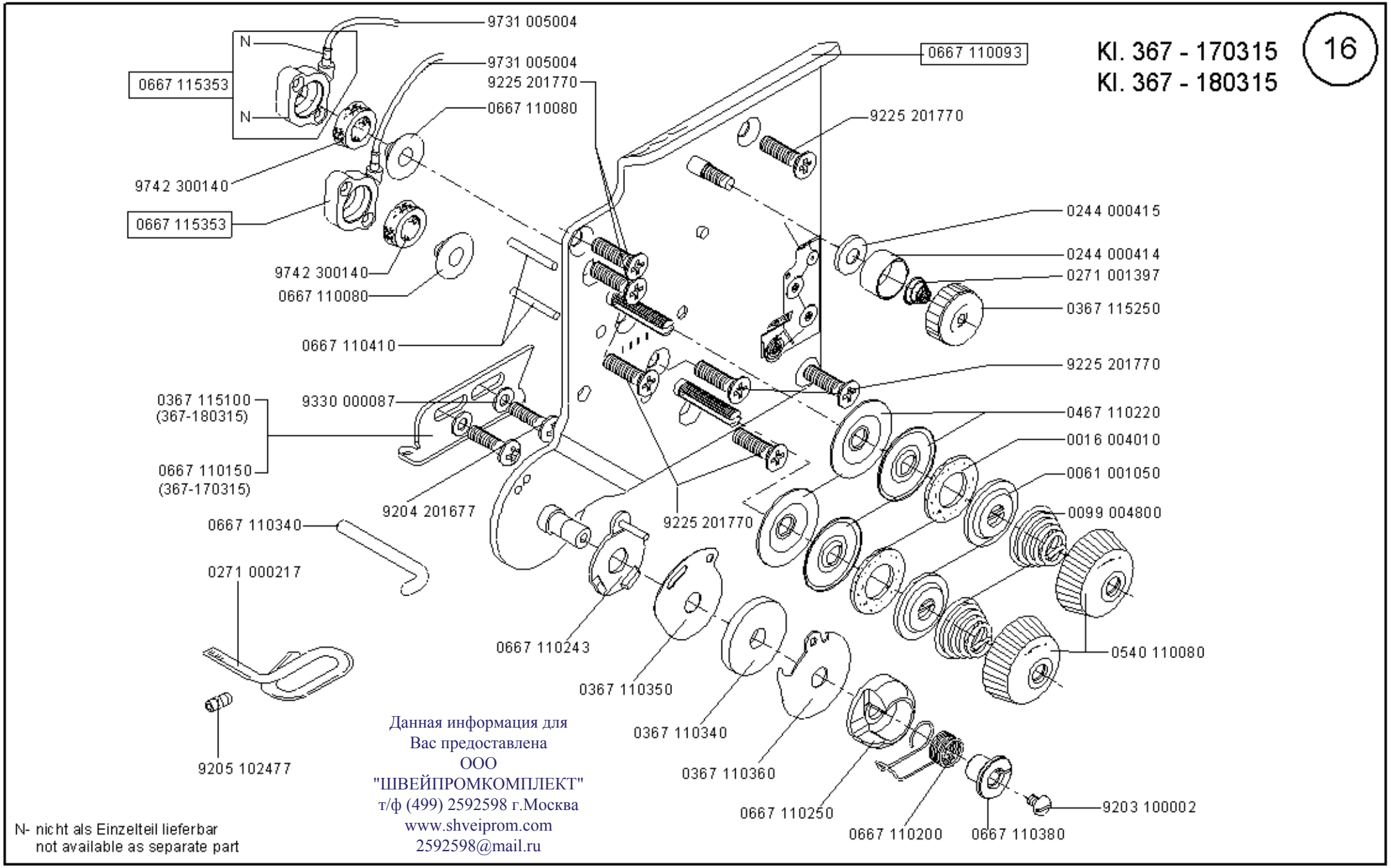



Данная информация для
Вас предоставлена
ООО
"ШВЕЙПРОМКОМПЛЕКТ"
т/ф (499) 2592598 г.Москва
www.shveiprom.com
2592598@mail.ru

Kl. 367 - 170115
Kl. 367 - 180115
Kl. 327 - 170115
Kl. 327 - 180115

Данная информация для
Вас предоставлена
ООО
"ШВЕЙПРОМКОМПЛЕКТ"
т/ф (499) 2592598 г.Москва
www.shveiprom.com
2592598@mail.ru



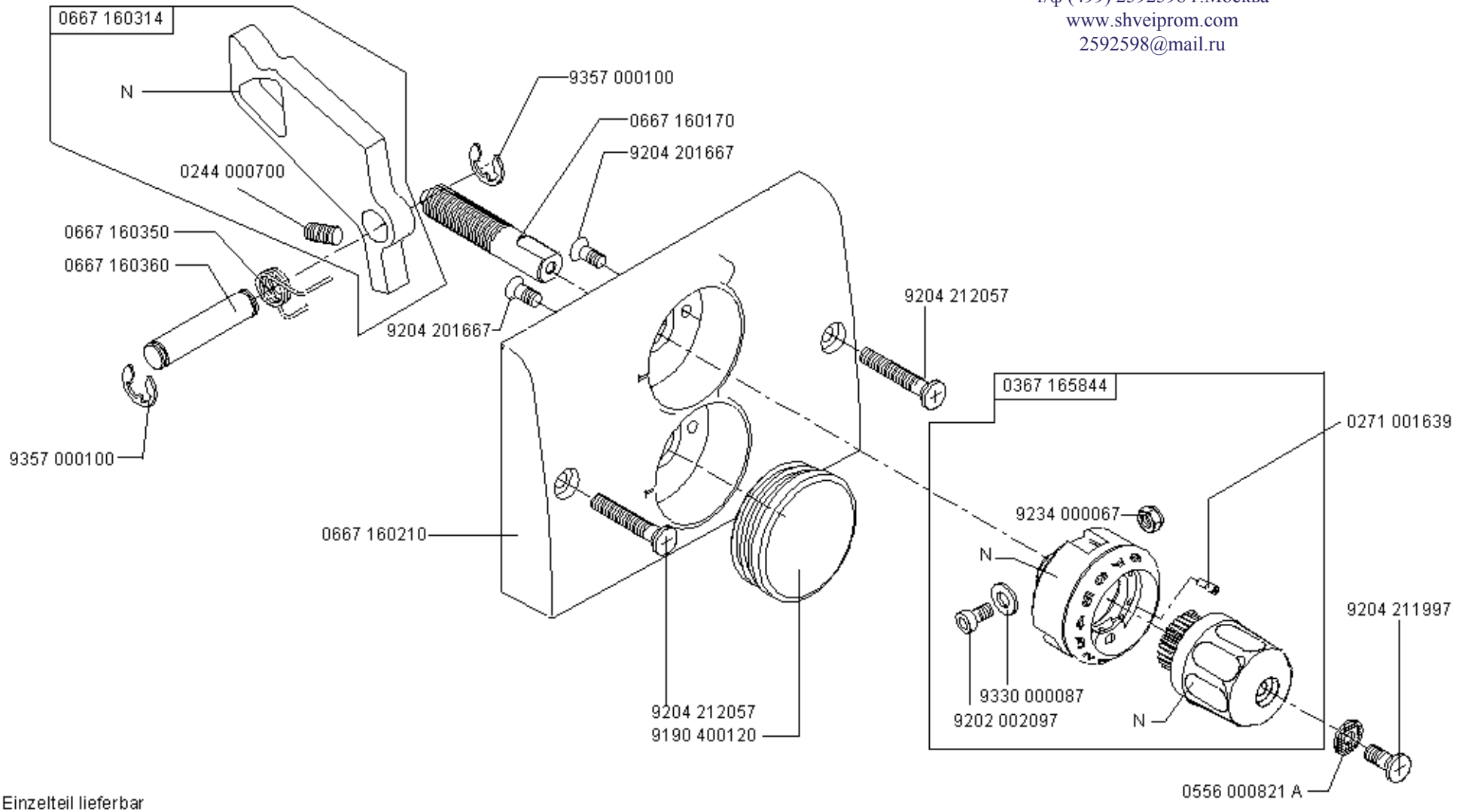


N- nicht als Einzelteil lieferbar
not available as separate part

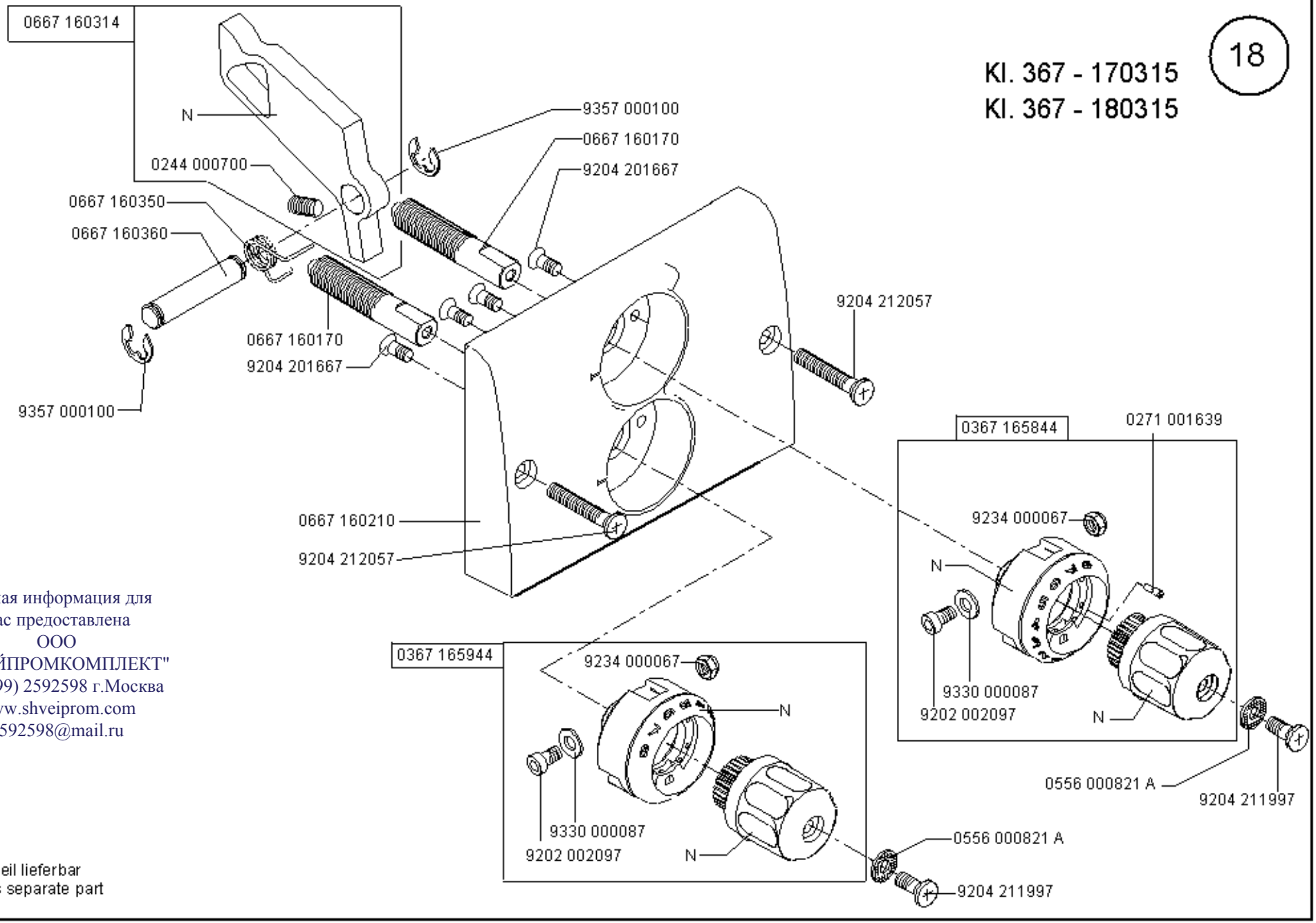


Kl. 367 - 170315
Kl. 367 - 180315

18

Данная информация для
Вас предоставлена
ООО
"ШВЕЙПРОМКОМПЛЕКТ"
т/ф (499) 2592598 г.Москва
www.shveiprom.com
2592598@mail.ru

N- nicht als Einzelteil lieferbar
not available as separate part

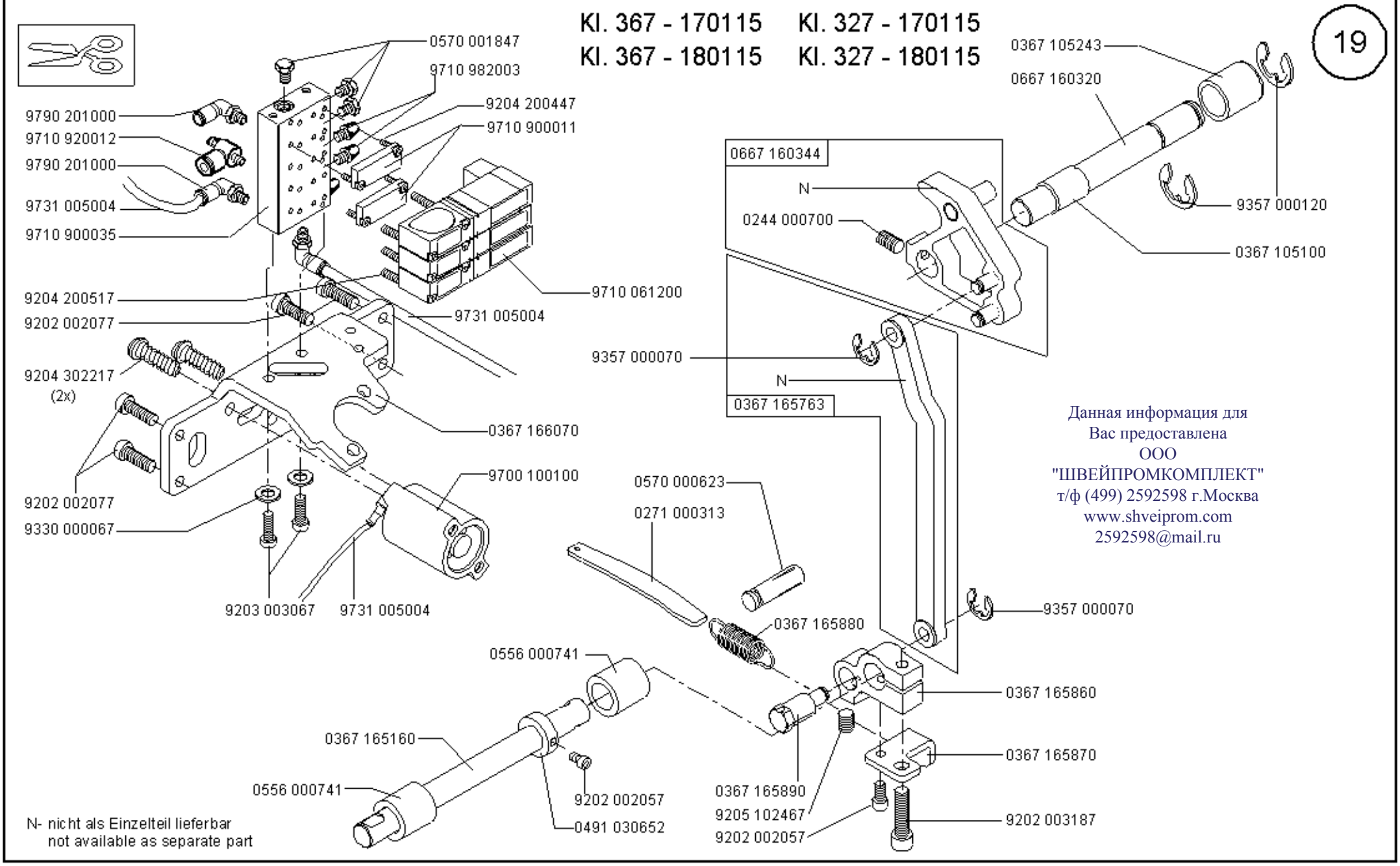


Данная информация для
Вас предоставлена
ООО
"ШВЕЙПРОМКОМПЛЕКТ"
т/ф (499) 2592598 г.Москва
www.shveiprom.com
2592598@mail.ru

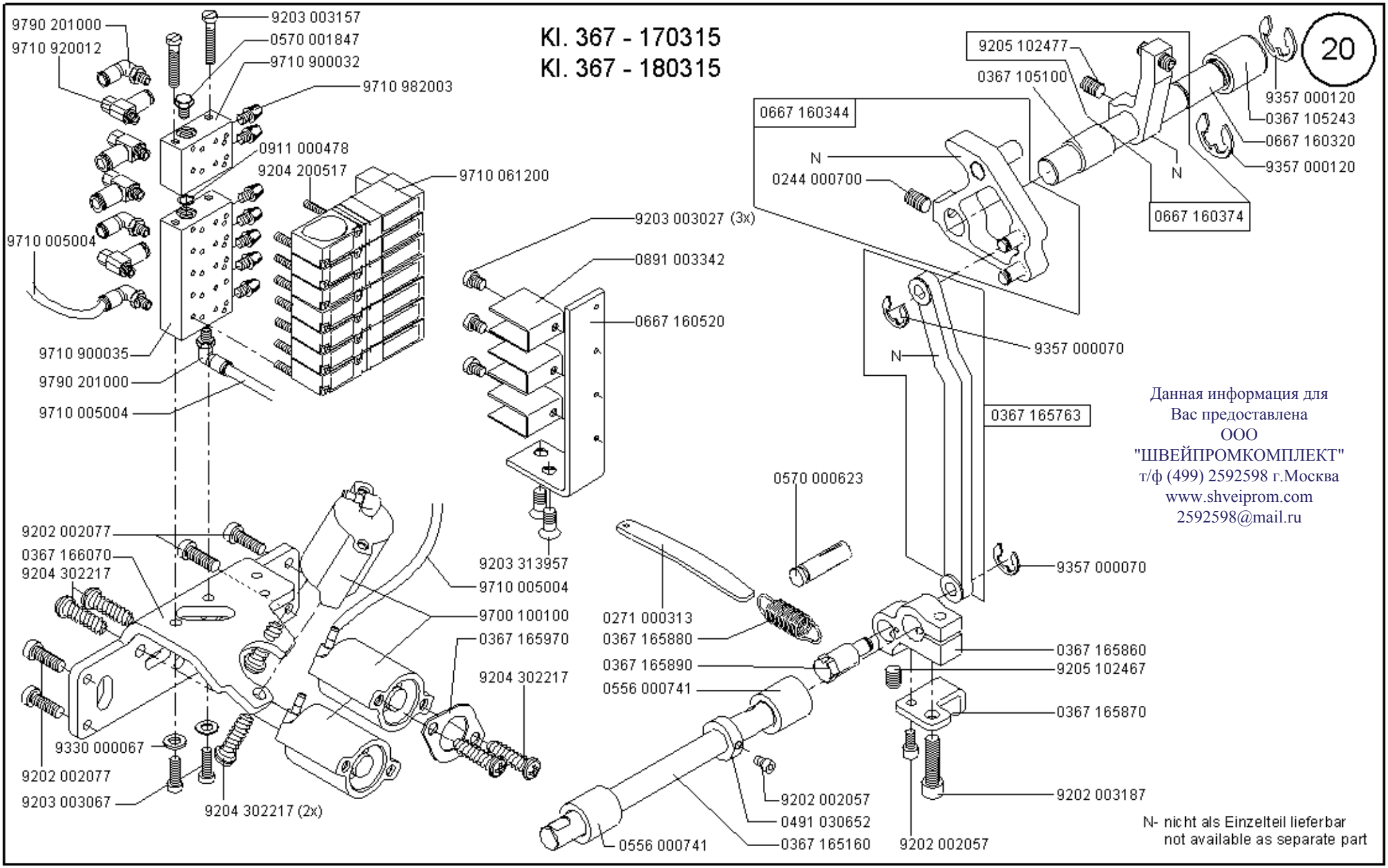



Данная информация для
Вас предоставлена
ООО
"ШВЕЙПРОМКОМПЛЕКТ"
т/ф (499) 2592598 г.Москва
www.shveiprom.com
2592598@mail.ru


Scale 50 %

Ausgabe/Edition 07.2008

*Kl. 367 - 170315
*Kl. 367 - 170115
*Kl. 367 - 180315
*Kl. 367 - 180115
Kl. 327 - 170115
Kl. 327 - 180115

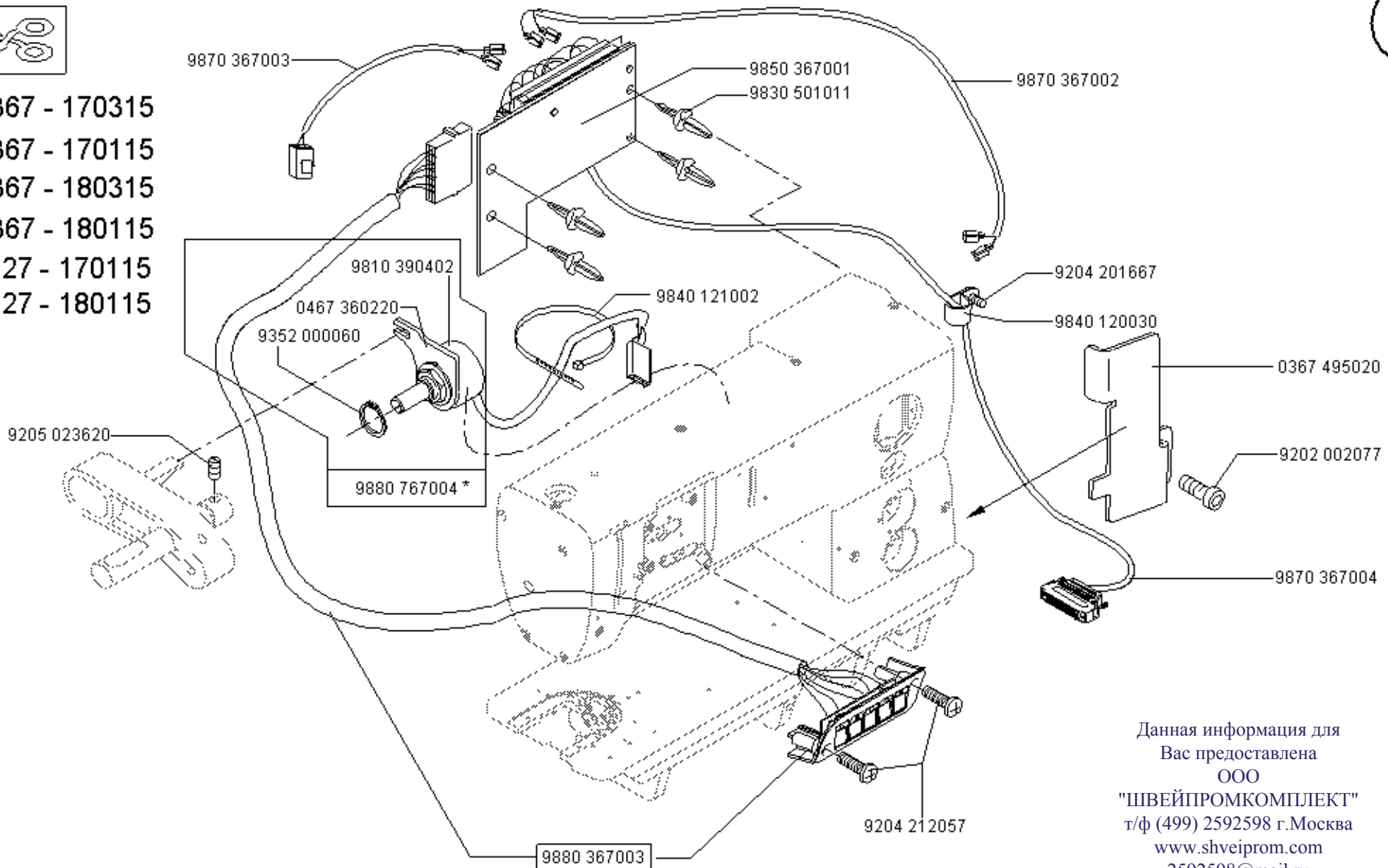


Данная информация для
Вас предоставлена
ООО
"ШВЕЙПРОМКОМПЛЕКТ"
т/ф (499) 2592598 г.Москва
www.shveiprom.com
2592598@mail.ru

Kl. 367 - 170315
Kl. 367 - 170115
Kl. 367 - 170010
Kl. 367 - 180315
Kl. 367 - 180115
Kl. 367 - 180010
Kl. 327 - 170115
Kl. 327 - 180115



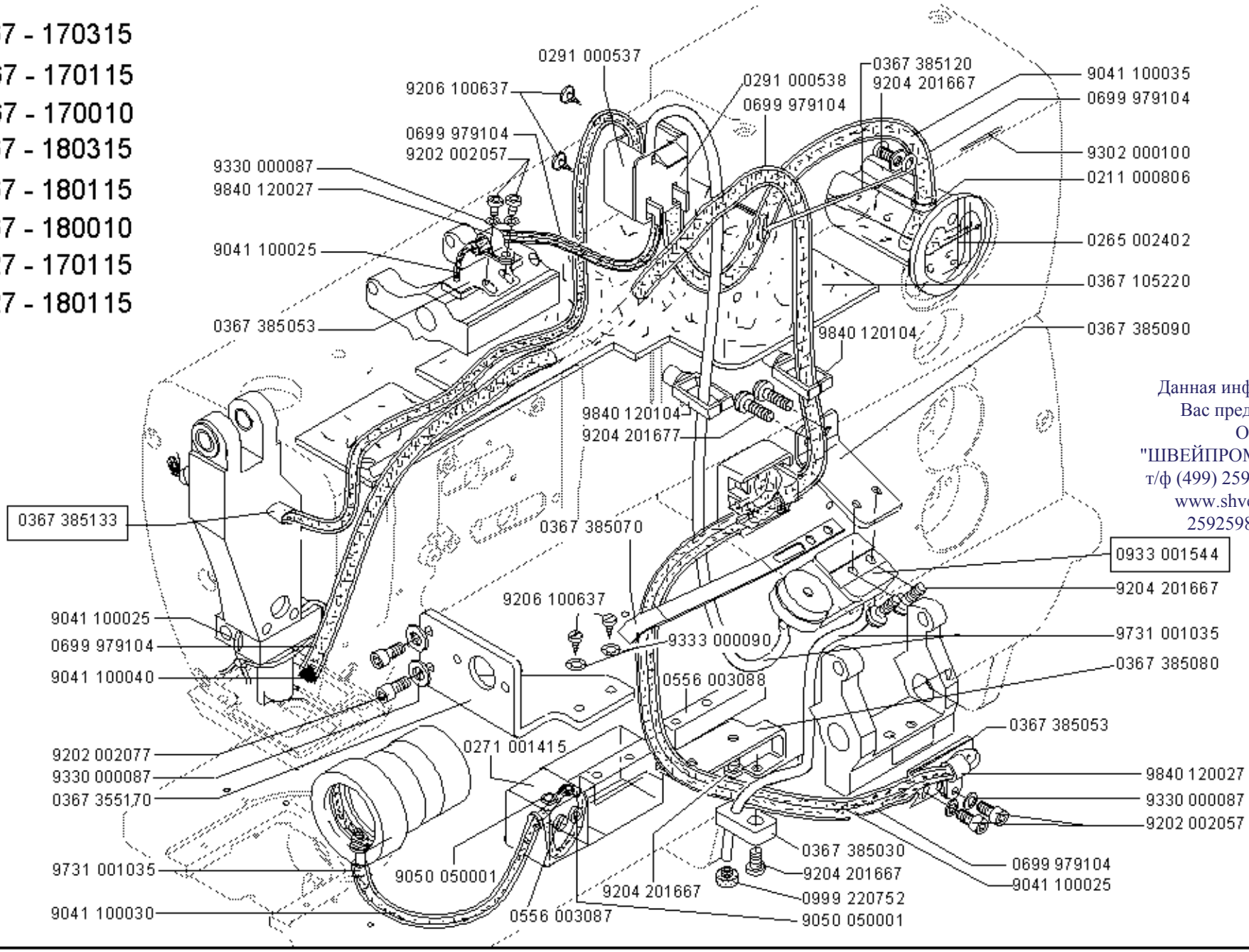


Данная информация для
Вас предоставлена
ООО
"ШВЕЙПРОМКОМПЛЕКТ"
т/ф (499) 2592598 г.Москва
www.shveiprom.com
2592598@mail.ru

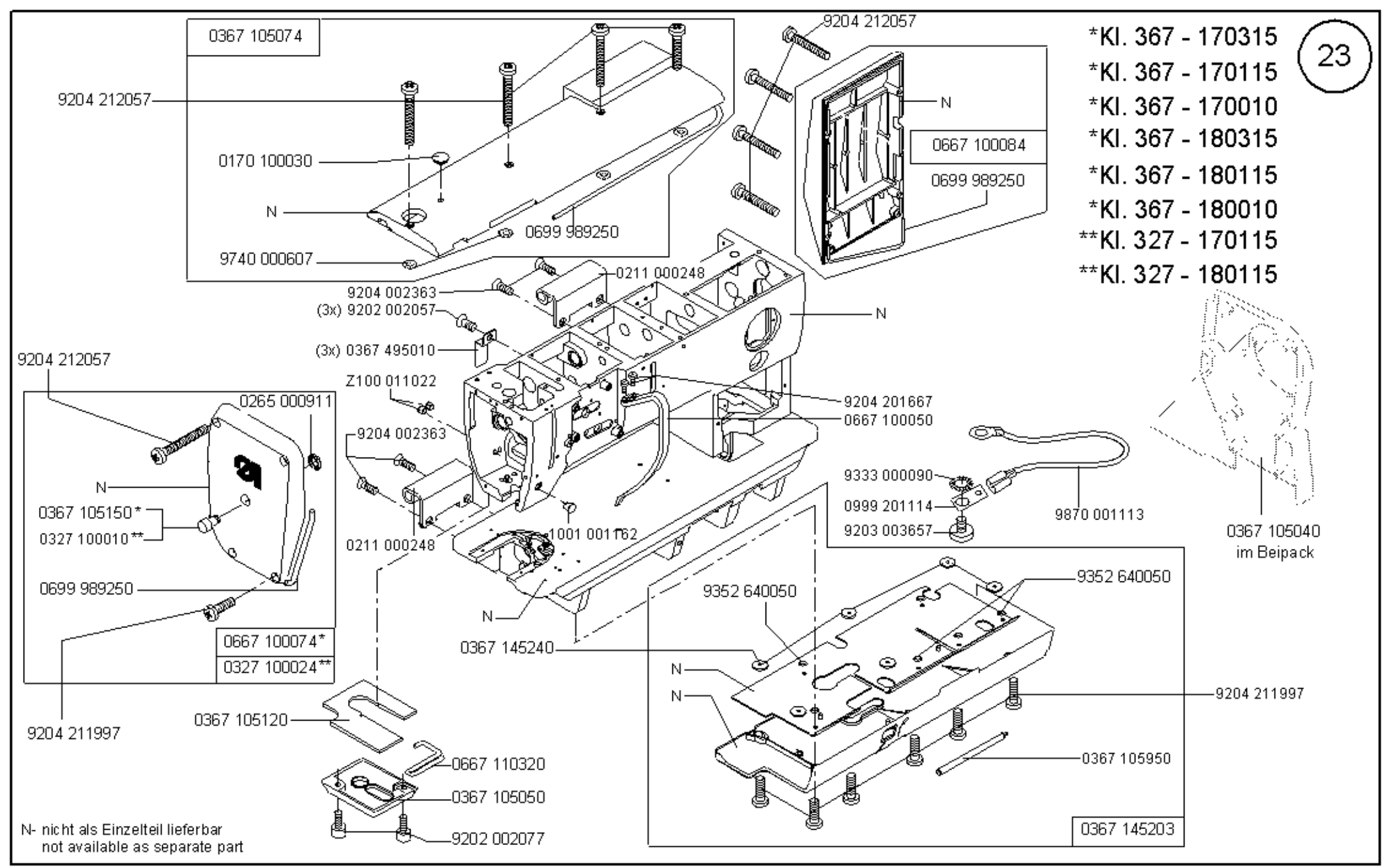


Scale 50 %

# Cl. 327/367

Ausgabe/Edition 07.2008

Данная информация для
Вас предоставлена
ООО
"ШВЕЙПРОМКОМПЛЕКТ"
т/ф (499) 2592598 г.Москва
www.shveiprom.com
2592598@mail.ru

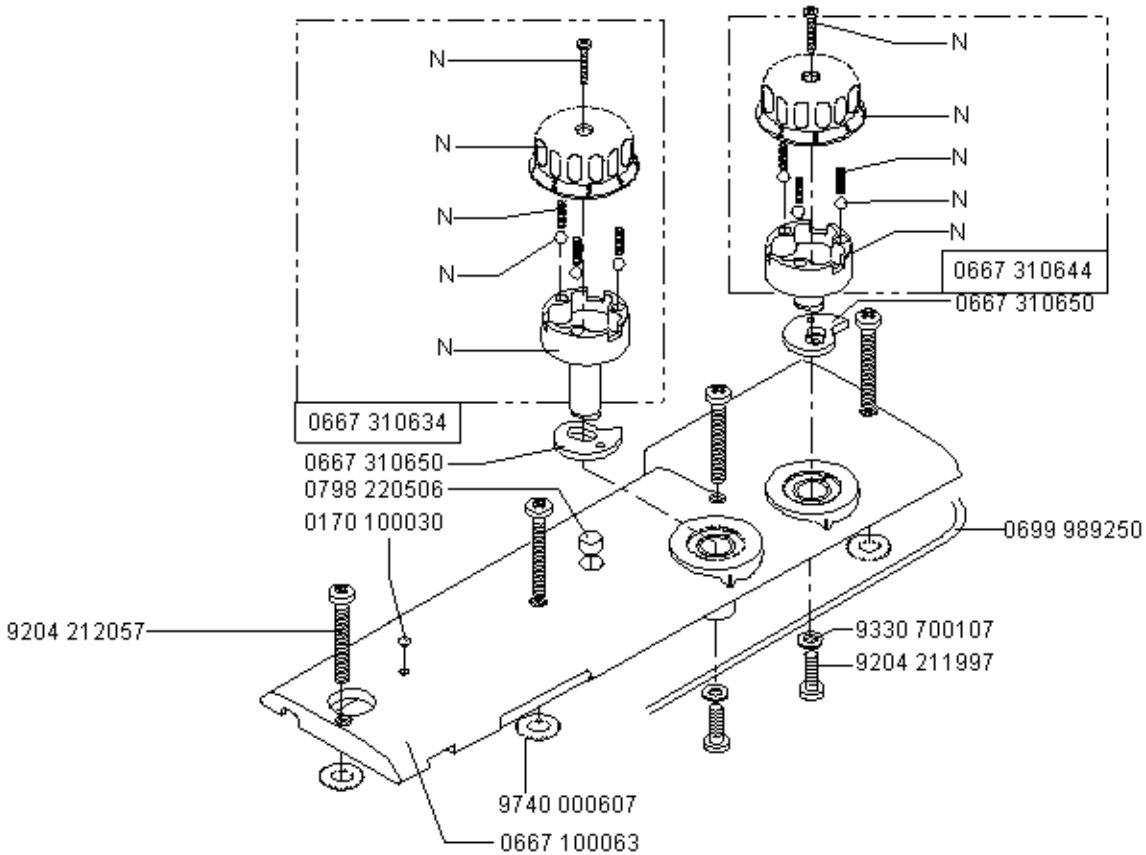


N- nicht als Einzelteil lieferbar
not available as separate part

# Kl. 367 - 170315 Kl. 367 - 180315
# Kl. 367 - 170115 Kl. 367 - 180115
# Kl. 367 - 170010 Kl. 367 - 180010
# Kl. 327 - 170115 Kl. 327 - 180115

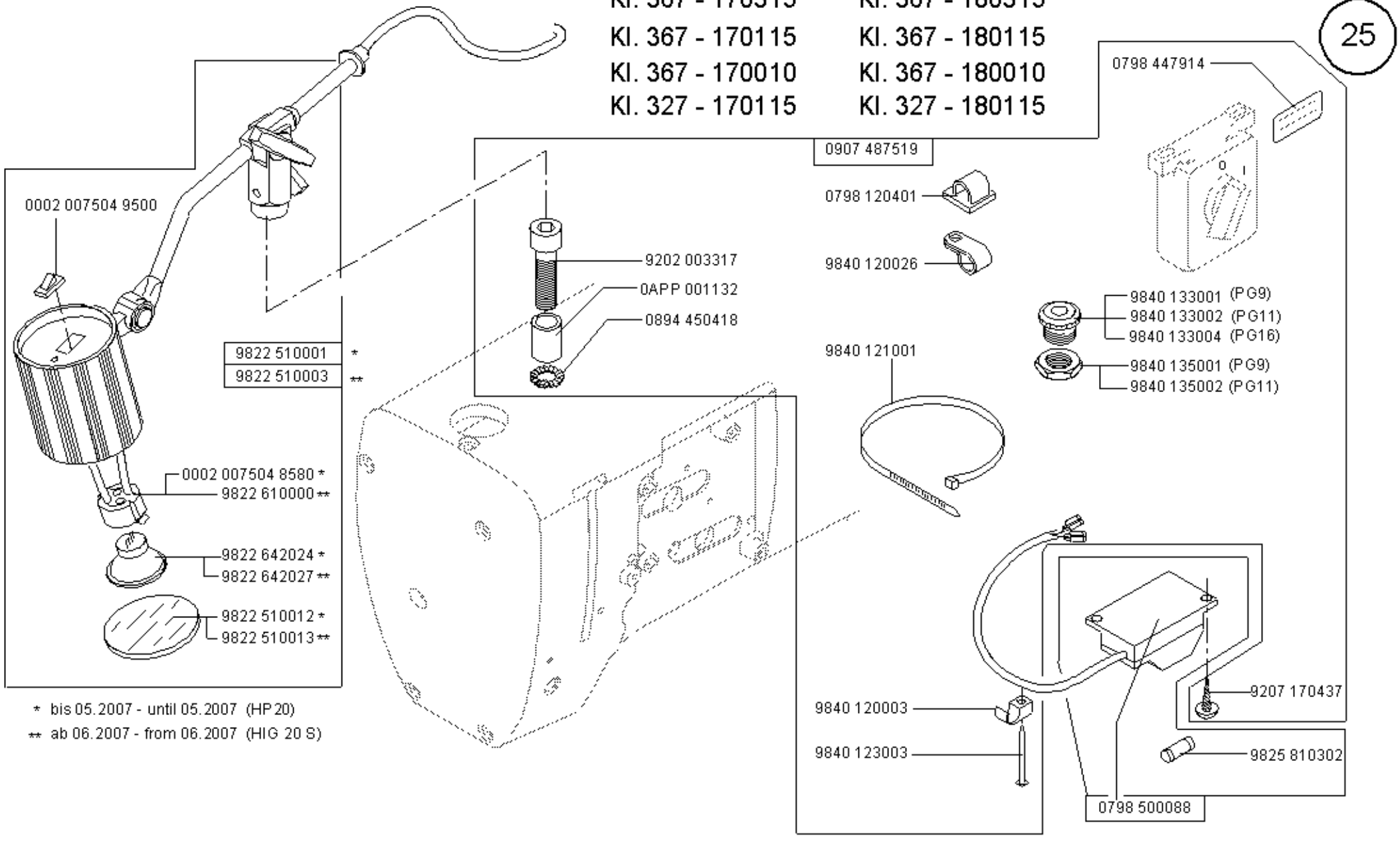


* bis 05.2007 - until 05.2007 (HP 20)

** ab 06.2007 - from 06.2007 (HIG 20 S)

Kl. 367 - 170315 Kl. 367 - 180315
Kl. 367 - 170115 Kl. 367 - 180115
Kl. 367 - 170010 Kl. 367 - 180010
Kl. 327 - 170115 Kl. 327 - 180115

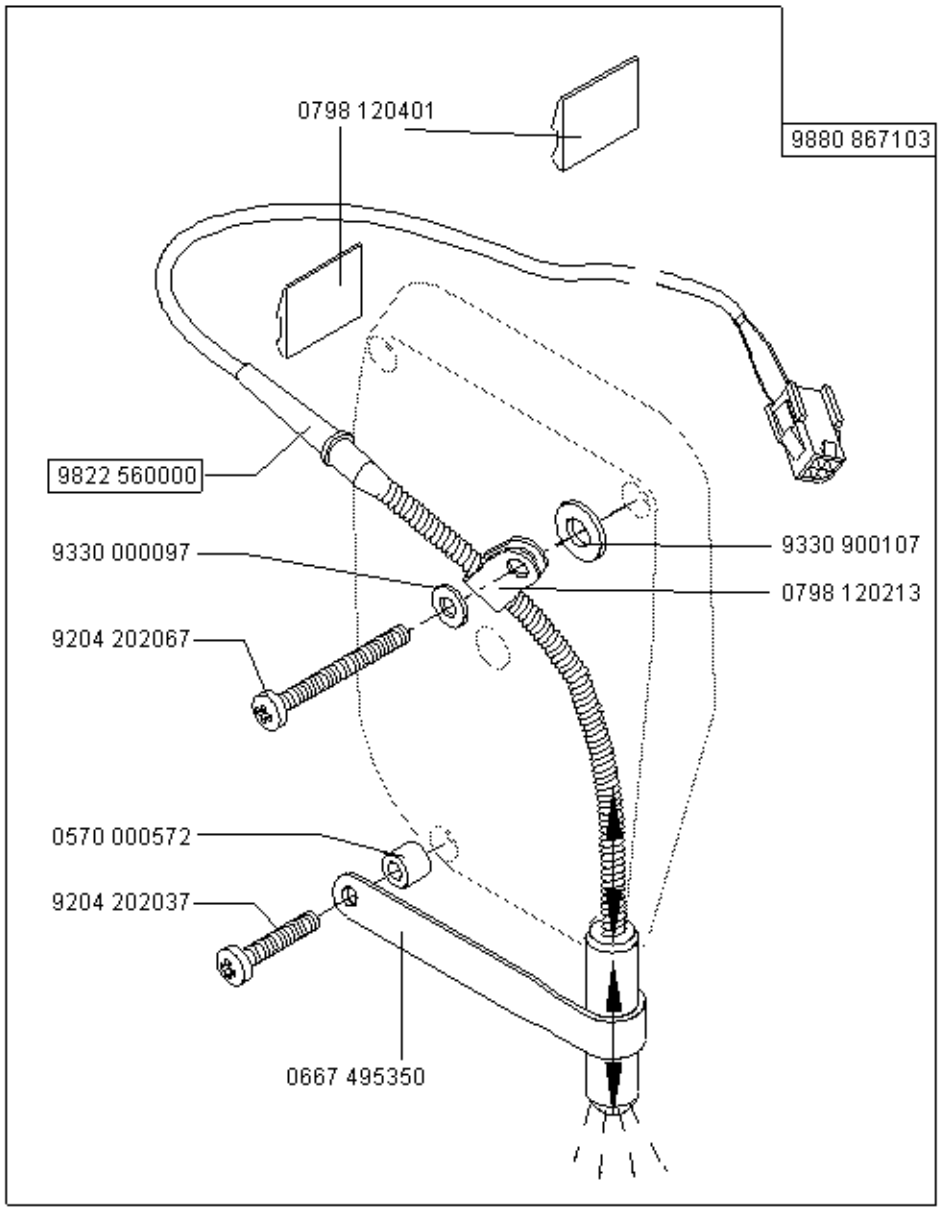


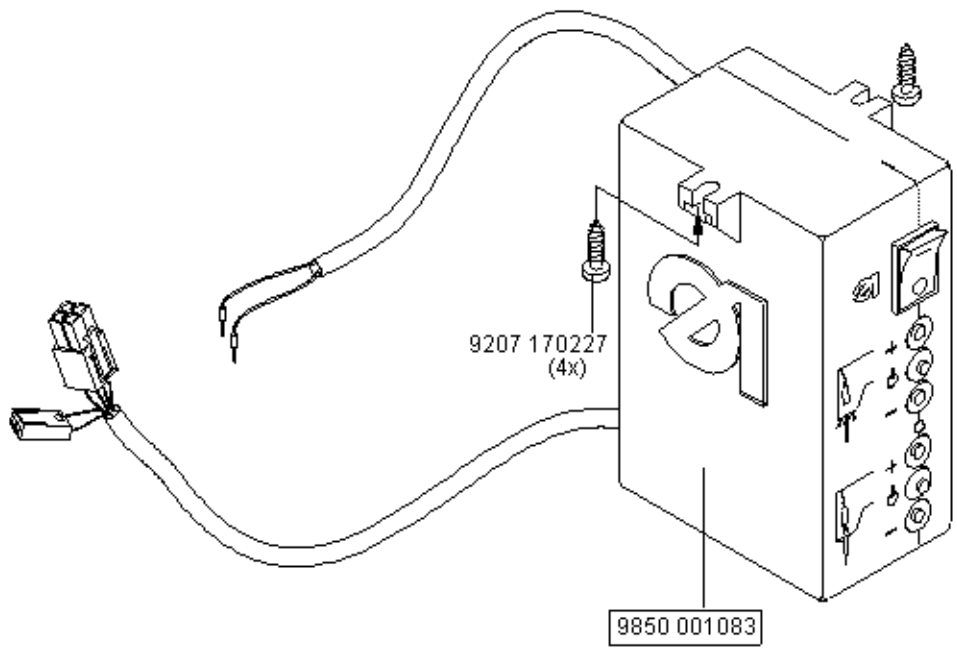


Scale 50 %

Cl. 327/367

Ausgabe/Edition 07.2008

# Kl. 367 - 170010
# Kl. 367 - 180010

9889 036701 1
9889 036701 2
9889 036701 3

9800 110002 A 3x400V/230V/50Hz
9800 110002 D 3x400V/230V/60Hz

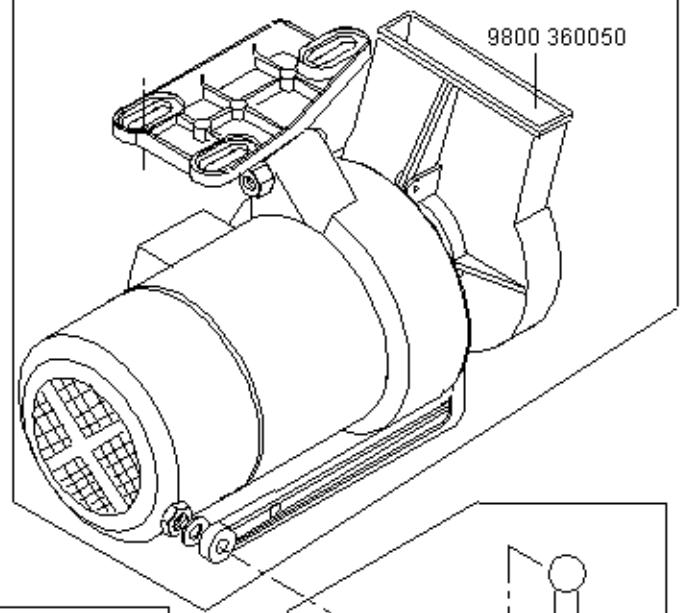


0907 030484

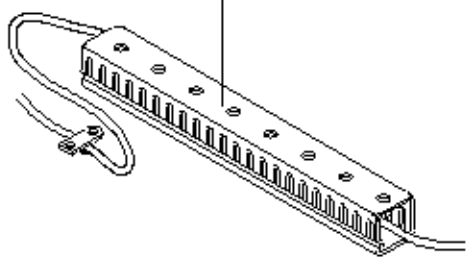


9130 500090 (B95-L)
9889 036701 1
9889 036701 2

9130 500060 (B80-L)
9889 036701 3

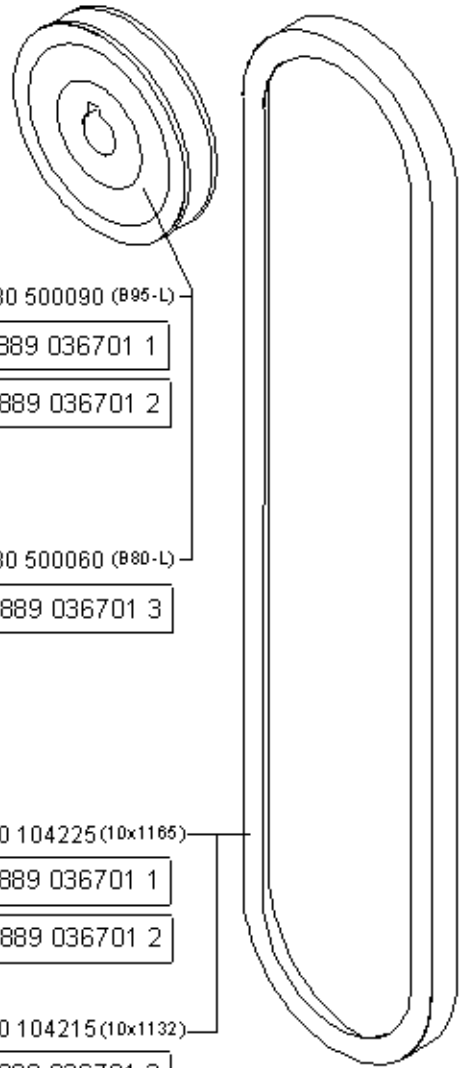

9130 104225 (10x1165)
9889 036701 1
9889 036701 2

9130 104215 (10x1132)
9889 036701 3

9889 036701 1 — 9870 001003 = 3x400V/50Hz

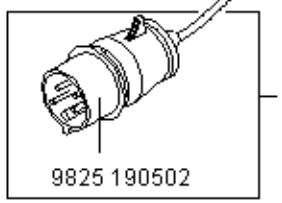


9889 036701 2
9889 036701 3
9870 001004 = 3x230V/50Hz 3x230V/60Hz

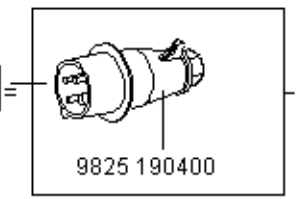


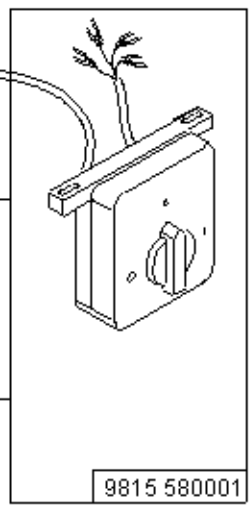


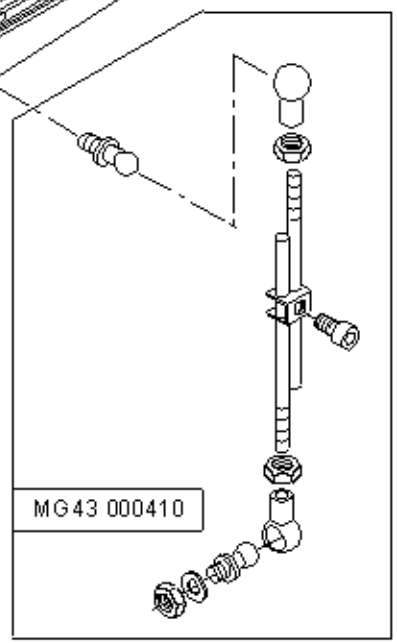

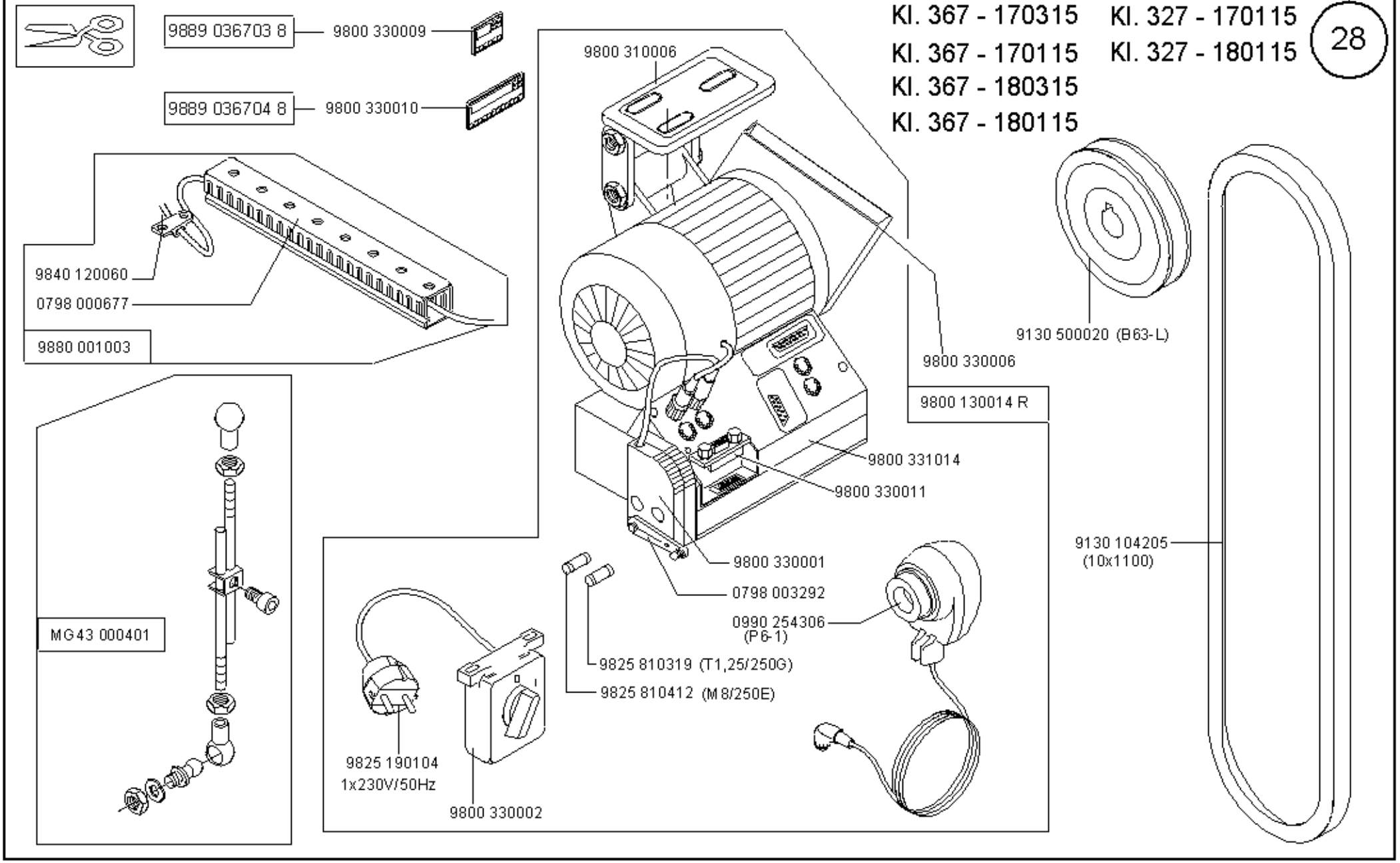
Kl. 367 - 170315
Kl. 367 - 170115
Kl. 367 - 180315
Kl. 367 - 180115
Kl. 327 - 170115
Kl. 327 - 180115
28
9889 036703 8
9800 330009
9889 036704 8
9800 330010
9840 120060
0798 000677
9880 001003
MG43 000401
9800 310006
9800 330006
9800 130014 R
9800 331014
9800 330011
9800 330001
0798 003292
0990 254306
(P6-1)
9825 810319 (T1,25/250G)
9825 810412 (M8/250E)
9825 190104
1x230V/50Hz
9800 330002
9130 500020 (B63-L)
9130 104205
(10x1100)

Данная информация для
Вас предоставлена
ООО
"ШВЕЙПРОМКОМПЛЕКТ"
т/ф (499) 2592598 г.Москва



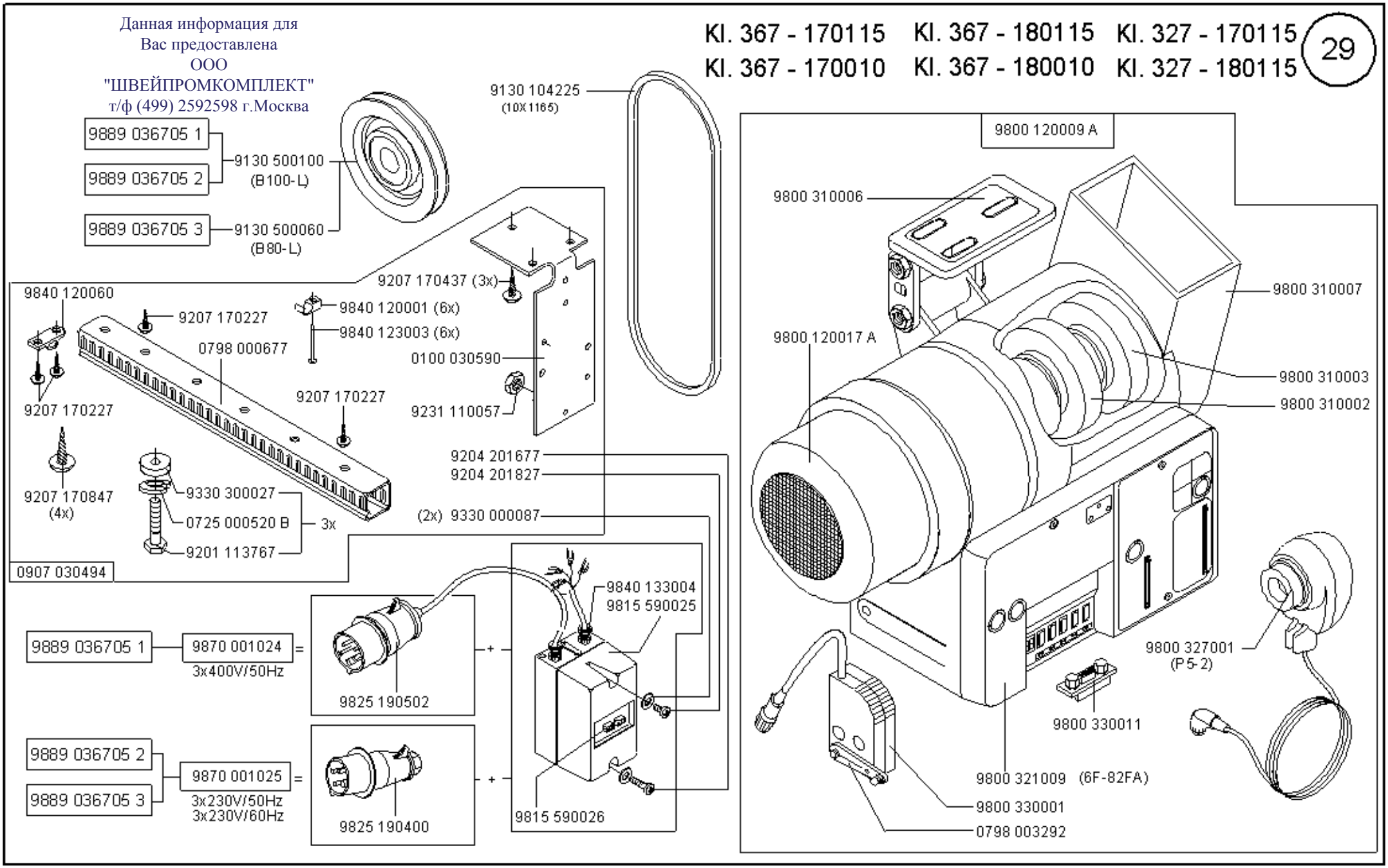

Kl. 367 - 170315
Kl. 367 - 170115
Kl. 367 - 180315
Kl. 367 - 180115
Kl. 327 - 170115
Kl. 327 - 180115

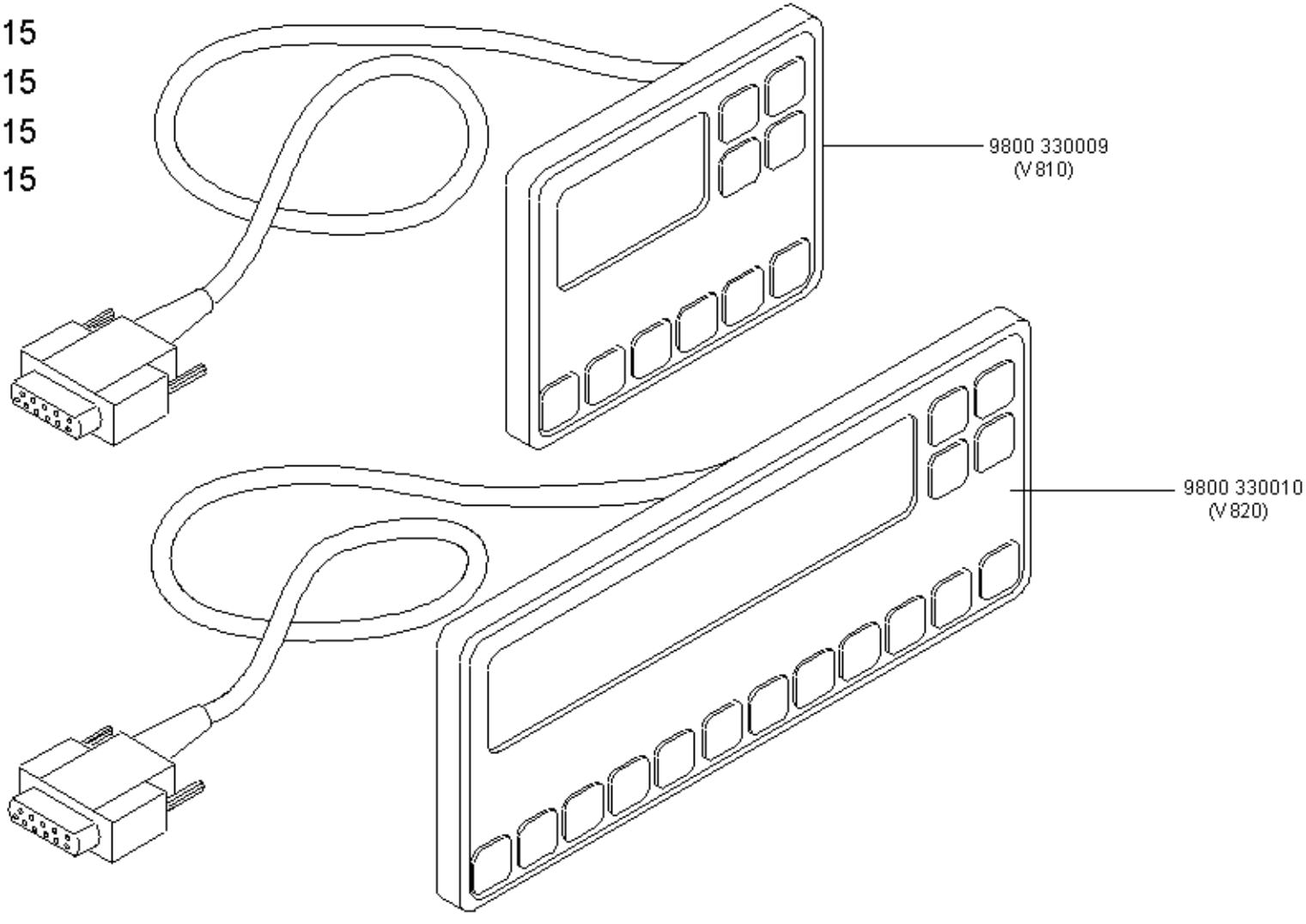

Kl. 367 - 170315
Kl. 367 - 170115
Kl. 367 - 170010
Kl. 367 - 180315
Kl. 367 - 180115
Kl. 367 - 180010
Kl. 327 - 170115
Kl. 327 - 180115

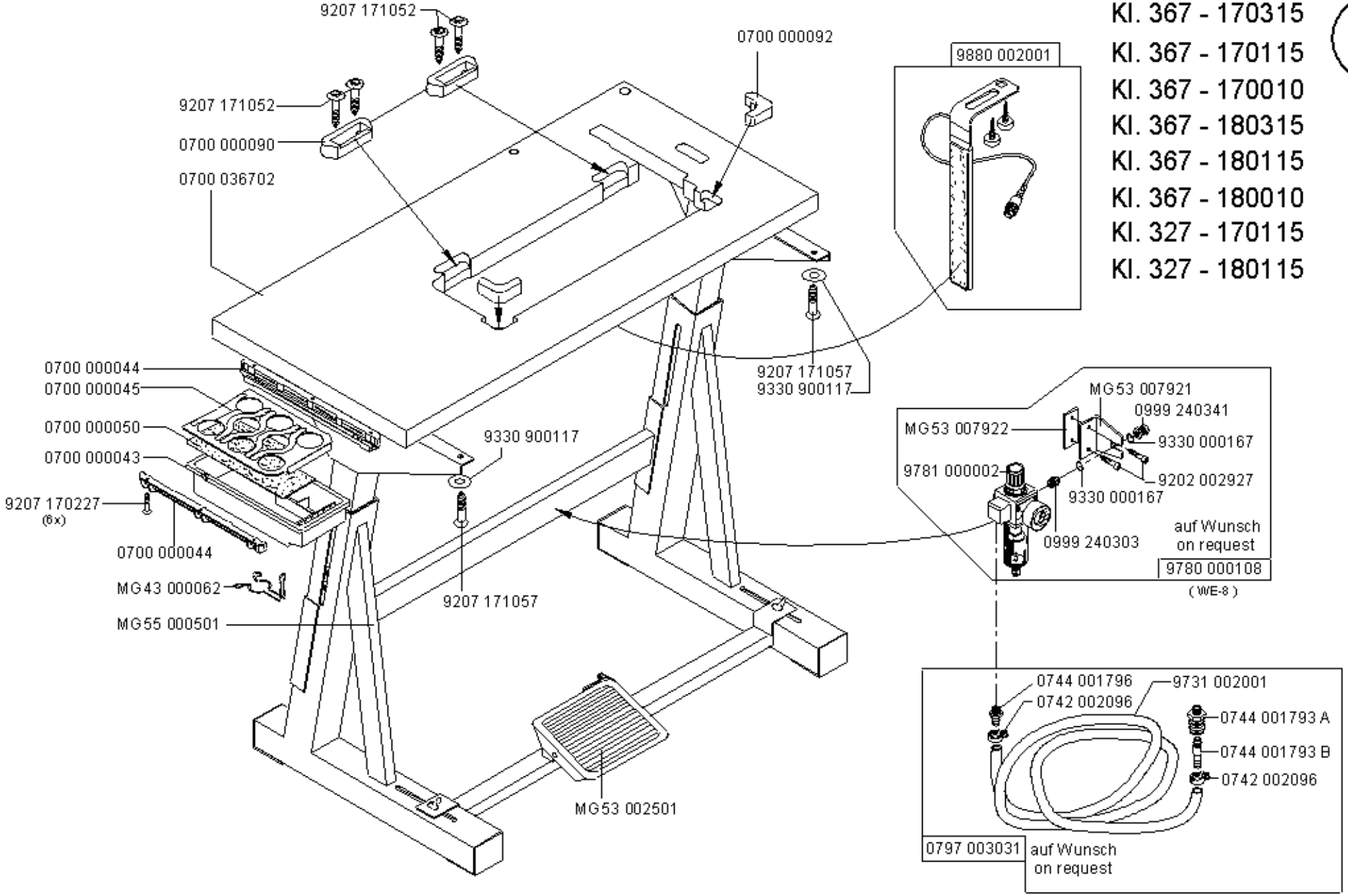




Ausgabe/Edition 07.2008

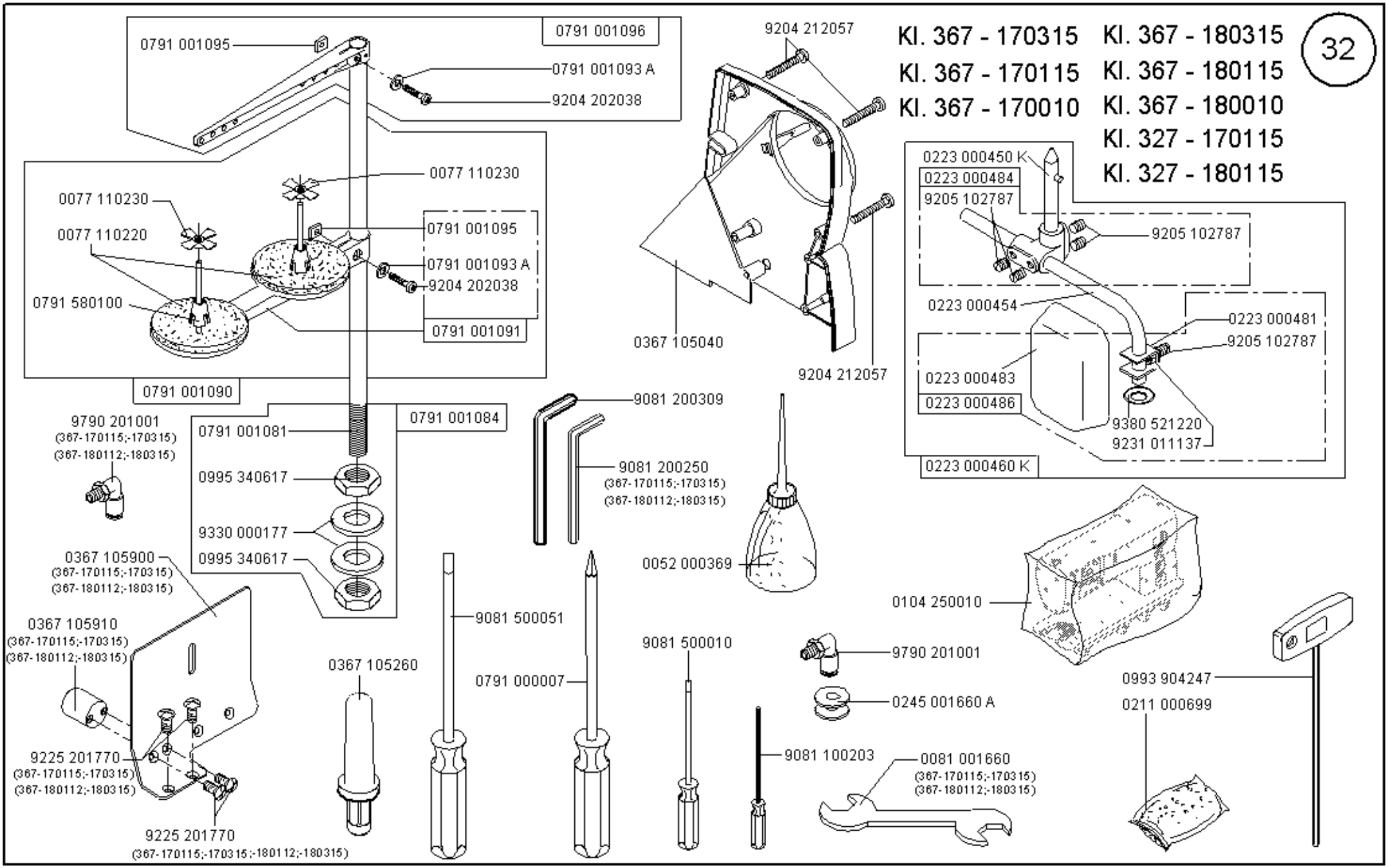


Scale 50 %

# Cl. 327/367

Ausgabe/Edition 07.2008

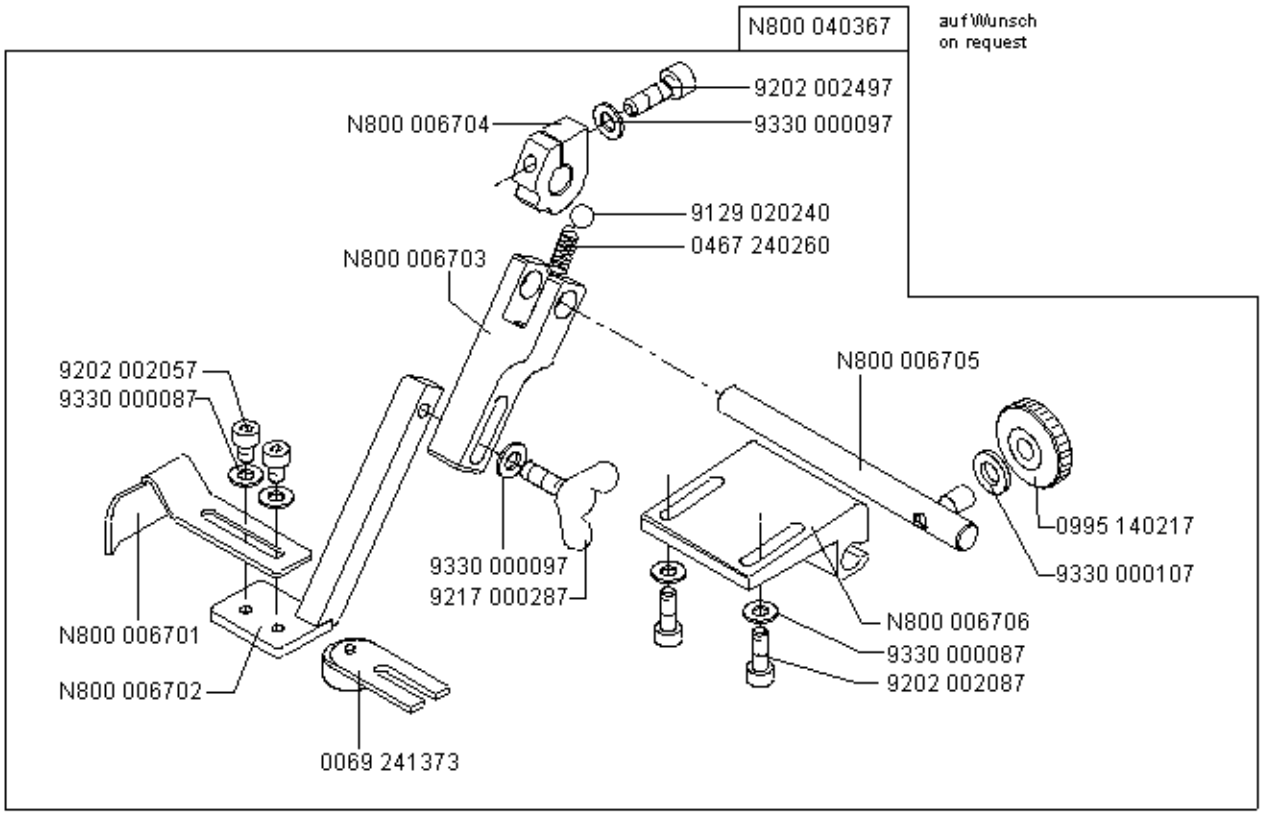
N800 040367
auf Wunsch
on request
9202 002497
N800 006704
9330 000097
9129 020240
0467 240260
N800 006703
N800 006705
9202 002057
9330 000087
0995 140217
9330 000107
9330 000097
9217 000287
N800 006706
9330 000087
9202 002087
N800 006701
N800 006702
0069 241373

0327 220054 für E3

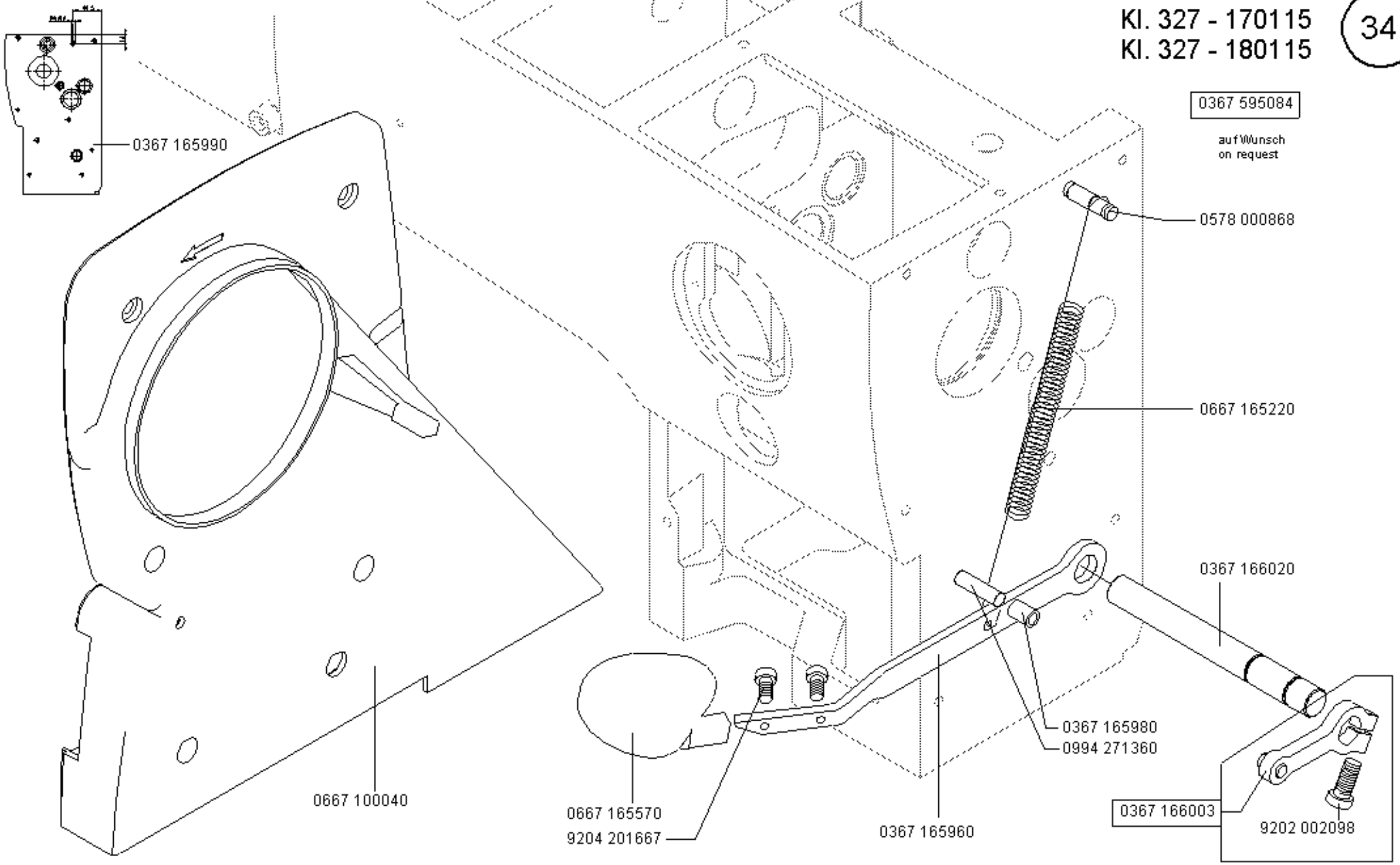
0367 165990
0367 595084
auf Wunsch
on request
0578 000868
0667 165220
0367 166020
0667 100040
0667 165570
9204 201667
0367 165960
0367 165980
0994 271360
0367 166003
9202 002098

| Teile-Nr./Part-no. | Tafel/Table |
|---|---|
| 0002 007504 8580 | 25 |
| 0002 007504 9500 | 25 |
| 0016 004010 | 12, 15, 16 |
| 0052 000369 | 32 |
| 0061 001050 | 12, 15, 16 |
| 0069 241373 | 33 |
| 0077 110220 | 32 |
| 0077 110230 | 32 |
| 0081 001660 | 32 |
| 0099 004800 | 12, 15, 16 |
| 0100 030590 | 29 |
| 0104 250010 | 32 |
| 0170 100030 | 23, 24 |
| 0211 000025 | 09 |
| 0211 000027 | 09 |
| 0211 000248 | 23 |
| 0211 000644 | 09 |
| 0211 000646 A | 09 |
| 0211 000648 | 09 |
| 0211 000699 | 32 |
| 0211 000806 | 22 |
| 0211 001109 | 08 |
| 0211 001124 | 08 |
| 0211 001129 | 08 |
| 0211 004516 | 02 |
| 0211 008285 | 09 |
| 0216 000070 | 09 |
| 0216 000134 | 06 |
| 0216 000591 | 10, 11 |
| 0216 000603 | 10, 11 |
| 0223 000450 K | 32 |
| 0223 000454 | 32 |
| 0223 000460 K | 32 |
| 0223 000481 | 32 |
| 0223 000483 | 32 |
| 0223 000484 | 32 |
| 0223 000486 | 32 |
| 0244 000403 | 10, 11 |
| 0244 000414 | 10, 11, 12, 15, 16 |
| 0244 000415 | 10, 11, 12, 15, 16 |
| 0244 000700 | 01, 02, 03, 05, 06, 07 |
| | 08, 09, 11, 14, 17, 18 |
| | 19 |
| 0244 000886 | 07 |
| 0245 000090 A | 12 |
| 0245 001660 A | 08, 32 |
| 0265 000751 | 09 |
| 0265 000753 | 09 |
| 0265 000911 | 23 |
| 0265 002402 | 22 |
| 0271 000217 | 12, 15, 16 |
| 0271 000275 | 10, 11 |
| 0271 000313 | 19, 20 |
| 0271 000474 | 09 |
| 0271 001028 | 08 |
| 0271 001048 | 08 |
| 0271 001392 | 10, 11 |
| 0271 001397 | 12, 15, 16 |
| 0271 001415 | 22 |
| 0271 001639 | 17, 18 |
| 0291 000159 | 02 |
| 0291 000537 | 22 |
| 0291 000538 | 22 |
| 0327 100010 | 23 |
| 0327 100024 | 23 |
| 0327 100034 | 01 |
| 0327 100050 | 04 |
| 0327 160024 | 06 |
| 0327 160034 | 06 |
| 0327 220054 | 33 |
| 0327 310010 | 04 |
| 0327 310020 | 04 |
| 0327 310030 | 04 |
| 0327 310043 | 04 |
| 0327 350010 | 14 |
| 0367 105040 | 23, 32 |
| 0367 105050 | 23 |
| 0367 105074 | 23 |
| 0367 105083 | 03, 06 |
| 0367 105100 | 19, 20 |
| 0367 105110 | 05 |
| 0367 105120 | 23 |
| 0367 105150 | 23 |
| 0367 105174 | 01 |
| 0367 105180 | 03, 06 |
| 0367 105220 | 22 |
| 0367 105234 | 01 |
| 0367 105243 | 19, 20 |
| 0367 105260 | 32 |
| 0367 105304 | 01 |
| 0367 105310 | 01 |
| 0367 105810 | 01 |
| 0367 105900 | 14, 32 |
| 0367 105910 | 14, 32 |
| 0367 105950 | 23 |
| 0367 110010 | 02 |
| 0367 110130 | 12 |
| 0367 110340 | 12, 15, 16 |
| 0367 110350 | 12, 15, 16 |
| 0367 110360 | 12, 15, 16 |
| 0367 110570 | 10, 11 |
| 0367 115020 | 12, 15 |
| 0367 115050 | 12 |
| 0367 115060 | 12 |
| 0367 115070 | 12 |
| 0367 115080 | 12 |
| 0367 115100 | 12, 15, 16 |
| 0367 115250 | 10, 11, 12, 15, 16 |
| 0367 125013 | 02 |
| 0367 125034 | 02 |
| 0367 125040 | 02 |
| 0367 125050 | 02 |
| 0367 125064 | 02 |
| 0367 125160 | 02 |
| 0367 125180 | 02 |
| 0367 125190 | 02 |
| 0367 125194 | 02 |
| 0367 135014 | 07 |
| 0367 135113 | 07 |
| 0367 135124 | 07 |
| 0367 135130 | 07 |
| 0367 135140 | 07 |
| 0367 135154 | 07 |
| 0367 135160 | 07 |
| 0367 135170 | 07 |
| 0367 135174 | 07 |
| 0367 135180 | 07 |
| 0367 135190 | 07 |
| 0367 135194 | 03, 04 |
| 0367 135200 | 07 |
| 0367 135214 | 07 |
| 0367 135220 | 03, 04 |
| 0367 145100 | 01 |
| 0367 145110 | 07 |
| 0367 145143 | 01 |
| 0367 145180 | 03, 06 |
| 0367 145190 | 14 |
| 0367 145203 | 23 |
| 0367 145240 | 05, 23 |
| 0367 145264 | 01 |
| 0367 155060 | 08 |
| 0367 155154 | 09 |
| 0367 155214 | 08 |
| 0367 155220 | 08 |
| 0367 155244 | 08 |
| 0367 155250 | 08 |
| 0367 155270 | 08 |
| 0367 155280 | 08 |
| 0367 155553 | 09 |
| 0367 155580 | 09 |
| 0367 155584 | 09 |
| 0367 155590 | 09 |

| Teile-Nr./Part-no. | Tafel/Table |
|---|---|
| 0367 156014 | 08 |
| 0367 156020 | 08 |
| 0367 156044 | 08 |
| 0367 156050 | 08 |
| 0367 160320 | 09 |
| 0367 165034 | 06 |
| 0367 165044 | 06 |
| 0367 165070 | 02, 03, 06 |
| 0367 165080 | 03, 06 |
| 0367 165090 | 03, 06 |
| 0367 165104 | 06 |
| 0367 165110 | 06 |
| 0367 165120 | 03, 06 |
| 0367 165133 | 13 |
| 0367 165140 | 06 |
| 0367 165154 | 06 |
| 0367 165160 | 19, 20 |
| 0367 165224 | 06 |
| 0367 165234 | 06 |
| 0367 165290 | 06 |
| 0367 165330 | 13 |
| 0367 165483 | 13 |
| 0367 165503 | 13 |
| 0367 165510 | 05, 13 |
| 0367 165520 | 05, 13 |
| 0367 165540 | 13 |
| 0367 165550 | 05, 13 |
| 0367 165580 | 13 |
| 0367 165603 | 13 |
| 0367 165630 | 13 |
| 0367 165643 | 13 |
| 0367 165653 | 13 |
| 0367 165660 | 13 |
| 0367 165763 | 19, 20 |
| 0367 165844 | 17, 18 |
| 0367 165860 | 19, 20 |
| 0367 165870 | 19, 20 |
| 0367 165880 | 19, 20 |

| Teile-Nr./Part-no. | Tafel/Table |
|---|---|
| 0367 165890 | 19, 20 |
| 0367 165944 | 18 |
| 0367 165960 | 34 |
| 0367 165970 | 05, 20 |
| 0367 165980 | 34 |
| 0367 165990 | 34 |
| 0367 166003 | 34 |
| 0367 166020 | 34 |
| 0367 166070 | 19, 20 |
| 0367 175014 | 11 |
| 0367 315014 | 03 |
| 0367 315024 | 03 |
| 0367 315090 | 03 |
| 0367 315130 | 03 |
| 0367 315140 | 02, 03 |
| 0367 315174 | 05 |
| 0367 315204 | 03 |
| 0367 315220 | 03, 06, 07, 12 |
| 0367 315303 | 03 |
| 0367 315313 | 03 |
| 0367 315333 | 05 |
| 0367 315343 | 05 |
| 0367 315360 | 05 |
| 0367 315434 | 02 |
| 0367 315444 | 02 |
| 0367 315450 | 02 |
| 0367 315474 | 02 |
| 0367 315480 | 02 |
| 0367 315540 | 02 |
| 0367 315574 | 02 |
| 0367 315583 | 02 |
| 0367 315604 | 02 |
| 0367 315614 | 02 |
| 0367 355030 | 14 |
| 0367 355050 | 14 |
| 0367 355060 | 14 |
| 0367 355074 | 14 |
| 0367 355104 | 14 |

| Teile-Nr./Part-no. | Tafel/Table |
|---|---|
| 0367 355113 | 14 |
| 0367 355124 | 14 |
| 0367 355144 | 14 |
| 0367 355170 | 22 |
| 0367 355223 | 14 |
| 0367 355260 | 14 |
| 0367 355273 | 14 |
| 0367 355280 | 14 |
| 0367 385030 | 22 |
| 0367 385053 | 22 |
| 0367 385070 | 22 |
| 0367 385080 | 22 |
| 0367 385090 | 22 |
| 0367 385120 | 22 |
| 0367 385133 | 02, 22 |
| 0367 495010 | 23 |
| 0367 495020 | 21 |
| 0367 595084 | 34 |
| 0467 110220 | 12, 15, 16 |
| 0467 240260 | 33 |
| 0467 360220 | 21 |
| 0491 030652 | 13, 19, 20 |
| 0540 110080 | 12, 15, 16 |
| 0556 000741 | 05, 13, 19, 20 |
| 0556 000821 A | 17, 18 |
| 0556 003087 | 22 |
| 0556 003088 | 22 |
| 0557 000111 | 13 |
| 0570 000572 | 26 |
| 0570 000623 | 19, 20 |
| 0570 001249 | 08 |
| 0570 001252 | 08 |
| 0570 001847 | 19, 20 |
| 0578 000868 | 34 |
| 0667 100040 | 34 |
| 0667 100050 | 23 |
| 0667 100063 | 24 |
| 0667 100074 | 23 |

| Teile-Nr./Part-no. | Tafel/Table |
|---|---|
| 0667 100084 | 23 |
| 0667 110080 | 15, 16 |
| 0667 110093 | 12, 15, 16 |
| 0667 110150 | 12, 15, 16 |
| 0667 110200 | 12, 15, 16 |
| 0667 110243 | 12, 15, 16 |
| 0667 110250 | 12, 15, 16 |
| 0667 110320 | 23 |
| 0667 110340 | 12, 15, 16 |
| 0667 110380 | 12, 15, 16 |
| 0667 110410 | 15, 16 |
| 0667 115350 | 15 |
| 0667 115353 | 16 |
| 0667 135300 | 03, 04 |
| 0667 160170 | 17, 18 |
| 0667 160210 | 17, 18 |
| 0667 160314 | 17, 18 |
| 0667 160320 | 19, 20 |
| 0667 160344 | 19, 20 |
| 0667 160350 | 17, 18 |
| 0667 160360 | 17, 18 |
| 0667 160374 | 20 |
| 0667 160480 | 03, 06 |
| 0667 160490 | 06 |
| 0667 160520 | 20 |
| 0667 160540 | 06 |
| 0667 165220 | 34 |
| 0667 165570 | 34 |
| 0667 170013 | 10, 11 |
| 0667 170030 | 10 |
| 0667 170043 | 10 |
| 0667 170050 | 10 |
| 0667 170070 | 10, 11 |
| 0667 170090 | 10 |
| 0667 170114 | 10 |
| 0667 170120 | 10, 11 |
| 0667 170130 | 10 |
| 0667 170140 | 10 |

| Teile-Nr./Part-no. | Tafel/Table |
|---|---|
| 0667 170154 | 10 |
| 0667 170160 | 10 |
| 0667 170204 | 10, 11 |
| 0667 175010 | 11 |
| 0667 175020 | 11 |
| 0667 175030 | 11 |
| 0667 175040 | 11 |
| 0667 175060 | 11 |
| 0667 175083 | 11 |
| 0667 310530 | 05 |
| 0667 310550 | 03 |
| 0667 310563 | 03, 04 |
| 0667 310634 | 24 |
| 0667 310644 | 24 |
| 0667 310650 | 24 |
| 0667 310670 | 05 |
| 0667 310680 | 05 |
| 0667 310693 | 05 |
| 0667 310700 | 05 |
| 0667 310710 | 05 |
| 0667 310720 | 05 |
| 0667 310780 | 05 |
| 0667 315273 | 05 |
| 0667 315280 | 05 |
| 0667 315290 | 05 |
| 0667 495350 | 26 |
| 0699 979104 | 22 |
| 0699 989250 | 23, 24 |
| 0700 000043 | 31 |
| 0700 000044 | 31 |
| 0700 000045 | 31 |
| 0700 000050 | 31 |
| 0700 000090 | 31 |
| 0700 000092 | 31 |
| 0700 036702 | 31 |
| 0725 000520 B | 29 |
| 0742 002096 | 31 |
| 0744 001793 A | 31 |

| Teile-Nr./Part-no. | Tafel/Table |
|---|---|
| 0744 001793 B | 31 |
| 0744 001796 | 31 |
| 0791 000007 | 32 |
| 0791 001081 | 32 |
| 0791 001084 | 32 |
| 0791 001090 | 32 |
| 0791 001091 | 32 |
| 0791 001093 A | 32 |
| 0791 001095 | 32 |
| 0791 001096 | 32 |
| 0791 580100 | 32 |
| 0792 008065 | 06, 12 |
| 0797 002205 | 15 |
| 0797 003031 | 31 |
| 0798 000677 | 27, 28, 29 |
| 0798 003292 | 28, 29 |
| 0798 120213 | 26 |
| 0798 120401 | 25, 26 |
| 0798 220506 | 24 |
| 0798 447914 | 25 |
| 0798 500088 | 25 |
| 0891 003342 | 20 |
| 0894 450418 | 25 |
| 0907 030484 | 27 |
| 0907 030494 | 29 |
| 0907 487519 | 25 |
| 0911 000478 | 20 |
| 0933 001544 | 22 |
| 0990 254306 | 28 |
| 0992 001060 | 08 |
| 0993 904247 | 32 |
| 0994 271360 | 34 |
| 0995 140217 | 33 |
| 0995 340617 | 32 |
| 0998 881110 | 05 |
| 0998 882100 | 07 |
| 0999 201114 | 23 |
| 0999 201573 | 14 |

| Teile-Nr./Part-no. | Tafel/Table |
|---|---|
| 0999 220752 | 22 |
| 0999 240303 | 31 |
| 0999 240341 | 31 |
| 0APP 001132 | 25 |
| 1001 001162 | 02, 23 |
| 9041 100025 | 02, 09, 22 |
| 9041 100030 | 22 |
| 9041 100035 | 22 |
| 9041 100040 | 22 |
| 9050 050001 | 22 |
| 9081 100203 | 32 |
| 9081 200250 | 32 |
| 9081 200309 | 32 |
| 9081 500010 | 32 |
| 9081 500051 | 32 |
| 9120 030121 | 01 |
| 9122 200121 | 01 |
| 9122 200161 | 01 |
| 9126 300201 | 02 |
| 9129 020240 | 33 |
| 9129 023330 | 02 |
| 9130 104205 | 28 |
| 9130 104215 | 27 |
| 9130 104225 | 27, 29 |
| 9130 221090 | 01 |
| 9130 500020 | 28 |
| 9130 500060 | 27, 29 |
| 9130 500090 | 27 |
| 9130 500100 | 29 |
| 9190 400120 | 17 |
| 9201 113767 | 29 |
| 9202 002057 | 03, 04, 19, 20, 22, 23 |
| | 33 |
| 9202 002058 | 02, 13 |
| 9202 002068 | 02 |
| 9202 002073 | 06, 09 |
| 9202 002077 | 04, 10, 11, 14, 19, 20 |
| | 21, 22, 23 |

| Teile-Nr./Part-no. | Tafel/Table |
|---|---|
| 9202 002087 | 03, 33 |
| 9202 002097 | 17, 18 |
| 9202 002098 | 34 |
| 9202 002117 | 05 |
| 9202 002497 | 33 |
| 9202 002918 | 03 |
| 9202 002927 | 31 |
| 9202 003187 | 13, 19, 20 |
| 9202 003317 | 25 |
| 9202 100328 | 14 |
| 9203 003027 | 20 |
| 9203 003067 | 19, 20 |
| 9203 003087 | 14 |
| 9203 003157 | 20 |
| 9203 003657 | 23 |
| 9203 100002 | 12, 15, 16 |
| 9203 312412 | 02 |
| 9203 313957 | 20 |
| 9204 002363 | 23 |
| 9204 101657 | 03, 13 |
| 9204 200447 | 19 |
| 9204 200517 | 19, 20 |
| 9204 201067 | 11 |
| 9204 201667 | 05, 11, 17, 18, 21, 22 |
| | 23, 34 |
| 9204 201668 | 02 |
| 9204 201677 | 10, 12, 15, 16, 22, 29 |
| 9204 201827 | 29 |
| 9204 201968 | 05 |
| 9204 202037 | 26 |
| 9204 202038 | 32 |
| 9204 202067 | 26 |
| 9204 211997 | 01, 03, 04, 13, 17, 18 |
| | 23, 24 |
| 9204 212057 | 13, 17, 18, 21, 23, 24 |
| 9204 301487 | 05, 10, 11, 13 |
| 9204 302217 | 05, 19, 20 |
| 9205 023620 | 21 |

| Teile-Nr./Part-no. | Tafel/Table |
|---|---|
| 9205 024358 | 07 |
| 9205 101528 | 02 |
| 9205 101827 | 02 |
| 9205 102467 | 02, 03, 04, 05, 06, 19 |
| 9205 102468 | 03 |
| 9205 102477 | 02, 06, 07, 10, 12, 13 14, 15, 16 |
| 9205 102478 | 03, 11 |
| 9205 102787 | 32 |
| 9206 100637 | 22 |
| 9207 170227 | 26, 29, 31 |
| 9207 170437 | 25 |
| 9207 170437 (3x) | 29 |
| 9207 170847 | 29 |
| 9207 171052 | 31 |
| 9207 171057 | 31 |
| 9217 000287 | 33 |
| 9225 201770 | 10, 12, 14, 15, 16, 32 |
| 9231 011137 | 32 |
| 9231 110057 | 29 |
| 9231 110107 | 14 |
| 9231 110128 | 07 |
| 9234 000067 | 17, 18 |
| 9301 102203 | 03, 04 |
| 9301 102941 | 07 |
| 9302 000100 | 22 |
| 9330 000067 | 19, 20 |
| 9330 000087 | 09, 12, 15, 16, 17, 18 22, 29, 33 |
| 9330 000097 | 01, 13, 14, 26, 33 |
| 9330 000107 | 33 |
| 9330 000167 | 31 |
| 9330 000177 | 32 |
| 9330 300027 | 29 |
| 9330 700107 | 24 |
| 9330 900077 | 14 |
| 9330 900097 | 05 |
| 9330 900107 | 26 |
| 9330 900117 | 31 |
| 9332 500137 | 12, 15 |
| 9333 000090 | 22, 23 |
| 9334 001170 | 02 |
| 9334 001630 | 02, 10, 11 |
| 9334 001640 | 02, 06, 09 |
| 9352 000060 | 21 |
| 9352 000120 | 01 |
| 9352 640050 | 23 |
| 9353 000320 | 01 |
| 9353 000470 | 01 |
| 9354 010210 | 01 |
| 9357 000070 | 02, 03, 05, 06, 07, 10 11, 12, 13, 19 |
| 9357 000090 | 02, 05, 06 |
| 9357 000100 | 02, 07, 17, 18 |
| 9357 000120 | 19, 20 |
| 9357 000129 | 03, 05, 06 |
| 9380 521220 | 32 |
| 9400 000263 | 12, 15 |
| 9700 100094 | 05 |
| 9700 100100 | 19, 20 |
| 9710 005004 | 20 |
| 9710 061200 | 19, 20 |
| 9710 900011 | 19 |
| 9710 900032 | 20 |
| 9710 900035 | 19, 20 |
| 9710 920012 | 19, 20 |
| 9710 982003 | 19, 20 |
| 9731 001035 | 09, 22 |
| 9731 002001 | 31 |
| 9731 005004 | 07, 15, 16, 19 |
| 9740 000607 | 23, 24 |
| 9742 300140 | 15, 16 |
| 9742 300190 | 05 |
| 9742 330120 | 07 |
| 9780 000108 | 31 |
| 9781 000002 | 31 |
| 9790 010010 | 07 |
| 9790 020010 | 15 |
| 9790 201000 | 19, 20 |
| 9790 201001 | 32 |
| 9800 110002 A | 27 |
| 9800 110002 D | 27 |
| 9800 120009 A | 29 |
| 9800 120017 A | 29 |
| 9800 130014 R | 28 |
| 9800 310002 | 29 |
| 9800 310003 | 29 |
| 9800 310006 | 28, 29 |
| 9800 310007 | 29 |
| 9800 321009 | 29 |
| 9800 327001 | 29 |
| 9800 330001 | 28, 29 |
| 9800 330002 | 28 |
| 9800 330006 | 28 |
| 9800 330009 | 28, 30 |
| 9800 330010 | 28, 30 |
| 9800 330011 | 28, 29 |
| 9800 331014 | 28 |
| 9800 360050 | 27 |
| 9810 390402 | 21 |
| 9815 580001 | 27 |
| 9815 590025 | 29 |
| 9815 590026 | 29 |
| 9822 510001 | 25 |
| 9822 510003 | 25 |
| 9822 510012 | 25 |
| 9822 510013 | 25 |
| 9822 560000 | 26 |
| 9822 610000 | 25 |
| 9822 642024 | 25 |
| 9822 642027 | 25 |
| 9825 190104 | 28 |
| 9825 190400 | 27, 29 |
| 9825 190502 | 27, 29 |
| 9825 551102 | 14 |
| 9825 810302 | 25 |
| 9825 810319 | 28 |
| 9825 810412 | 28 |
| 9830 501011 | 21 |
| 9830 520004 | 14 |
| 9840 120001 (6x) | 29 |
| 9840 120003 | 25 |
| 9840 120026 | 25 |
| 9840 120027 | 22 |
| 9840 120030 | 21 |
| 9840 120060 | 28, 29 |
| 9840 120104 | 22 |
| 9840 121001 | 25 |
| 9840 121002 | 21 |
| 9840 123003 | 25 |
| 9840 123003 (6x) | 29 |
| 9840 133001 | 25 |
| 9840 133002 | 25 |
| 9840 133004 | 25, 29 |
| 9840 135001 | 25 |
| 9840 135002 | 25 |
| 9850 001083 | 26 |
| 9850 367001 | 21 |
| 9870 001003 | 27 |
| 9870 001004 | 27 |
| 9870 001024 | 29 |
| 9870 001025 | 29 |
| 9870 001113 | 23 |
| 9870 367002 | 21 |
| 9870 367003 | 21 |
| 9870 367004 | 21 |
| 9880 001003 | 28 |
| 9880 002001 | 31 |
| 9880 367003 | 21 |
| 9880 767004 | 21 |
| 9880 867103 | 26 |
| 9889 036701 1 | 27 |

| Teile-Nr./Part-no. | Tafel/Table | Teile-Nr./Part-no. | Tafel/Table | Teile-Nr./Part-no. | Tafel/Table | Teile-Nr./Part-no. | Tafel/Table |
|---|---|---|---|---|---|---|---|
| 9889 036701 2 | 27 | | | | | | |
| 9889 036701 3 | 27 | | | | | | |
| 9889 036703 8 | 28 | | | | | | |
| 9889 036704 8 | 28 | | | | | | |
| 9889 036705 1 | 29 | | | | | | |
| 9889 036705 2 | 29 | | | | | | |
| 9889 036705 3 | 29 | | | | | | |
| MG43 000062 | 31 | | | | | | |
| MG43 000401 | 28 | | | | | | |
| MG43 000410 | 27 | | | | | | |
| MG53 002501 | 31 | | | | | | |
| MG53 007921 | 31 | | | | | | |
| MG53 007922 | 31 | | | | | | |
| MG55 000501 | 31 | | | | | | |
| N800 006701 | 33 | | | | | | |
| N800 006702 | 33 | | | | | | |
| N800 006703 | 33 | | | | | | |
| N800 006704 | 33 | | | | | | |
| N800 006705 | 33 | | | | | | |
| N800 006706 | 33 | | | | | | |
| N800 040367 | 33 | | | | | | |
| Z100 011022 | 23 | | | | | | |

**E1**

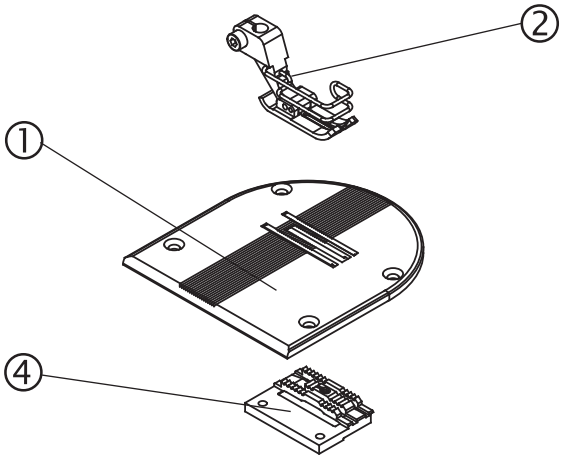


**E2**

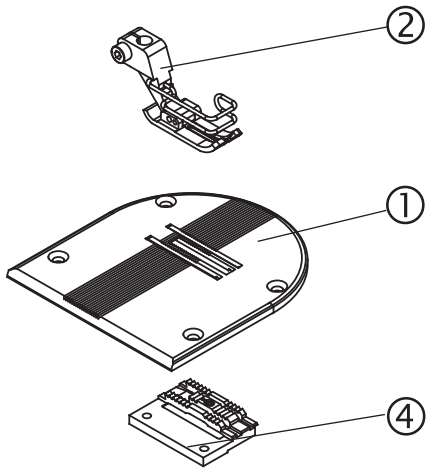


**E3**

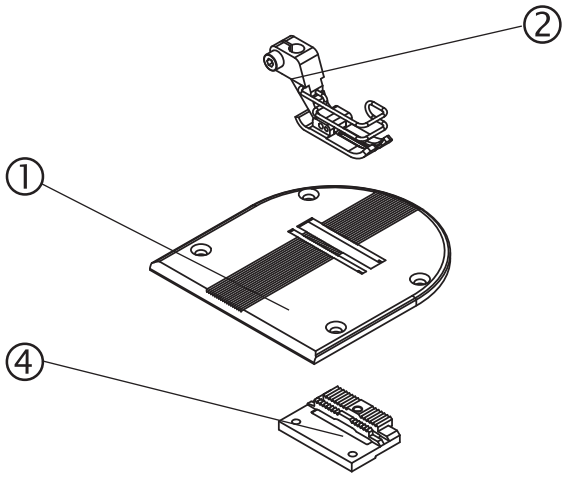


**E4**

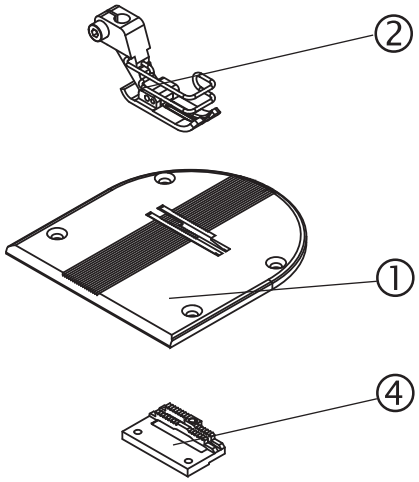


**E5**

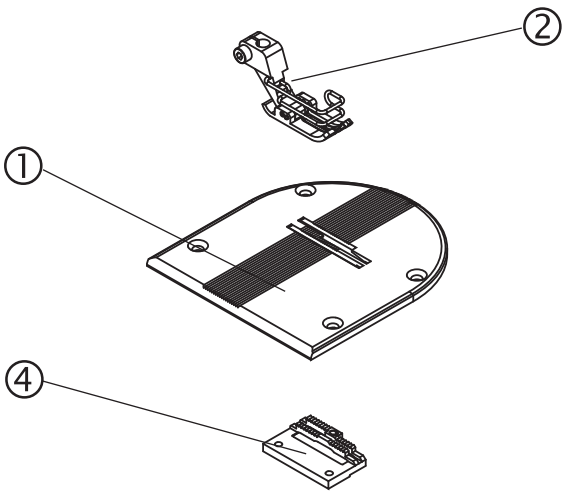


Данная информация для
Вас предоставлена
ООО
"ШВЕЙПРОМКОМПЛЕКТ"
т/ф (499) 2592598 г.Москва
www.shveiprom.com
2592598@mail.ru

Данная информация для
Вас предоставлена
ООО
"ШВЕЙПРОМКОМПЛЕКТ"
т/ф (499) 2592598 г.Москва
www.shveiprom.com


| E-Nr. / E-No. / Abb.-Nr. / Fig.No. — Für Unterklasse / For Subclass — Verwendungszweck / Use | Material Nr. / Material No. | Stichplatte / Throat plate ① | | | | Haupttransporteur / Main feed dog ④ | | | | | Transp. Fuß / Feeding foot | | | | Drückerfuß / Presser foot ② | | | | | |
|---|---|---|---|---|---|---|---|---|---|---|---|---|---|---|---|---|---|---|---|---|
| | | Stichplatte / Throat plate | Stichplatte vorn / Throat plate front | Stichplatte hinter / Throat plate rear | | Stichlochgröße / Stitch hole size mm | Sägeverzahnt / Serrated mm | Säge-schrägverzahnt / Serrated, oblique mm | Kreuzverzahnt / Cross toothed mm | Dachverzahnt / Roof-shaped mm | Unverzahnt / non toothed | Sägeverzahnt / serrated mm | | | Drückerfuß / Presser foot | Ausgleichfuß / Compensating foot | Hüpferfuß / Skipping foot | | Nadelhalter/ Needle holder | Nadelsystem / -dicke / Needle system / -size |
| E1 — -180115; -170115<br>Näheinrichtung für allgemeine Näharbeiten in mittelschwerem bis schwerem Nähgut. Nadeldicke NM 100-150. Stichlänge max. 6 mm.<br>Equipment for general sewing operations in medium and heavy weight material. Needle size NM 100-150. Stitch length max. 6 mm. | 0327 E00001 | 0327 200010 | | | | 2,2 x 3,2 | 0327 210010 | 2,0 | | | | | | | 0327 220034 | | | | | 134-35 / 120 |
| E2 — -180115; -170115<br>Näheinrichtung für allgemeine Näharbeiten in mittelschwerem bis schwerem Nähgut. Nadeldicke NM 100-150. Stichlänge max. 8 mm.<br>Equipment for general sewing operations in medium and heavy weight material. Needle size NM 100-150.Stitch length max. 8 mm. | 0327 E00002 | 0327 200020 | | | | 2,2 x 3,2 | 0327 210010 | 2,0 | | | | | | | 0327 220034 | | | | | 134-35 / 120 |
| E3 — -180115; -170115<br>Näheinrichtung für allgemeine Näharbeiten in mittelschwerem Nähgut. Nähfadendicke bis Nm 10/3. Nadeldicke NM 130-180. Stichlänge max. 8 mm.<br>Equipment for general sewing operations in medium weight material. Thread count up to Nm 10/3. Needle size NM 130-180. Stitch length max. 8 mm. | 0327 E00003 | 0327 200030 | | | | 3,2 x 3,2 | 0327 210030 | 1,6 | | | | | | | 0327 220034 | | | | | 134-35 / 180 |
| E4 — -180115; -170115<br>Näheinrichtung zum Kantensteppen 2 mm rechts der Nadel in mittelschwerem Nähgut. Nadeldicke NM 130-180. Stichlänge max. 6 mm.<br>Equipment for stitching on edges 2 mm on the right of the needle in medium weight material. Needle size NM 130-180. Stitch length max. 6 mm. | 0327 E00004 | 0327 200050 | | | | 3,0 x 3,6 | 0327 210050 | 1,6 | | | | | | | 0327 220234 | | | | | 134-35 / 180 |
| E5 — -180115; -170115<br>Näheinrichtung zum Kantensteppen in mittelschwerem Nähgut, Gelenkfuss mit federndem Anschlag 3 mm rechts der Nadel. Nadeldicke NM 130-180. Stichlänge max. 6 mm.<br>Equipment for stitching on edges in medium weight material, articulated foot with spring loaded guide 3 mm on the right of the needle. Needle size NM 130-180. Stitch length max. 6 mm. | 0327 E00005 | 0327 200070 | | | | 3,0 x 3,6 | 0327 210070 | 1,6 | | | | | | | 0327 220094 | | | | | 134-35 / 180 |

= Änderung / Modification

**E1**

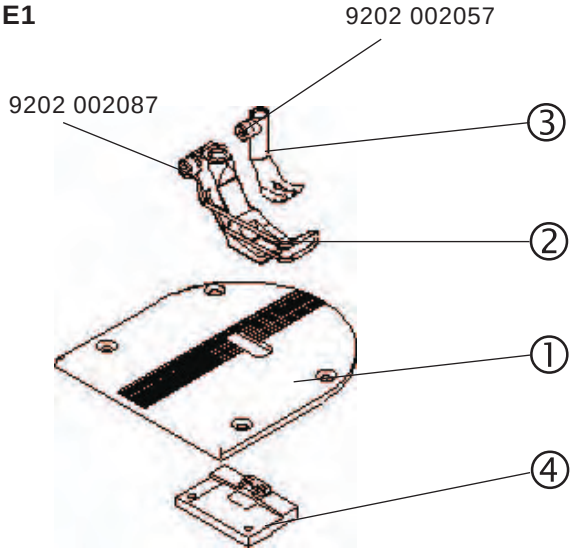


**E2**

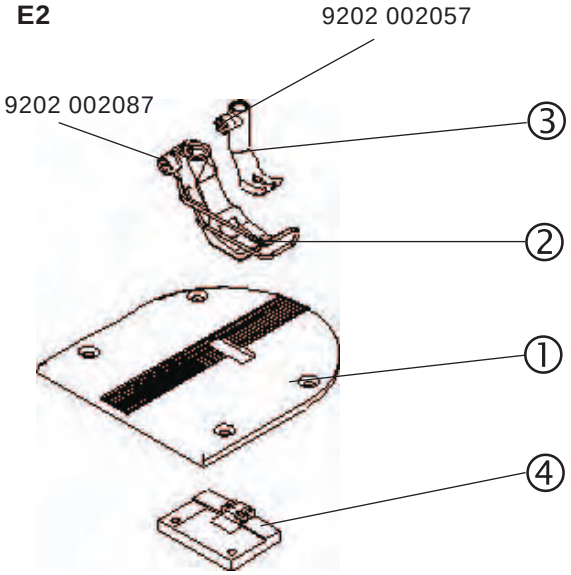


**E4**

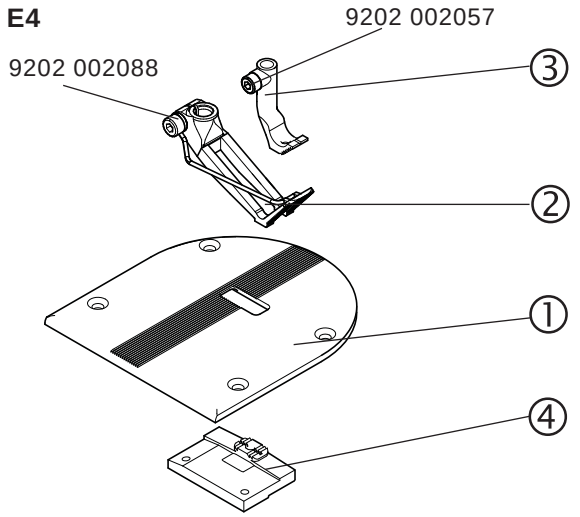


**E5**

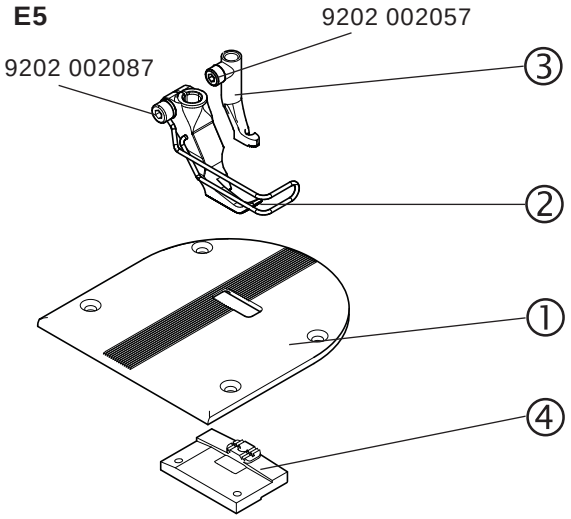


**E6**

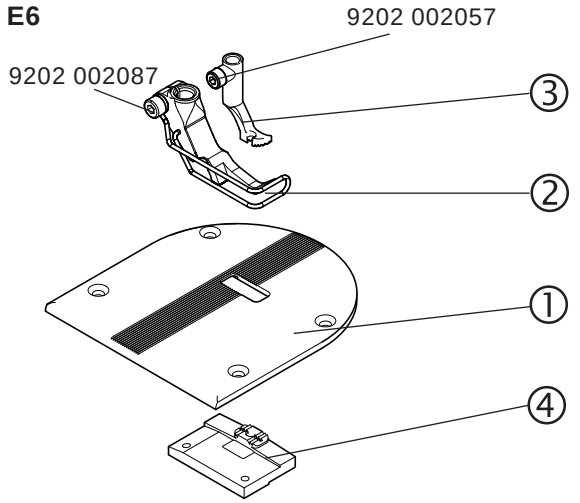


**E7**

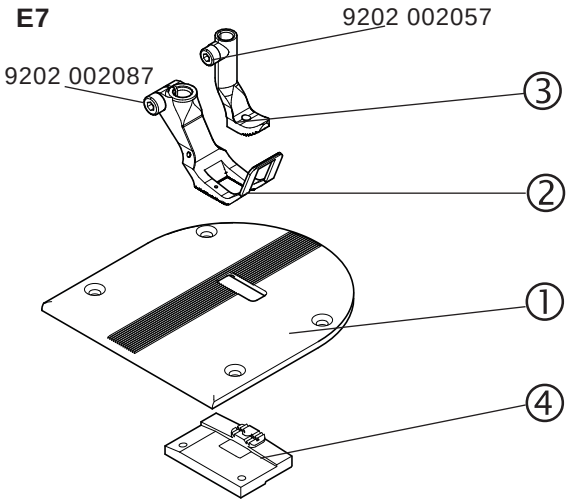

**E10**

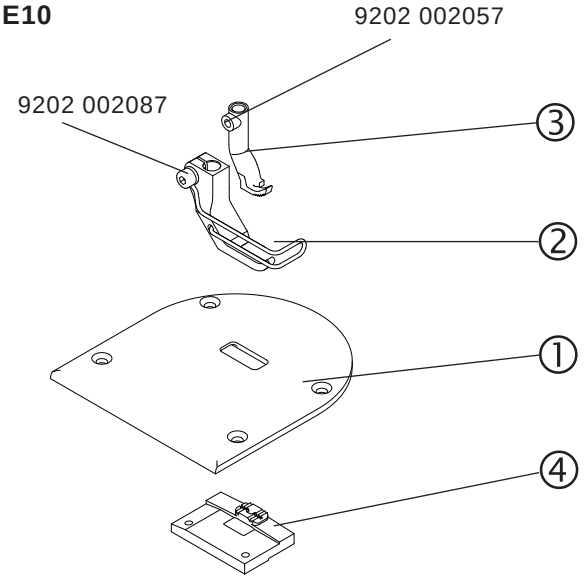


**E11**

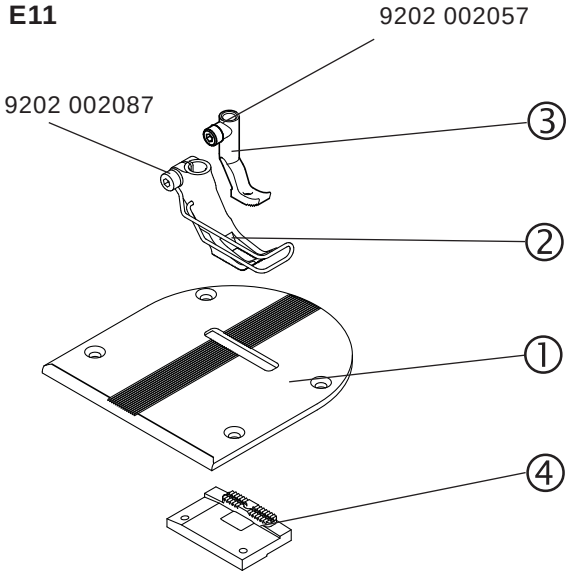


**E15**

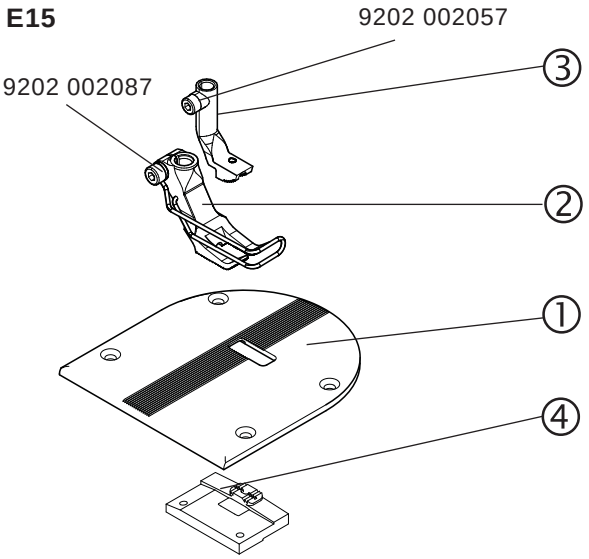


**E16**

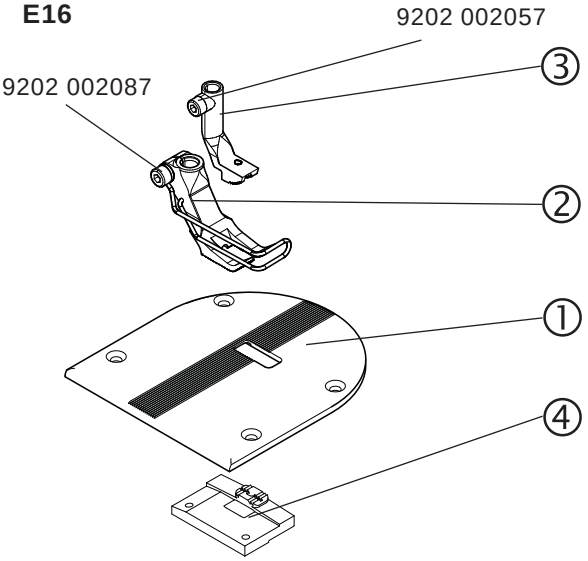


**E17**

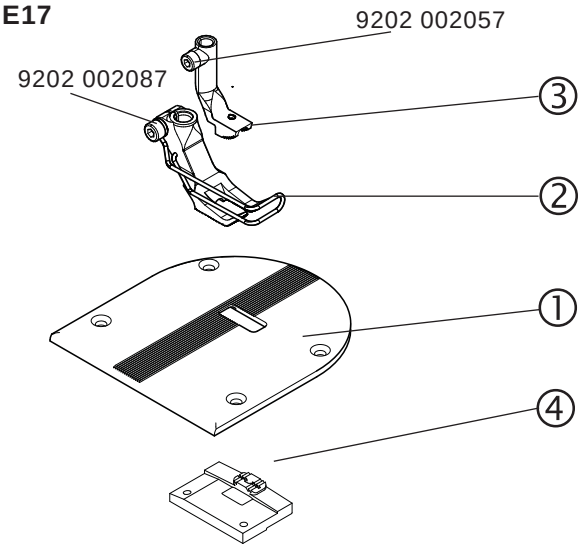


**E20**

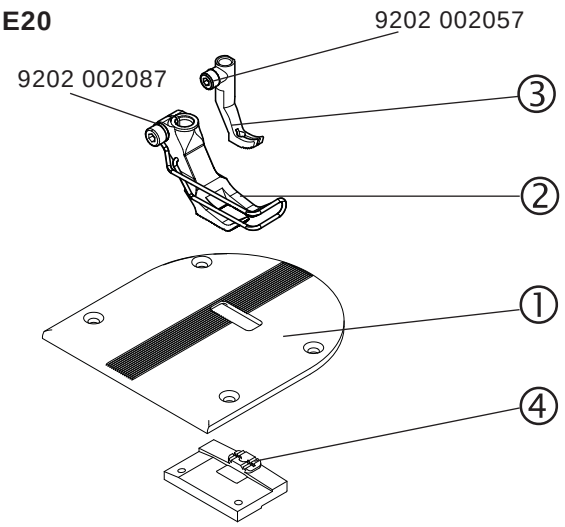

**E101**

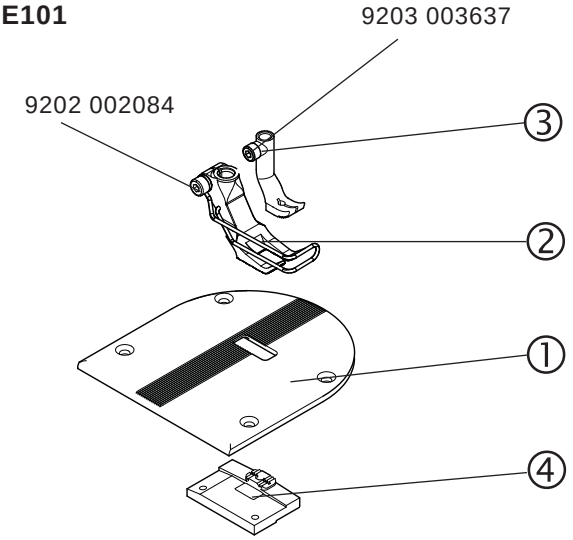


**E102**

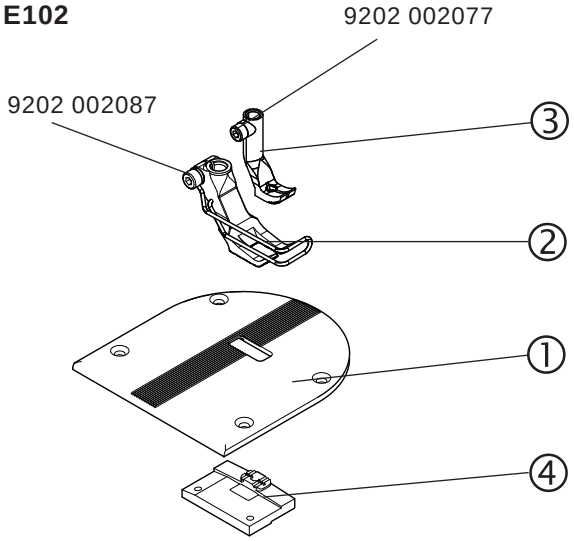


**E104**

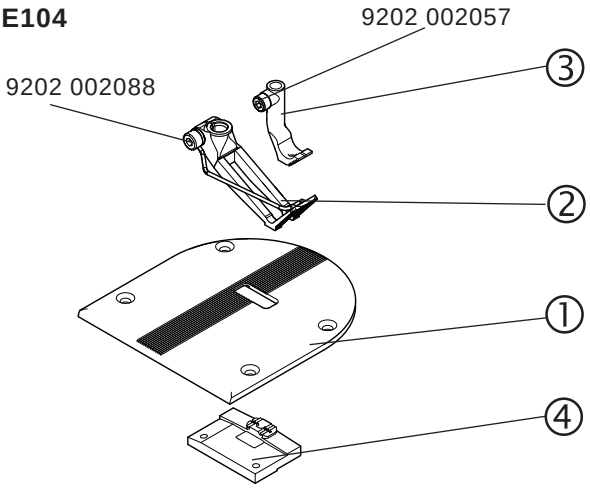


**E105**

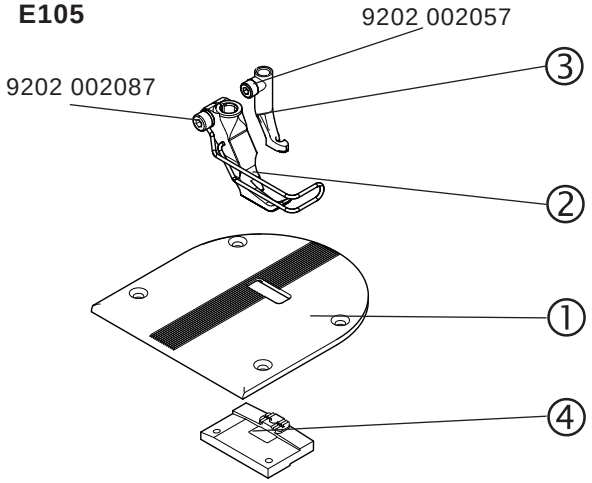


**E106**

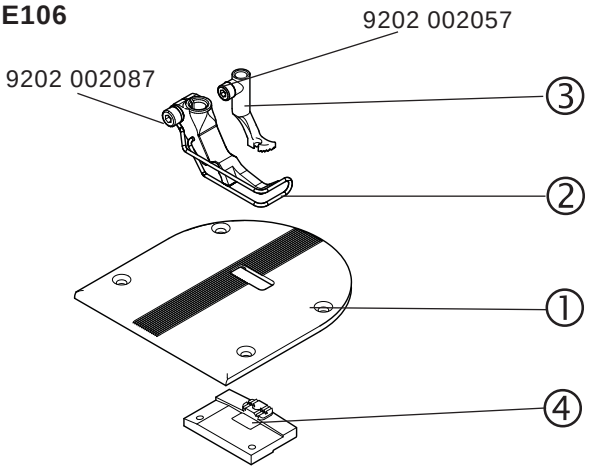


**E107**

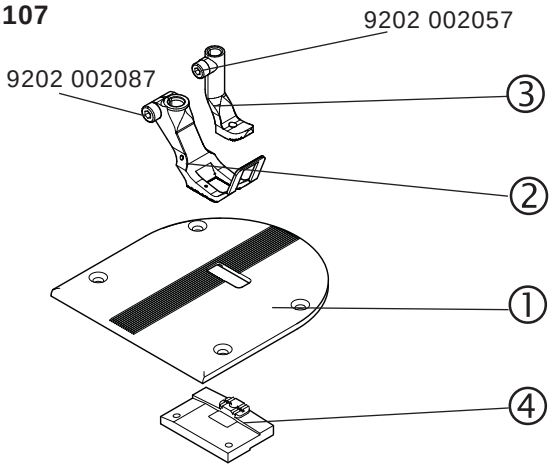

**E111**

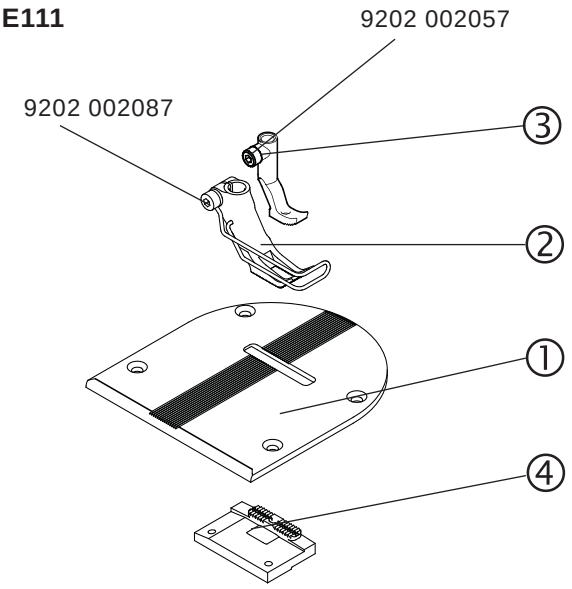


**E115**

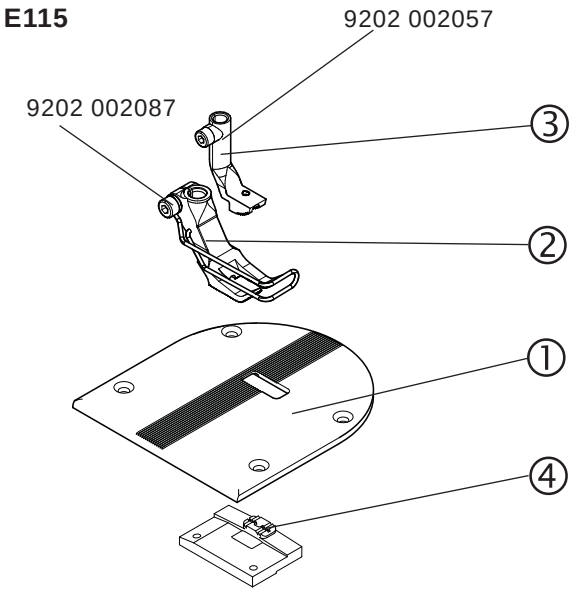


**E116**

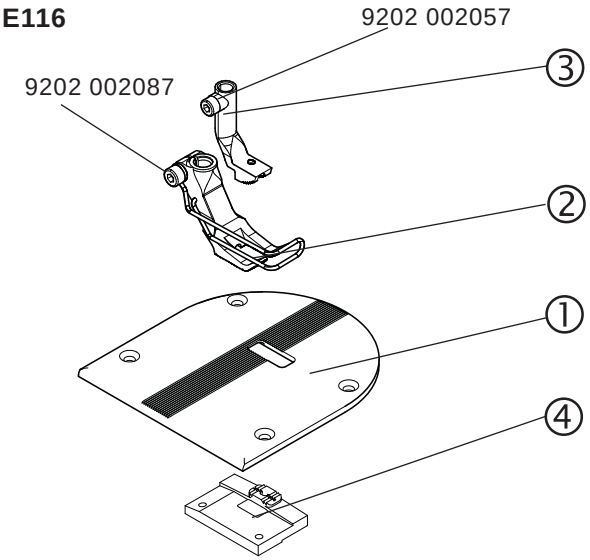


**E117**

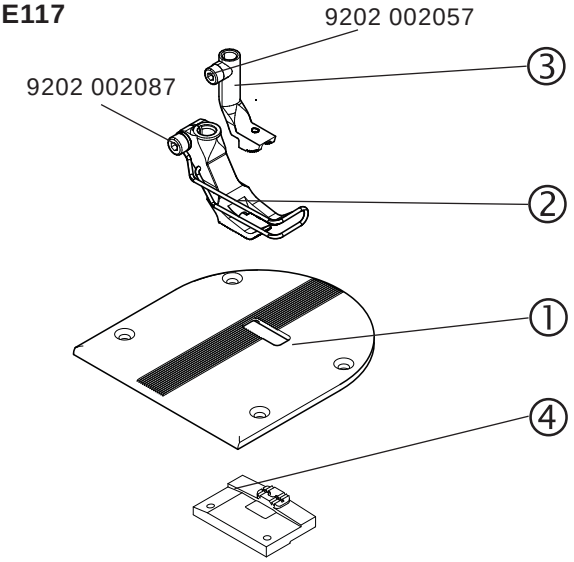

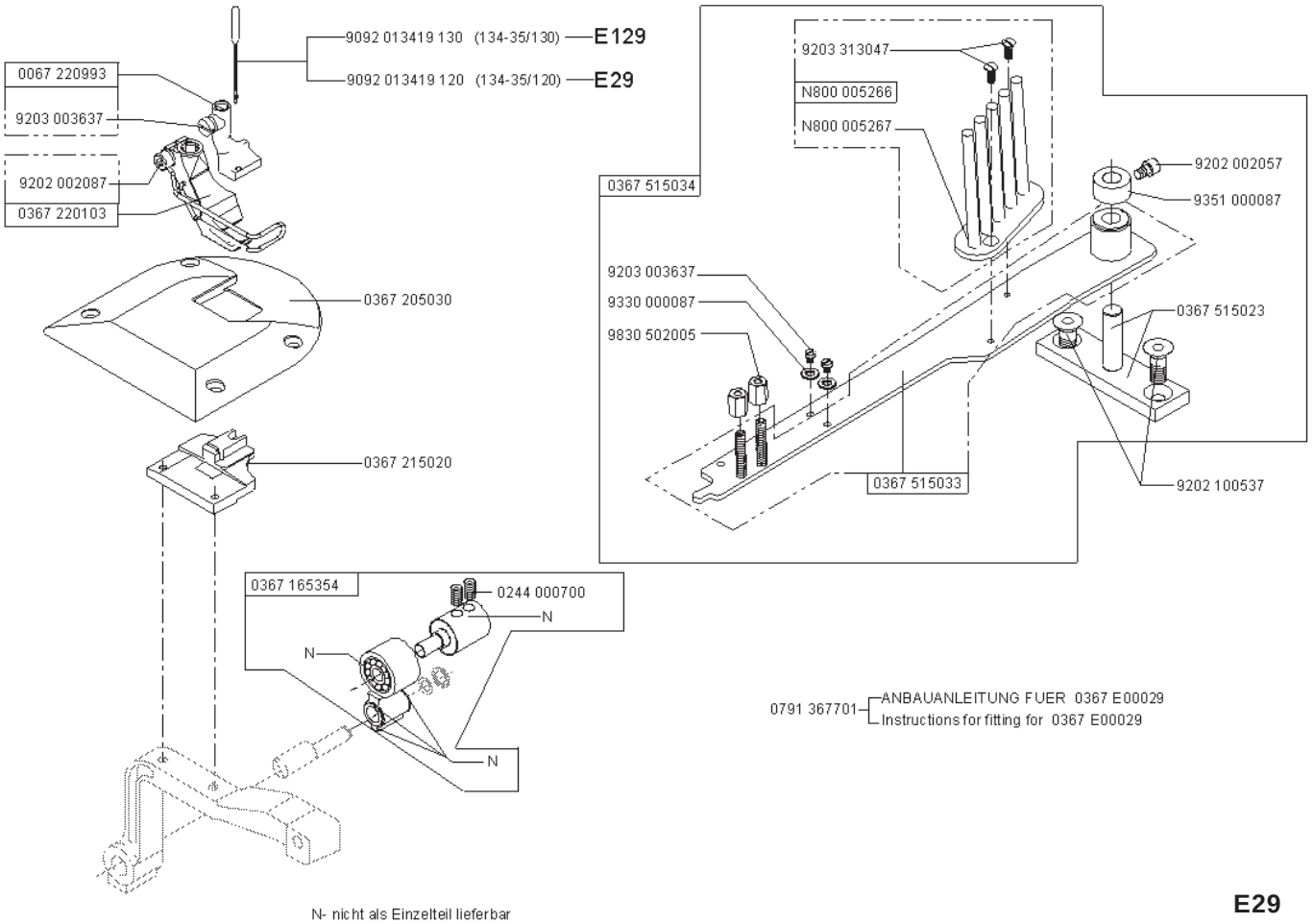


N- nicht als Einzelteil lieferbar
not available as separate part

**E29**
**E129**

| E-Nr. / E-No. / Abb.-Nr. / Fig.No. | Für Unterklasse / For Subclass<br>Verwendungszweck / Use | Stichplatte / Throat plate ① | | | | Haupttransporteur / Main feed dog ④ | | | | | Transp. Fuß / Feeding foot ③ | | | | Drückerfuß / Presser foot ② | | | | | | |
|---|---|---|---|---|---|---|---|---|---|---|---|---|---|---|---|---|---|---|---|---|---|
| | | Stichplatte / Throat plate | Stichplatte vorn / Throat plate front | Stichplatte hinter / Throat plate rear | | Stichlochgröße / Stitch hole size mm | Sägeverzahnt / Serrated mm | Säge-schrägverzahnt / Serrated, oblique mm | Kreuzverzahnt / Cross toothed mm | Dachverzahnt / Roof-shaped mm | Unverzahnt / non toothed | Sägeverzahnt / serrated mm | | | Drückerfuß / Presser foot | Ausgleichfuß / Compensating foot | Hüpferfuß / Skipping foot | | | Nadelhalter / Needle holder | Nadelsystem / -dicke / Needle system / -size |
| E1 | -170115; -170010; -170315<br>Näheinrichtung für allgemeine Näharbeiten in mittelschwerem Nähgut.<br>Stichlänge max. 6 mm.<br>Equipment for general sewing operations in medium weight material.<br>Stitch length max. 6 mm. | 0367 205010 | | | | 2,2 x 3,2 | 0367 215010 | | | | 0467 220013 | | | | 0367 220993 | | | | | | 134-35 / 120 |
| E2 | -170115; -170010; -170315<br>Näheinrichtung für allgemeine Näharbeiten in mittelschwerem Nähgut.<br>Stichlänge max. 8 mm.<br>Equipment for general sewing operations in medium weight material.<br>Stitch length max. 8 mm. | 0367 205020 | | | | 2,2 x 3,2 | 0367 215010 | | | | 0467 220013 | | | | 0467 220043 | | | | | | 134-35 / 120 |
| E4 | -170115; -170010; -170315<br>Näheinrichtung für allgemeine Näharbeiten in mittelschwerem Nähgut, gute Klettereigenschaften und für Quernähte.<br>Stichlänge max. 8 mm.<br>Equipment for general sewing operations in medium weight material.<br>Stitch length max. 6 mm. | 0367 205020 | | | | 2,2 x 3,2 | 0367 215010 | | | | 0467 220483 | | | | 0767 220013 | | | | | | 134-35 / 120 |
| E5 | -170115; -170010; -170315<br>Näheinrichtung zum Kantensteppen 1 mm rechts der Nadel.<br>Stichlänge max. 6 mm.<br>Equipment for stitching on edges 1 mm on the right of the needle.<br>Stitch length max. 6 mm. | 0367 205010 | | | | 2,2 x 3,2 | 0367 215010 | | | | 0067 220713 | | | | 0367 220283 | | | | | | 134-35 / 120 |
| E6 | -170115; -170010; -170315<br>Näheinrichtung zum Kantensteppen 1 mm links der Nadel.<br>Stichlänge max. 6 mm.<br>Equipment for stitching on edges 1 mm on the left of the needle.<br>Stitch length max. 6 mm. | 0367 205010 | | | | 2,2 x 3,2 | 0367 215010 | | | | 0067 220703 | | | | 0367 220343 | | | | | | 134-35 / 120 |

= Änderung / Modification

| E-Nr. / E-No. Abb.-Nr. / Fig.No. | Für Unterklasse / For Subclass<br>Verwendungszweck / Use | Stichplatte / Throat plate ① | | | | Haupttransporteur / Main feed dog ④ | | | | | Transp.Fuß / Feeding foot ③ | | | | Drückerfuß / Presser foot ② | | | | | | |
|---|---|---|---|---|---|---|---|---|---|---|---|---|---|---|---|---|---|---|---|---|---|
| | | Stichplatte / Throat plate | Stichplatte vorn / Throat plate front | Stichplatte hinter / Throat plate rear | | Stichlochgröße / Stitch hole size mm | Sägeverzahnt / Serrated mm | Säge-schrägverzahnt / Serrated, oblique mm | Kreuzverzahnt / Cross toothed mm | Dachverzahnt / Roof-shaped mm | Unverzahnt / non toothed | Sägeverzahnt, Serrated | | | Drückerfuß / Presser foot | Ausgleichfuß / Compensating foot | Hüpferfuß / Skipping foot | | | Nadelhalter / Needle holder | Nadelsystem / -dicke / Needle system / -size |
| E7 | -170115; -170010; -170315<br><br>Näheinrichtung für allgemeine Näharbeiten in wattiertem Nähgut.<br>Stichlänge max. 6 mm.<br><br>Equipment for general sewing operations in quilted material.<br>Stitch length max. 6 mm. | 0367 205010 | | | | 2,2 x 3,2 | 0367 215010 | | | | 0367 221553 | | | | 0367 221543 | | | | | | 134-35 / 120 |
| E10 | -170115; -170010; -170315<br><br>Näheinrichtung für allgemeine Näharbeiten für die Lederbekleidung. (Stichplatte ohne Verzahnung)<br>Stichlänge max. 6 mm.<br><br>Equipment for general sewing operations for the leather garment. (Throat plate non toothed)<br>Stitch length max. 6 mm. | 0367 205050 | | | | 2,2 x 3,2 | 0367 215010 | | | | 0367 225033 | | | | 0367 225023 | | | | | | 134-35 / 120 |
| E11 | -170115; -170010; -170315<br><br>Näheinrichtung für allgemeine Näharbeiten für die Kantenarbeiten.<br>Stichlänge max. 6 mm<br>Equipment for general sewing operations for sewing on the edge.<br>Stitch length max. 6 mm. | 0367 205040 | | | | 2,2 x 3,2 | 0367 215040 | | | | 0367 225043 | | | | 0367 225053 | | | | | | 134-35 / 120 |
| E15 | -170115; -170010; -170315<br><br>Näheinrichtung für Kederarbeiten.<br>Kedernut 4 mm links der Nadel.<br>Stichlänge max. 6 mm.<br><br>Equipment for welting operations.<br>Piping groove 4 mm on the left of the needle.<br>Stitch length max. 6 mm. | 0367 205010 | | | | 2,2 x 3,2 | 0367 215010 | | | | 0167 220583 | | | | 0367 220773 | | | | | | 134-35 / 120 |
| E16 | -170115; -170010; -170315<br><br>Näheinrichtung für Kederarbeiten.<br>Kedernut 5 mm links der Nadel.<br>Stichlänge max. 6 mm.<br><br>Equipment for welting operations.<br>Piping groove 5 mm on the left of the needle.<br>Stitch length max. 6 mm. | 0367 205010 | | | | 2,2 x 3,2 | 0367 215010 | | | | 0167 220603 | | | | 0367 220783 | | | | | | 134-35 / 120 |

= Änderung / Modification

| E-Nr. / E-No. / Abb.-Nr. / Fig.No. | Für Unterklasse / For Subclass<br>Verwendungszweck / Use | Stichplatte / Throat plate ① | | | | Haupttransporteur / Main feed dog ④ | | | | | Transp.Fuß / Feeding foot ③ | | | | Drückerfuß / Presser foot ② | | | | | | |
|---|---|---|---|---|---|---|---|---|---|---|---|---|---|---|---|---|---|---|---|---|---|
| | | Stichplatte / Throat plate | Stichplatte vorn / Throat plate front | Stichplatte hinter / Throat plate rear | | Stichlochgröße / Stitch hole size mm | Sägeverzahnt / Serrated mm | Säge-schrägverzahnt / Serrated, oblique mm | Kreuzverzahnt / Cross toothed mm | Dachverzahnt / Roof-shaped mm | Unverzahnt / non toothed | Sägeverzahnt, Serrated | | | Drückerfuß / Presser foot | Ausgleichfuß / Compensating foot | Hüpferfuß / Skipping foot | | | Nadelhalter / Needle holder | Nadelsystem / -dicke / Needle system / -size |
| E17 | -170115; -170010; -170315<br><br>Näheinrichtung für Kederarbeiten.<br>Kedernut 6 mm links der Nadel.<br>Stichlänge max. 6 mm.<br><br>Equipment for welting operations.<br>Piping groove 6 mm on the left of the needle.<br>Stitch length max. 6 mm. | 0367 205010 | | | | 2,2 x 3,2 | 0367 215010 | | | | 0167 220363 | | | | 0367 220793 | | | | | | 134-35 / 120 |
| E20 | -170115; -170010; -170315<br>-180115; -180010; -180315<br><br>Näheinrichtung für allgemeine Näharbeiten in mittelschwerem Nähgut. Nadelstärke bis NM 150.<br>Stichlänge max. 8 mm.<br><br>Equipment for general sewing operations in medium weight material. Needle size up to NM 150.<br>Stitch length max. 8 mm. | 0367 205020 | | | | 2,7 x 3,6 | 0367 215060 | | | | 0367 221443 | | | | 0367 221453 | | | | | | 134-35 / 150 |
| E29 | -170115; -170010; -170315<br><br>Näheinrichtung mit mitgehender Einfaßvorrichtung.<br>Stichlänge max. 6 mm<br><br>Equipment for general sewing with binding device.<br>Stitch length max. 6 mm. | 0367 205030 | | | | 2,2 x 3,2 | 0367 215020 | | | | 0067 220993 | | | | 0367 220103 | | | | | | 134-35 / 120 |
| E101 | -180115; -180010; -180315<br><br>Näheinrichtung für allgemeine Näharbeiten in mittelschwerem Nähgut. Nadelstärke NM 130 - 180.<br>Stichlänge max. 6 mm.<br><br>Equipment for general sewing operations in medium weight material. Needle size NM 130 -180.<br>Stitch length max. 6 mm. | 0367 205010 | | | | 2,2 x 3,2 | 0367 215060 | | | | 0768 220113 | | | | 0367 220993 | | | | | | 134-35 / 150 |
| E102 | -180115; -180010; -180315<br><br>Näheinrichtung für allgemeine Näharbeiten in mittelschwerem Nähgut. Nadelstärke NM 130 - 180.<br>Stichlänge max. 8 mm.<br><br>Equipment for general sewing operations in medium weight material. Needle size NM 130 -180.<br>Stitch length max. 8 mm. | 0367 205020 | | | | 2,2 x 3,2 | 0367 215060 | | | | 0768 220013 | | | | 0467 220043 | | | | | | 134-35 / 150 |

= Änderung / Modification

| E-Nr. / E-No. / Abb.-Nr. / Fig.No. | Für Unterklasse / For Subclass<br>Verwendungszweck / Use | Stichplatte / Throat plate ① | | | | Haupttransporteur / Main feed dog ④ | | | | | Transp. Fuß / Feeding foot ③ | | | | Drückerfuß / Presser foot ② | | | | | | |
|---|---|---|---|---|---|---|---|---|---|---|---|---|---|---|---|---|---|---|---|---|---|
| | | Stichplatte / Throat plate | Stichplatte vorn / Throat plate front | Stichplatte hinter / Throat plate rear | | Stichlochgröße / Stitch hole size mm | Sägeverzahnt / Serrated mm | Säge-schrägverzahnt / Serrated, oblique mm | Kreuzverzahnt / Cross toothed mm | Dachverzahnt / Roof-shaped mm | Unverzahnt / non toothed | Sägeverzahnt / serrated mm | | | Drückerfuß / Presser foot | Ausgleichfuß / Compensating foot | Hüpferfuß / Skipping foot | | | Nadelhalter / Needle holder | Nadelsystem / -dicke / Needle system / -size |
| E104 | -180115; -180010; -180315<br><br>Näheinrichtung für allgemeine Näharbeiten in mittelschwerem Nähgut, gute Klettereigenschaften und für Quernähte. Nadelstärke NM 130 - 180. Stichlänge max. 8 mm.<br><br>Equipment for general sewing operations in medium weight material. Needle size NM 130 -180. Stitch length max. 6 mm. | 0367 205020 | | | | 2,2 x 3,2 | 0367 215060 | | | | 0367 225073 | | | | 0767 220013 | | | | | | 134-35 / 150 |
| E105 | -180115; -180010; -180315<br><br>Näheinrichtung zum Kantensteppen 1 mm rechts der Nadel. Nadelstärke NM 130 - 180. Stichlänge max. 6 mm.<br><br>Equipment for stitching on edges 1 mm on the right of the needle. Needle size NM 130 -180. Stitch length max. 6 mm. | 0367 205010 | | | | 2,2 x 3,2 | 0367 215060 | | | | 0367 225083 | | | | 0367 220293 | | | | | | 134-35 / 150 |
| E106 | -180115; -180010; -180315<br><br>Näheinrichtung zum Kantensteppen 1 mm links der Nadel. Nadelstärke NM 130 - 180. Stichlänge max. 6 mm.<br><br>Equipment for stitching on edges 1 mm on the left of the needle. Needle size NM 130 -180. Stitch length max. 6 mm. | 0367 205010 | | | | 2,2 x 3,2 | 0367 215060 | | | | 0367 225093 | | | | 0367 220303 | | | | | | 134-35 / 150 |
| E107 | -180115; -180010; -180315<br><br>Näheinrichtung für allgemeine Näharbeiten in wattiertem Nähgut. Nadelstärke NM 130 - 180. Stichlänge max. 6 mm.<br><br>Equipment for general sewing operations in quilted material. Needle size NM 130 -180. Stitch length max. 6 mm. | 0367 205010 | | | | 2,2 x 3,2 | 0367 215060 | | | | 0367 225103 | | | | 0367 221543 | | | | | | 134-35 / 150 |
| E111 | -180115; -180010; -180315<br><br>Näheinrichtung für allgemeine Näharbeiten für die Kantenarbeiten. Nadelstärke NM 130 - 180. Stichlänge max. 6 mm<br>Equipment for general sewing operations for sewing on the edge. Needle size NM 130 -180. Stitch length max. 6 mm. | 0367 205040 | | | | 2,2 x 3,2 | 0367 215040 | | | | 0367 225043 | | | | 0367 225053 | | | | | | 134-35 / 150 |

= Änderung / Modification

| E-Nr. / E-No. / Abb.-Nr. / Fig.No. | Für Unterklasse / For Subclass<br>Verwendungszweck / Use | Stichplatte / Throat plate ① | | | | Haupttransporteur / Main feed dog ④ | | | | | Transp. Fuß / Feeding foot ③ | | | | Drückerfuß / Presser foot ② | | | | | | |
|---|---|---|---|---|---|---|---|---|---|---|---|---|---|---|---|---|---|---|---|---|---|
| | | Stichplatte / Throat plate | Stichplatte vorn / Throat plate front | Stichplatte hinter / Throat plate rear | | Stichlochgröße / Stitch hole size mm | Sägeverzahnt / Serrated mm | Säge-schrägverzahnt / Serrated, oblique mm | Kreuzverzahnt / Cross toothed mm | Dachverzahnt / Roof-shaped mm | Unverzahnt / non toothed | Sägeverzahnt / serrated mm | | | Drückerfuß / Presser foot | Ausgleichfuß / Compensating foot | Hüpferfuß / Skipping foot | | | Nadelhalter / Needle holder | Nadelsystem / -dicke / Needle system / -size |
| E115 | -180115; -180010; -180315<br><br>Näheinrichtung für Kederarbeiten.<br>Kedernut 4 mm links der Nadel.<br>Stichlänge max. 6 mm.<br><br>Equipment for welting operations.<br>Piping groove 4 mm on the left of the needle.<br>Stitch length max. 6 mm. | 0367 205010 | | | | 2,2 x 3,2 | 0367 215010 | | | | 0167 220583 | | | | 0367 220773 | | | | | | 134-35 / 130 |
| E116 | -180115; -180010; -180315<br><br>Näheinrichtung für Kederarbeiten.<br>Kedernut 5 mm links der Nadel.<br>Stichlänge max. 6 mm.<br><br>Equipment for welting operations.<br>Piping groove 5 mm on the left of the needle.<br>Stitch length max. 6 mm. | 0367 205010 | | | | 2,2 x 3,2 | 0367 215010 | | | | 0167 220603 | | | | 0367 220343 | | | | | | 134-35 / 130 |
| E117 | -180115; -180010; -180315<br><br>Näheinrichtung für Kederarbeiten.<br>Kedernut 6 mm links der Nadel.<br>Stichlänge max. 6 mm.<br><br>Equipment for welting operations.<br>Piping groove 6 mm on the left of the needle.<br>Stitch length max. 6 mm. | 0367 205010 | | | | 2,2 x 3,2 | 0367 215010 | | | | 0167 220363 | | | | 0367 220793 | | | | | | 134-35 / 130 |
| E129 | -180115; -180010; -180315<br><br>Näheinrichtung mit mitgehender Einfaßvorrichtung.<br>Stichlänge max. 6 mm<br><br>Equipment for general sewing with binding device.<br>Stitch length max. 6 mm. | 0367 205030 | | | | 2,2 x 3,2 | 0367 215020 | | | | 0067 220993 | | | | 0367 220103 | | | | | | 134-35 / 130 |

= Änderung / Modification

Für diese technische Unterlage behalten wir uns den Urheberschutz gemäß DIN 34, Absatz 2.1 vor.



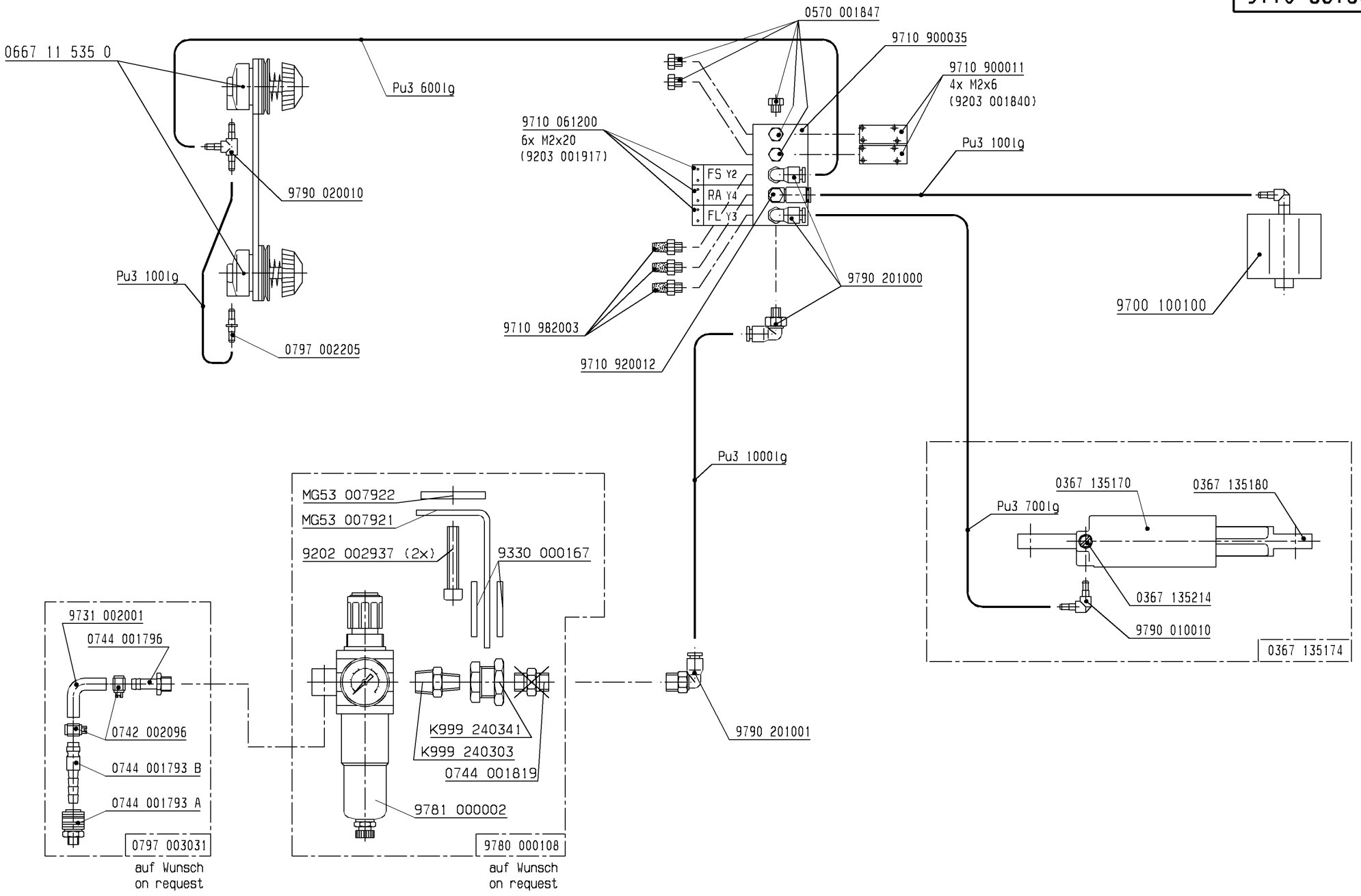


| Schlauch<br>Hose | Teile-Nr. (Meterware)<br>Part-No. (Yarded goods) |
|---|---|
| Pu3 | 9731 005004 |

| And. | Tag | gez. | gepr. |
|---|---|---|---|
| 04.0 | 26.01.05 | Schmid | |
| 03.0 | 02.06.04 | Schmid | |
| 02.0 | 29.09.03 | Schmid | |
| 01.0 | 10.09.02 | Schmid | |

Tag 27.04.01 | gez. Wiens | gepr. Langreck | ges. Kley

Pneu. - Geräteplan
für 0367 170115

Pneu. - Elements-Plan
for 0367 170115

DÜRKOPP ADLER AG

9770 367501

Blatt 1 | Blattz. 1

Für diese technische Unterlage behalten wir uns den Urheberschutz gemäß DIN 34, Absatz 2.1 vor.



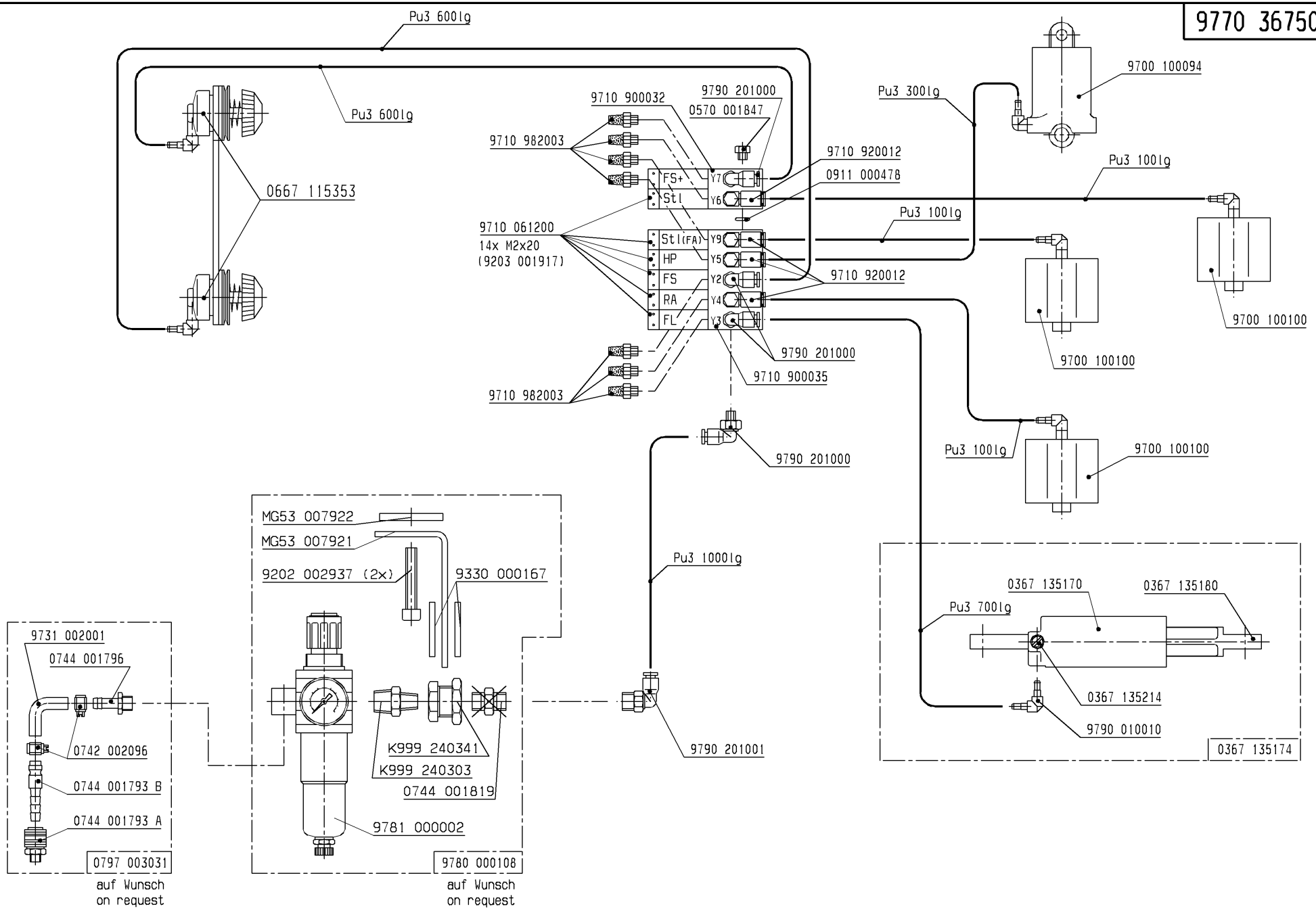


| Schlauch<br>Hose | Teile-Nr. (Meterware)<br>Part-No. (Yarded goods) |
|---|---|
| Pu3 | 9731 005004 |

| Änd. | Tag | gez. | gepr. |
|---|---|---|---|
| 03.0 | 26.01.05 | Schmid | |
| 02.0 | 29.09.03 | Schmid | |
| 01.0 | 21.01.03 | Schmid | |

| Tag | 10.09.02 | gez. | Schmid | gepr. | Voss | ges. | |
|---|---|---|---|---|---|---|---|

Pneu. - Geräteplan
für 0367 170315

Pneu. - Elements-Plan
for 0367 170315

DÜRKOPP ADLER AG

9770 367502

Blatt 1 | Blattz. 1

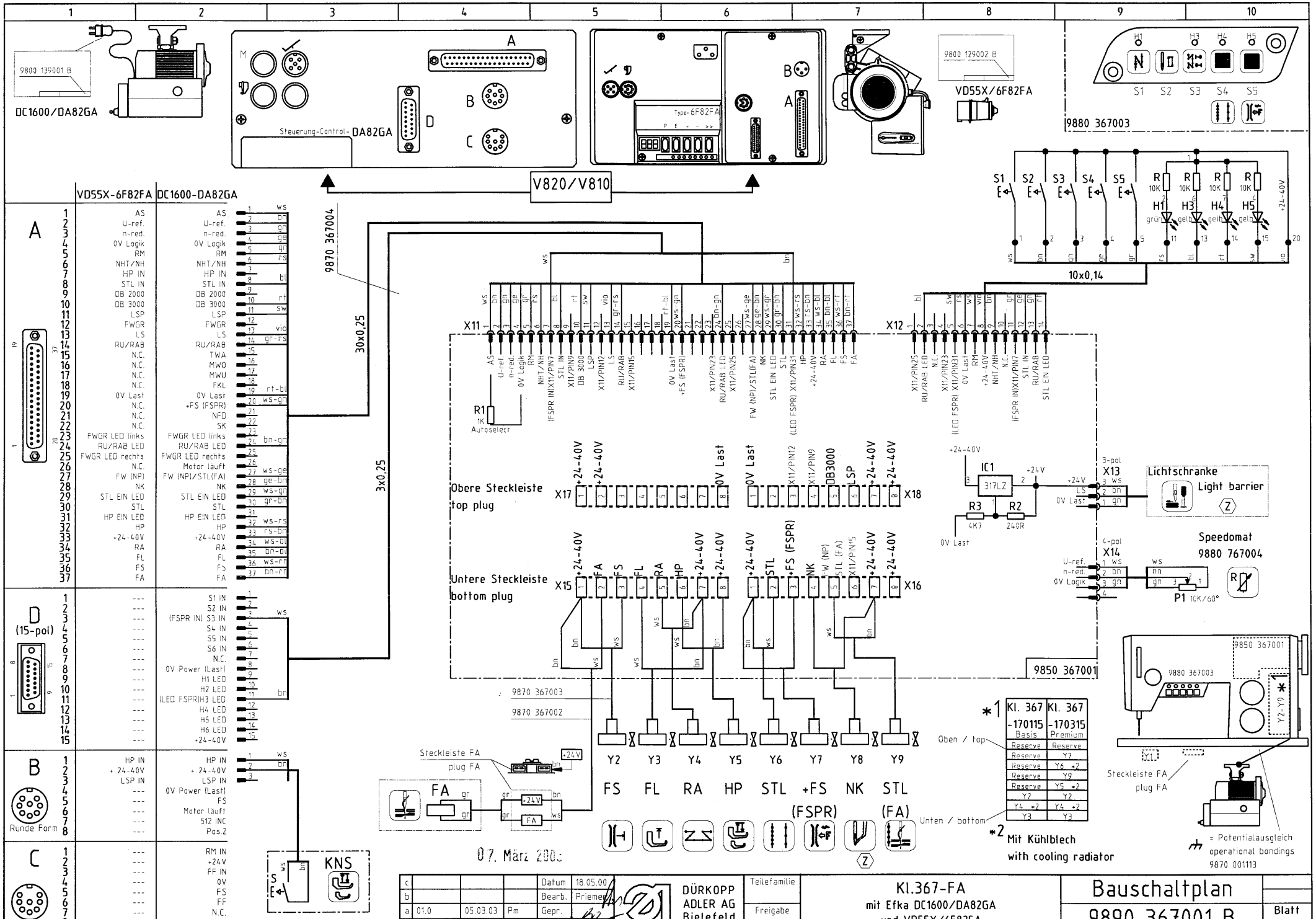


| | VD55X-6F82FA | DC1600-DA82GA |
|---|---|---|
| A 1 | AS | AS |
| A 2 | U-ref. | U-ref. |
| A 3 | n-red. | n-red. |
| A 4 | 0V Logik | 0V Logik |
| A 5 | RM | RM |
| A 6 | NHT/NH | NHT/NH |
| A 7 | HP IN | HP IN |
| A 8 | STL IN | STL IN |
| A 9 | DB 2000 | DB 2000 |
| A 10 | DB 3000 | DB 3000 |
| A 11 | LSP | LSP |
| A 12 | FWGR | FWGR |
| A 13 | LS | LS |
| A 14 | RU/RAB | RU/RAB |
| A 15 | N.C. | TWA |
| A 16 | N.C. | MWO |
| A 17 | N.C. | MWU |
| A 18 | N.C. | FKL |
| A 19 | 0V Last | 0V Last |
| A 20 | N.C. | +FS (FSPR) |
| A 21 | N.C. | NFD |
| A 22 | N.C. | SK |
| A 23 | FWGR LED links | FWGR LED links |
| A 24 | RU/RAB LED | RU/RAB LED |
| A 25 | FWGR LED rechts | FWGR LED rechts |
| A 26 | N.C. | Motor läuft |
| A 27 | FW (NP) | FW (NP)/STL(FA) |
| A 28 | NK | NK |
| A 29 | STL EIN LED | STL EIN LED |
| A 30 | STL | STL |
| A 31 | HP EIN LED | HP EIN LED |
| A 32 | HP | HP |
| A 33 | +24-40V | +24-40V |
| A 34 | RA | RA |
| A 35 | FL | FL |
| A 36 | FS | FS |
| A 37 | FA | FA |
| D (15-pol) 1 | --- | S1 IN |
| D 2 | --- | S2 IN |
| D 3 | --- | (FSPR IN) S3 IN |
| D 4 | --- | S4 IN |
| D 5 | --- | S5 IN |
| D 6 | --- | S6 IN |
| D 7 | --- | N.C. |
| D 8 | --- | 0V Power (Last) |
| D 9 | --- | H1 LED |
| D 10 | --- | H2 LED |
| D 11 | --- | (LED FSPR)H3 LED |
| D 12 | --- | H4 LED |
| D 13 | --- | H5 LED |
| D 14 | --- | H6 LED |
| D 15 | --- | +24-40V |
| B 1 | HP IN | HP IN |
| B 2 | + 24-40V | + 24-40V |
| B 3 | LSP IN | LSP IN |
| B 4 | --- | 0V Power (Last) |
| B 5 | --- | FS |
| B 6 | --- | Motor läuft |
| B 7 | --- | S12 INC |
| B 8 | --- | Pos.2 |
| C 1 | --- | RM IN |
| C 2 | --- | +24V |
| C 3 | --- | FF IN |
| C 4 | --- | 0V |
| C 5 | --- | FS |
| C 6 | --- | FF |
| C 7 | --- | N.C. |
| C 8 | --- | N.C. |

Runde Form

U-Form

| Kl. 367 -170115 Basis | Kl. 367 -170315 Premium |
|---|---|
| Reserve | Reserve |
| Reserve | Y7 |
| Reserve | Y6 *2 |
| Reserve | Y9 |
| Reserve | Y5 *2 |
| Y2 | Y2 |
| Y4 *2 | Y4 *2 |
| Y3 | Y3 |

| | | | | | | |
|---|---|---|---|---|---|---|
| c | | | | Datum | 18.05.00 | |
| b | | | | Bearb. | Priemer | |
| a | 01.0 | 05.03.03 | Pm | Gepr. | | |
| | Änderung | Datum | Name | Norm | | |

DÜRKOPP ADLER AG Bielefeld

Teilefamilie

Freigabe 0027 / 03

Kl.367-FA
mit Efka DC1600/DA82GA
und VD55X/6F82FA

Bauschaltplan

9890 367001 B

Blatt 1/1