Teileliste und Näheinrichtungen

Spare Parts List and Sewing Equipment

741

ohne Oberteil 556

without machine head 556

Edition: 05-1983

Данная информация
Вас предоставлена
ОФОНШВЕЙПРОМКОМПЛЕКТ"
т/ (499) 5925 8 Москва
www.inveiprom.com
2192598@mail.ru

Inhaltsübersicht

Gestell	Tafel 1, 2, 3
Mechan. Teile	Tafel 2, 9–14
Vorschubeinheit	Tafel 4, 5
Abdeckteile	Tafel 3, 6, 8, 15
Pneumatikteile	Tafel 6, 7
Elektroteile	Tafel 16–19
Beipack	Tafel 20
Teilesatz 741-1301	Tafel 21–24

Contents

Mount	table 1, 2, 3
Mechanical Parts	table 2, 9–14
Forward Feed Unit	table 4, 5
Covering Parts	table 3, 6, 8, 15
Pneumatic Parts	table 6, 7
Electric Parts	table 16–19
Accessories	table 20
Parts set 741-1301	table 21–24

Kl. 741, Tafel 1

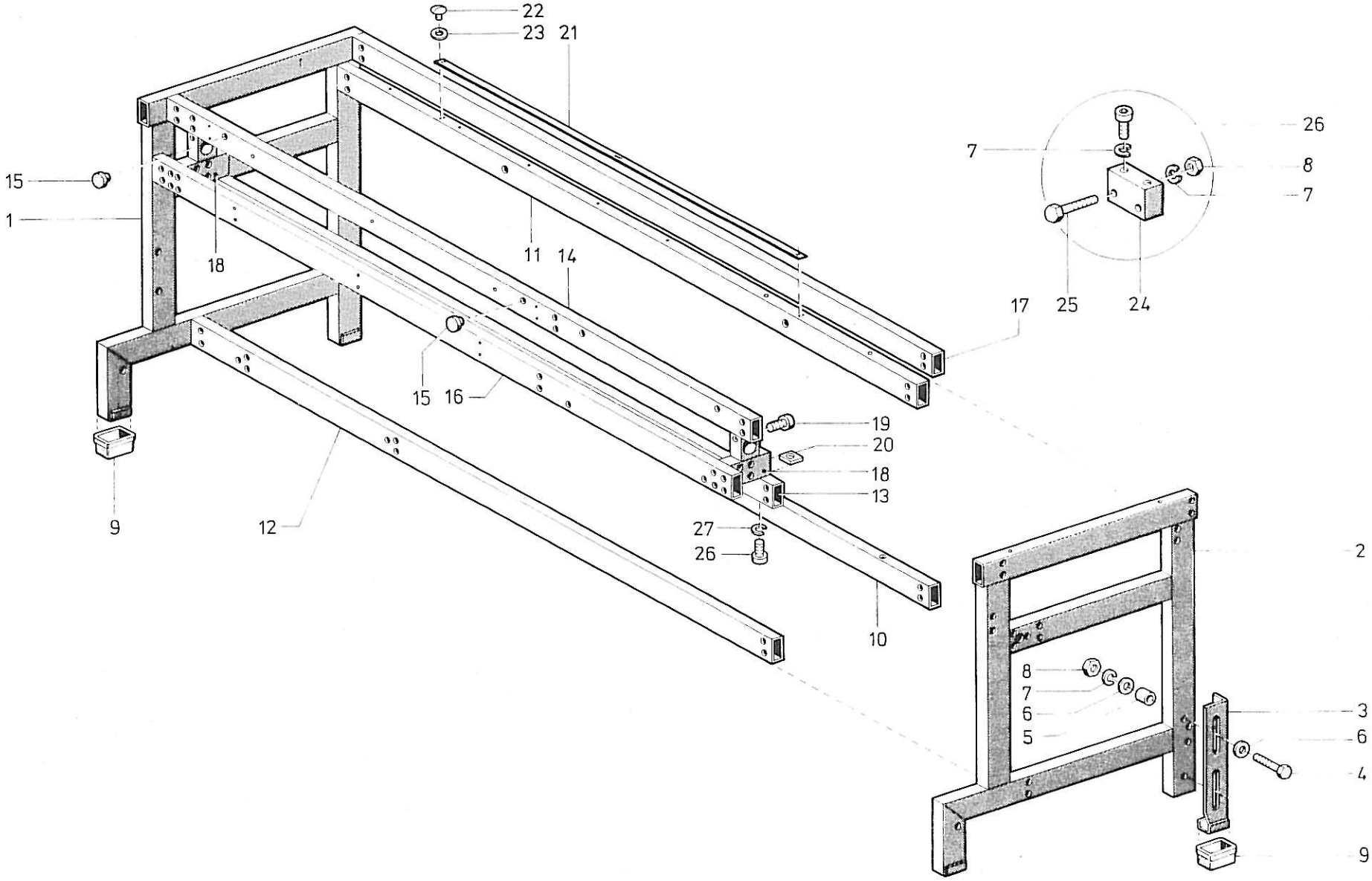

Tafel 1

Pos. Det.	Teile Nr. Part No.	Benennung	Denomination
		Gestell	**Mount**
1	7416	Seitenteil	Side part
2	74115	Seitenteil	Side part
3	7441051	Winkel	Angle
4	MG41/4620	6kt.-Schraube	Hexagonal screw
5	7441159	Distanzhülse	Distance sleeve
6	72043	Scheibe	Washer
7	725520b	Federring	Spring ring
8	72042a	6kt.-Mutter	Hexagonal nut
9	MG11/23	Schalldämpfer	Silencer
10	74128	Holm	String piece
11	74129	Holm	String piece
12	74131	Holm	String piece
13	74135	Holm	String piece
14	74138	Holm	String piece
15	21611	Gummistopfen	Rubber plug
16	74141	Holm	String piece
17	74143	Holm	String piece
18	74154	Lagerbock kpl. (mit Pos. 19)	Pillow block cpl. (with pos. 19)
19	570522	Zyl.-Schraube	Cyl. head screw
20	74166	Mutter	Nut
21	74221427	Federband	Spring band
22	216508	Linsenschraube	Fillister head screw
23	1005233	Scheibe	Washer
24	7441013	Rohrverbinder	Tube connector
25	720607	6kt.-Schraube	Hexagonal screw
26	911376	Zyl.-Schraube	Cyl. head screw
27	7441017	Federring	Spring ring

Pos. Det.	Teile Nr. Part No.	Benennung	Denomination

Pos. Det.	Teile Nr. Part No.	Benennung	Denomination

Kl.741, Tafel 2

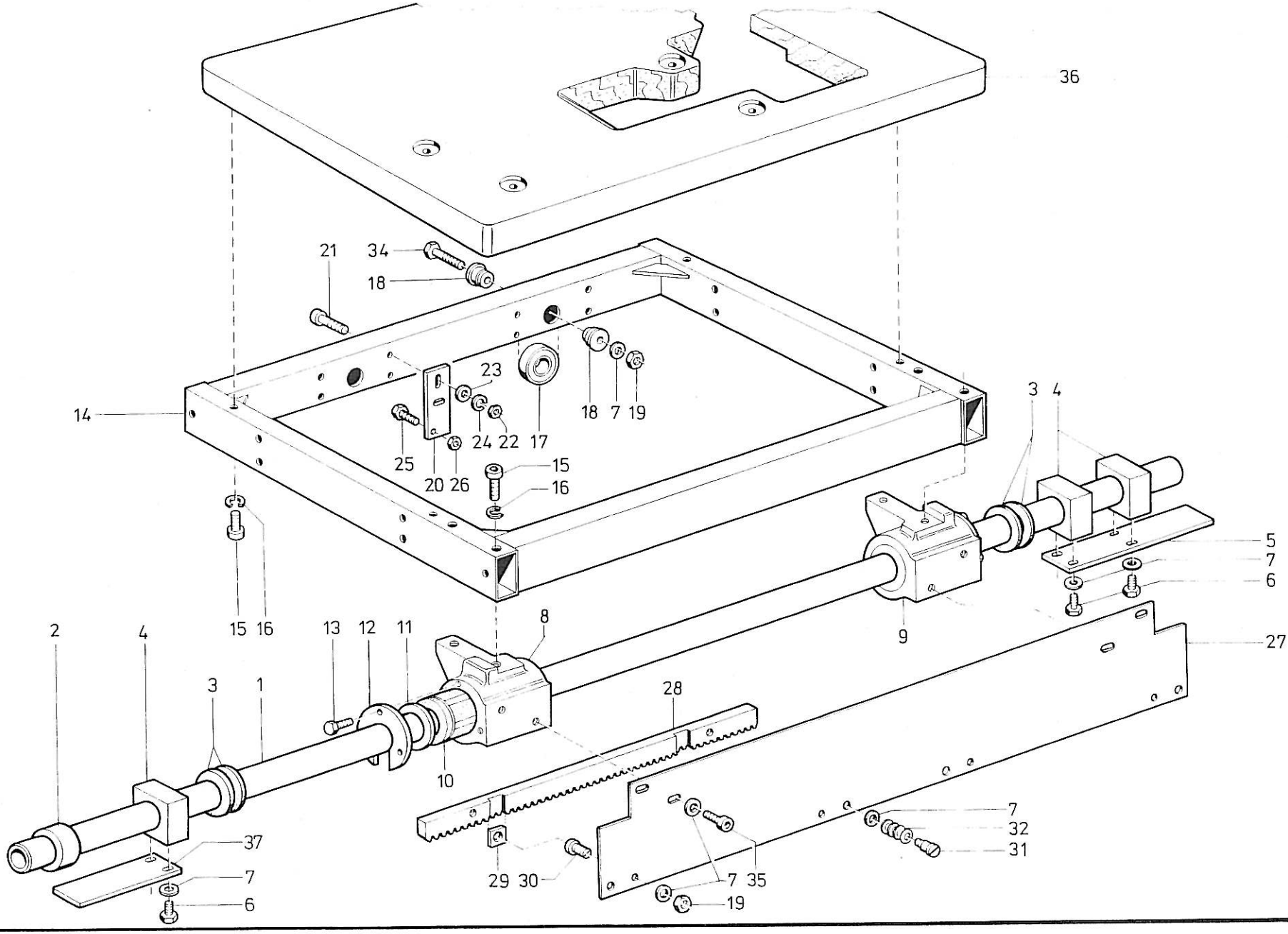

Tafel 2

Pos. Det.	Teile Nr. Part No.	Benennung	Denomination
1	74172	Hohlwelle	Sleeve shaft
2	74173a	Distanzbuchse	Distance sleeve
3	74174	Scheibe	Washer
4	74175	Kloben	Block
5	74179a	Lasche	Shackle
6	MG43/36	6kt.-Schraube	Hexagonal screw
7	72043	Scheibe	Washer
8	74183	Lagerbock kpl. (mit Pos. 10, 12, 13)	Pillow block cpl. (with pos. 10, 12, 13)
9	74184	Lagerbock kpl. (mit Pos. 10, 12, 13)	Pillow block cpl. (with pos. 10, 12, 13)
10	74187	Kugelbüche kpl. (mit Pos. 11)	Ball-type liner cpl. (with pos. 11)
11	74188	Dichtring	Gasket ring
12	74189	Scheibe	Washer
13	P121110	6kt.-Schraube	Hexagonal scre
14	74193	Rahmen	Frame
15	911376	Zyl.-Schraube	Cyl. head screw
16	7441017	Federring	Spring ring
17	741102	Rillenkula.	Deep groove ball bearing
18	741103	Distanzbuchse	Distance sleeve
19	72042a	6kt.-Mutter	Hexagonal nut
20	741108	Schaltblech	Operating plate
21	71810508	Zyl.-Schraube	Cyl. head screw
22	202704	6kt.-Mutter	Hexagonal nut
23	5691895	Scheibe	Washer
24	5561075	Federring	Spring ring
25	2658878	6kt.-Schraube	Hexagonal screw
26	74450244	6kt.-Mutter	Hexagonal nut
27	741114	Halteblech	Supporting plate
28	741115	Zahnstange	Toothed rack
29	741116	Kloben	Block
30	741117	Exzenterbolzen	Eccentric bolt
31	7461672	Ansatzschraube	Shoulder screw
32	420362	Federscheibe	Spring washer
34	MG41/4620	6kt.-Schraube	Hexagonal screw
35	7441107	Zyl.-Schraube	Cyl. head screw
36	7001838	Tischplatte	Table board
37	74179	Lasche	Shackle

Pos. Det.	Teile Nr. Part No.	Benennung	Denomination

Pos. Det.	Teile Nr. Part No.	Benennung	Denomination

Kl.741, Tafel 3

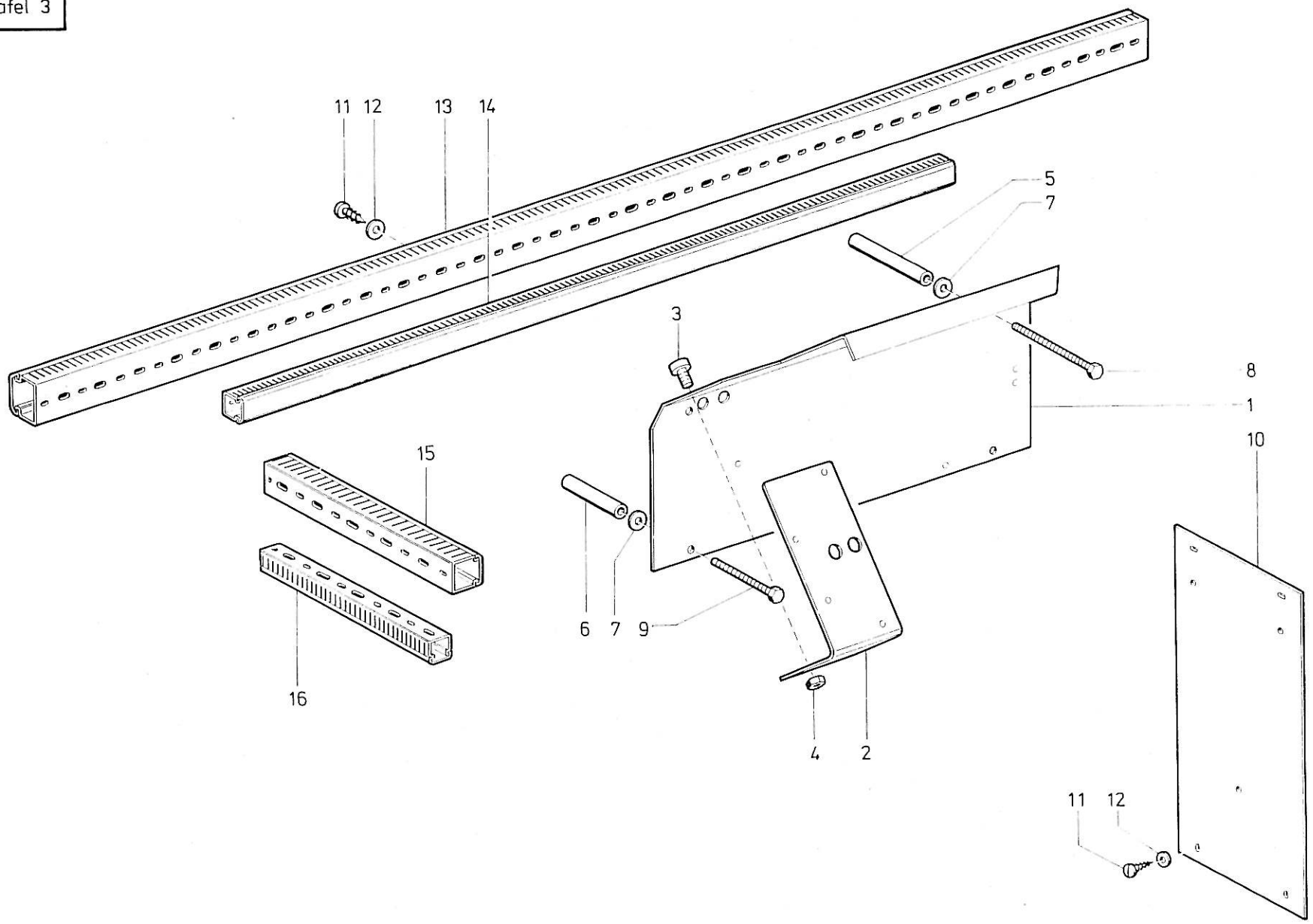

Tafel 3

Pos. Det.	Teile Nr. Part No.	Benennung	Denomination
1	741132	Halteplatte	Supporting plate
2	741133	Winkel	Angle
3	5562068	Zyl.-Schraube	Cyl. head screw
4	MG43/408	6kt.-Mutter	Hexagonal nut
5	741137	Buchse	Bush
6	741136	Buchse	Bush
7	72043	Scheibe	Washer
8	Z112390	6kt.-Schraube	Hexagonal screw
9	MG41/1255	6kt.-Schraube	Hexagonal screw
10	741139	Halteblech	Supporting plate
11	7441115	Blechschraube	Sheet metal screw
12	5691895	Scheibe	Washer
13	798201504	Kabelkanal (1550 mm)	Cable duct (1550 mm)
14	Z1121313	Kabelkanal (950 mm)	Cable duct (950 mm)
15	71812216	Kabelkanal (40 x 40 mm)	Cable duct (40 x 40 mm)
16	798677	Kabelkanal (30 x 25 mm)	Cable duct (30 x 25 mm)

Pos. Det.	Teile Nr. Part No.	Benennung	Denomination

Pos. Det.	Teile Nr. Part No.	Benennung	Denomination

Kl. 741, Tafel 4

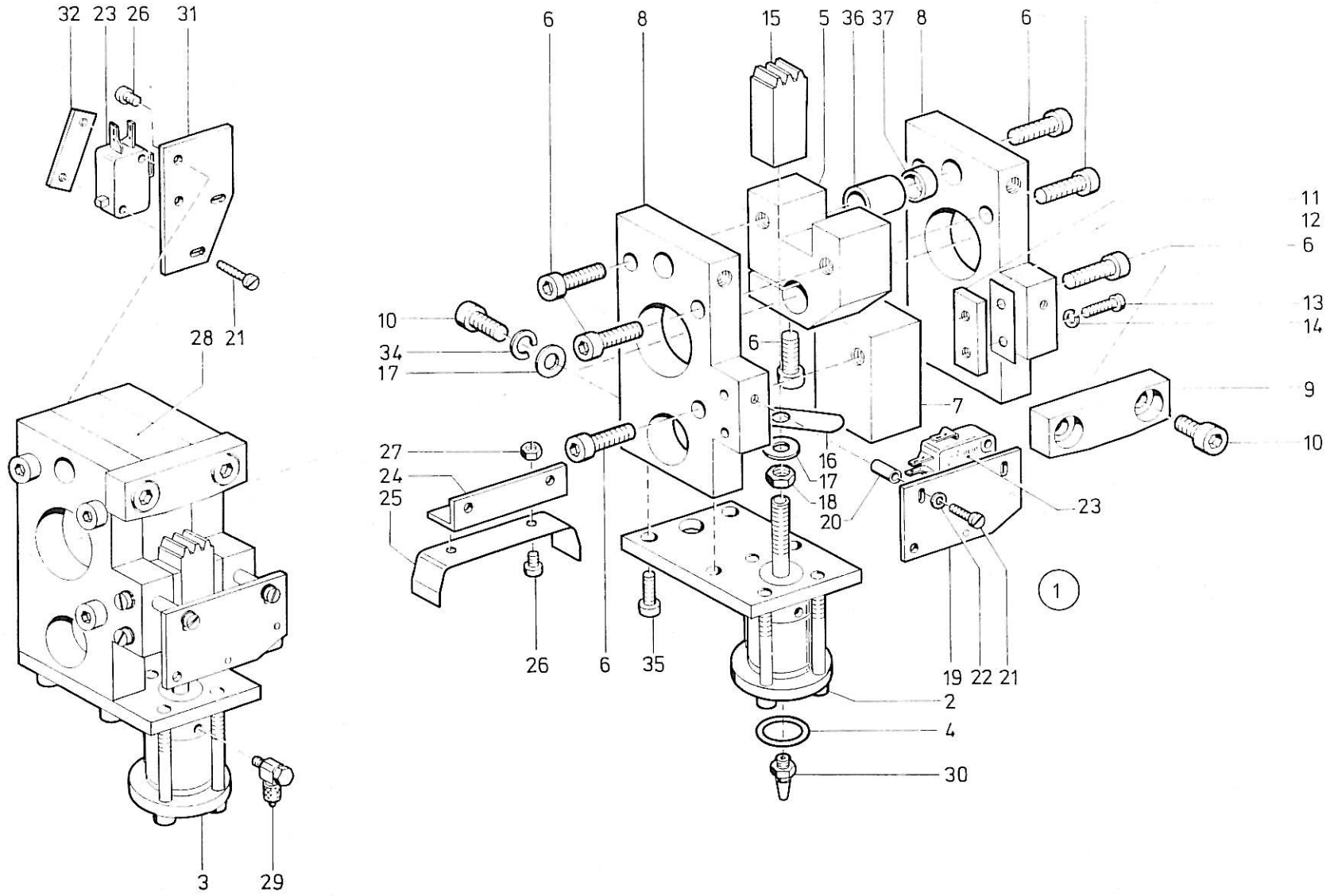

Tafel 4

Pos. Det.	Teile Nr. Part No.	Benennung	Denomination
		Vorschubeinheit	**Forward Feed Unit**
2	741221	Zylinder kpl. (mit Pos. 4)	Cylinder cpl. (with pos. 4)
3	741222	Zylinder kpl. (mit Pos. 4)	Cylinder cpl. (with pos. 4)
4	741226	Gummiring	Rubber ring
5	741203	Klemmstück kpl. (mit Pos. 6)	Clamping piece cpl. (with pos. 6)
6	570522	Zyl.-Schraube	Cyl. head screw
7	741206	Kloben	Block
8	741208	Halteplatte	Supporting plate
9	741211	Leiste	Reglet
10	7425098	Zyl.-Schraube	Cyl. head screw
11	741214	Leiste	Reglet
12	741215	Ausgleichsblech	Balancing plate
13	211496	Zyl.-Schraube	Cyl. head screw
14	5561075	Federring	Spring ring
15	741248	Zahnkloben	Totthed block
16	741249	Lasche	Shackle
17	72043	Scheibe	Washer
18	72042a	6kt.-Mutter	Hexagonal nut
19	741256	Grundplatte	Base plate
20	741261	Distanzrohr	Distance tube
21	10019137	Zyl.-Schraube	Cyl. head screw
22	1005233	Scheibe	Washer
23	739878	Mikroschalter	Micro switch
24	741281	Winkel	Angle
25	741282	Schaltblech	Operating plate
26	223700	Zyl.-Schraube	Cyl. head screw
27	202704	6kt.-Mutter	Hexagonal nut
28	741207	Platte (linke Seite)	Plate (left hand side)
29	746768	L-Verschr.	L-coupling screw
30	7972016	Schlauchtülle	Hose nozzle
31	741272	Grundplatte	Base plate
32	741277	Lasche	Shackle
34	7441017	Federring	Spring ring
35	556362	Zyl.-Schraube	Cyl. head screw
36	556741	Buchse	Bush
37	7391061	Distanzbuchse	Distance sleeve

Pos. Det.	Teile Nr. Part No.	Benennung	Denomination

Pos. Det.	Teile Nr. Part No.	Benennung	Denomination

Kl.741, Tafel 5

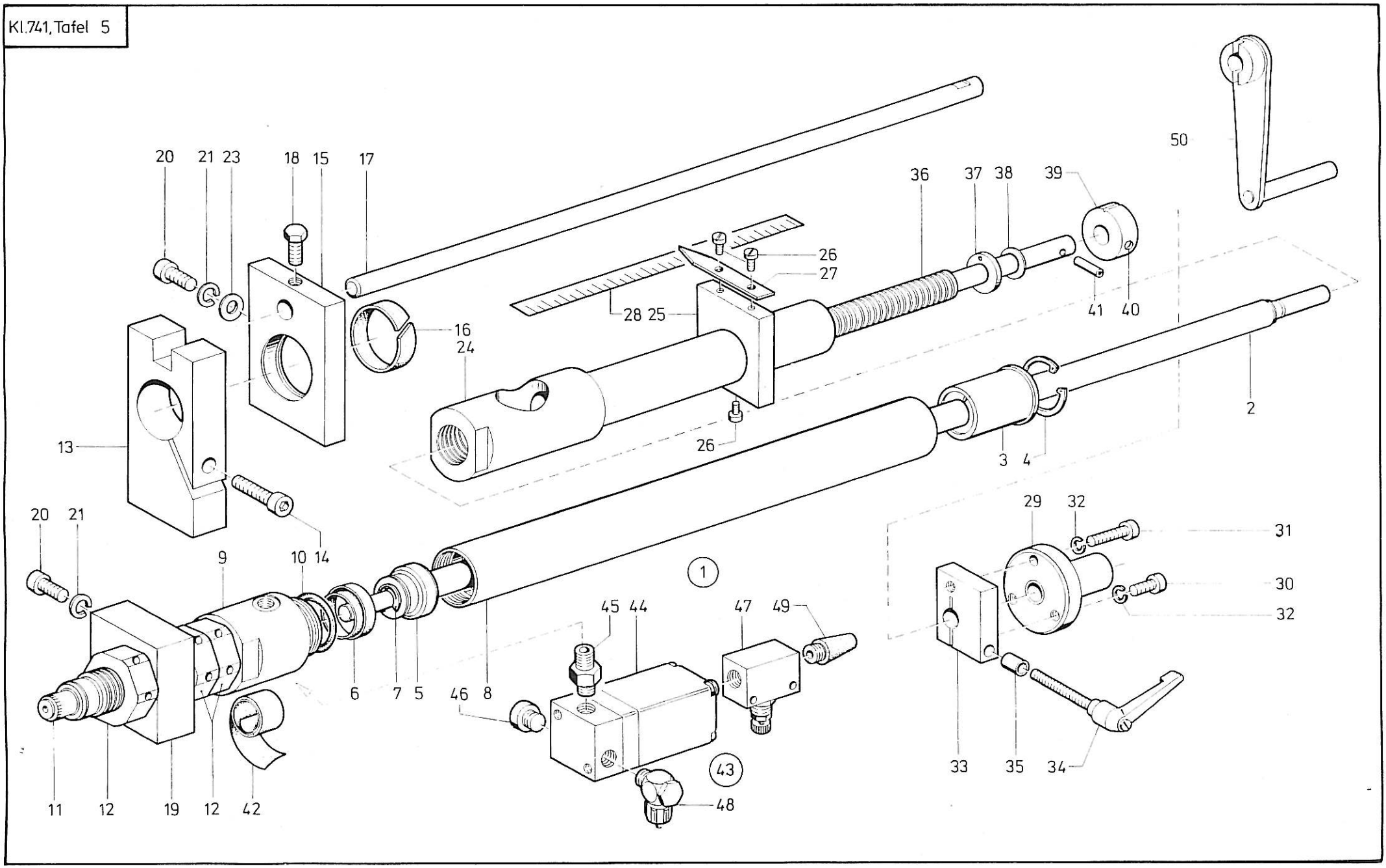

Pos. Det.	Teile Nr. Part No.	Benennung	Denomination
		Vorschubeinheit	**Forward Feed Unit**
1	741287	Zylinder kpl.	Cylinder cpl.
2	741288	Kolbenstange	Connecting rod
3	741289	Kugelbüchse	Ball-type liner
4	741292	Sicher.-Ring	Safety ring
5	741294	Kolben	Block
6	741295	Lippenring	Lip ring
7	265289	Sicher.-Scheibe	Safety washer
8	741297	Zylinderrohr	Cylindrical tube
9	741298	Anschlußstück	Connecting piece
10	965499	Gummiring	Rubber ring
11	741300	Stoßdämpfer	Shock absorber
12	741301	Mutter	Nut
13	741303	Klemmstück kpl. (mit Pos. 14)	Clamping piece cpl. (with pos. 14)
14	570522	Zyl.-Schraube	Cyl. head screw
15	741307	Lager kpl. (mit Pos. 16)	Bearing cpl. (with pos. 16)
16	741309	Führungsband	Guide band
17	741311	Welle	Shaft
18	5562022	6kt.-Schraube	Hexagonal screw
19	741316	Halter	Holder
20	7425098	Zyl.-Schraube	Cyl. head screw
21	7441017	Federring	Spring ring
23	72043	Scheibe	Washer
24	741331	Rohr	Tube
25	741338	Kloben kpl. (mit Pos. 26)	Block cpl. (with pos. 26)
26	223700	Zyl.-Schraube	Cyl. head screw
27	741341	Zeiger	Pointer
28	741342	Skala (auf Holm)	Scale (on string piece)
29	741344	Flansch	Flange
30	246984	Zyl.-Schraube	Cyl. head screw
31	558313	Zyl.-Schraube	Cyl. head screw
32	7441131	Federring	Spring ring
33	741351	Klemmstück	Clamping piece
34	74611028	Klemmhebel	Clamping lever
35	74422347	Distanzbuchse	Distance sleeve
36	741355	Spindel	Spindle
37	2672018	Scheibe	Washer
38	5551085	Scheibe	Washer
39	741358	Stellring kpl. (mit Pos. 40)	Set collar cpl. (with pos. 40)
40	2161146	Gewindestift	Threaded stud
41	TG42/99	Spannhülse	Clamping sleeve
42	741302	Teflonband	Teflon band
43	741367	Magn.-Ventil kpl. (best. aus Pos. 44 bis 59)	Solenoid valve cpl. (cons. of pos. 44 up to 49)
44	797312	Magnetventil	Solenoid valve
45	7972605	Doppelnippel	Double nipple
46	P12159	Blindstopfen	Blind plug
47	7441820	Drosselventil	Throttle vlave
48	7422273	L-Verschr.	L-coupling screw
49	7973193	Schalldämpfer	Silencer
50	741512	Handkurbel	Crank handle

Wichtiger Hinweis!

Pos. 11 wird ersetzt durch die Teilenummer 741298K (Stoßdämpfer kpl.).
Die Pos. 9, 10, 12 und 42 entfallen!

Attention!

Pos. 11 is replaced by part No. 741298K (Shock absorber cpl.).
Pos. 9, 10, 12 and 42 are dropped!

Pos. Det.	Teile Nr. Part No.	Benennung	Denomination

Kl.741,Tafel 6

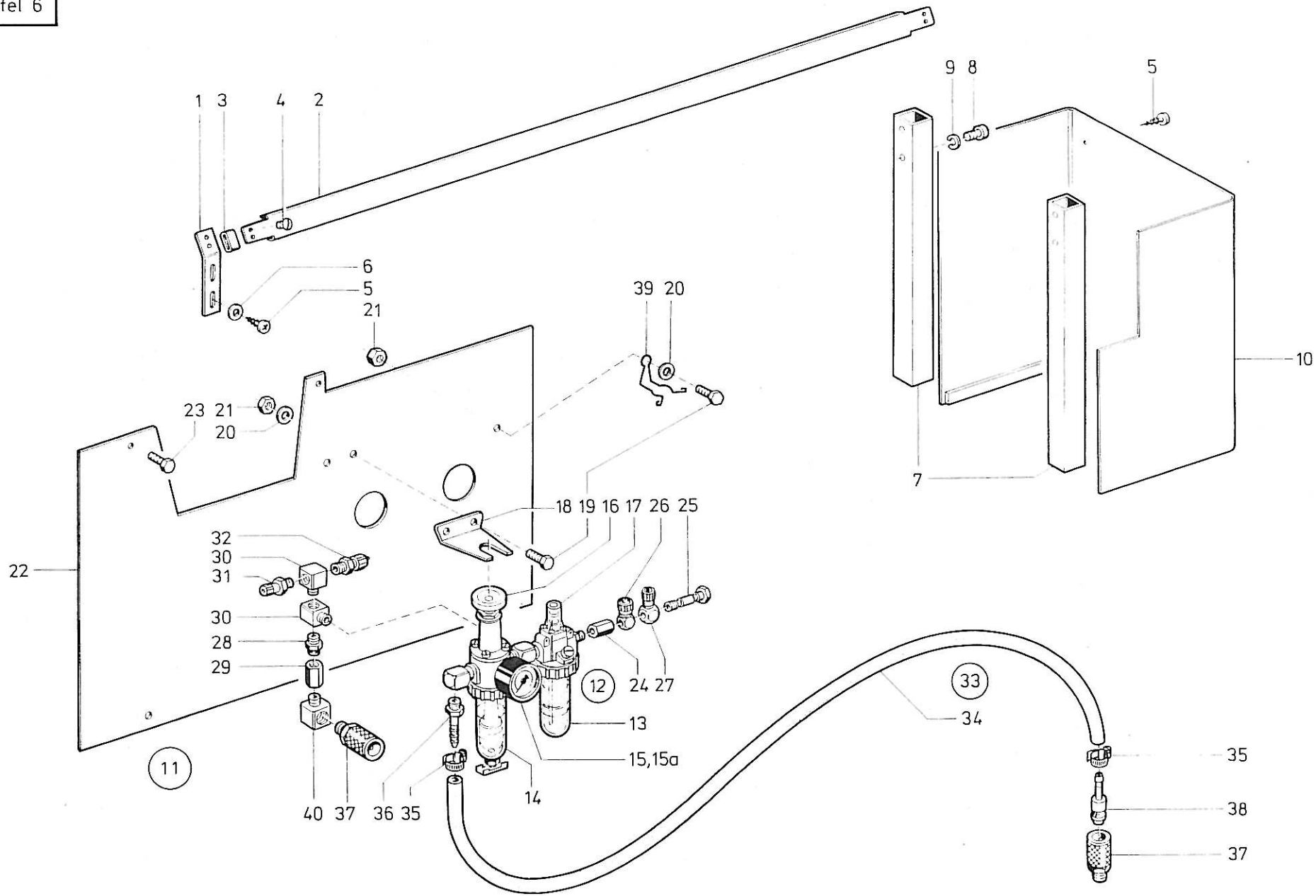

Tafel 6

Pos. Det.	Teile Nr. Part No.	Benennung	Denomination
1	741385	Lasche	Shackle
2	741386	Winkelblech	Angle plate
3	741387	Dämpfungsring	Damper
4	10019130	Linsenschraube	Fillister head screw
5	7441115	Blechschraube	Sheet metal screw
6	5691895	Schraube	Screw
7	741392	Holm	String piece
8	246984	Zyl.-Schraube	Cyl. head screw
9	7441131	Federring	Spring ring
10	741396	Schutzblech	Guard plate
11	741401	Halteblech kpl. (best. aus Pos. 12 bis 22 und 24 bis 32)	Supporting plate cpl. (consist. of pos. 12 up to 22 and 24 up to 32)
12	Z1121868	Wart.-Einheit kpl. (mit Pos. 13, 14, 15, 15a, 16, 17)	Conditioning unit cpl. (with pos. 13, 14, 15,15a, 16, 17)
13	7441804	Glocke *	Shell *
14	7441804a	Glocke *	Shell *
15	7441802	Manometer *	Manometer *
15a	7441802a	Manometerglas *	Manometer glass *
16	7441802 b	Handrad *	Hand wheel *
17	7441804b	Schauglas *	Sight glass *
18	72153	Bef.-Winkel	Fastening Angle
19	MG43/36	6kt.-Schraube	Hexagonal screw
20	72043	Scheibe	Washer
21	72042a	6kt.-Mutter	Hexagonal nut
22	741403	Halteblech	Supporting plate
23	720131	6kt.-Schraube	Hexagonal screw
24	7442528	Muffe	Bushing
25	Z120712	Hohlschraube	Banjo bolt
26	7972333	Ringstück	Ring piece
27	74427746	Ringstück	Ring piece
28	7441958	Doppelnippel	Double nipple
29	7441797	Muffe	Bushing
30	7441972	Verteilerstück	Distributor
31	P12516	Schl.-Verschr.	Hose coupling screw
32	P12191	Schl.-Verschr.	Hose coupling screw
33	72171	Anschl. Schl. kpl. (best. aus Pos. 34 bis 38)	Coupling hose cpl. (consist. of pos 34 up to 38)
34	Z11577	Schlauch	Hose
35	7422096	Schlauchklemme	Hose clip
36	Z11538	Schlauchtülle	Hose sleeve

Pos. Det.	Teile Nr. Part No.	Benennung	Denomination
37	7441793a	Kupplungsdose	Coupling socket
38	7449513	Kuppl.-Stecker	Coupling contact plug
39	MG43/62	Klemme	Clamp
40	7443403	T-Stück	T-piece

* Bei Bestellung bitte Hersteller angeben: Fa. Knocks oder Fa. Riegler

* When ordering please state manufacturers: Messrs. Knocks or Messrs. Riegler

Pos. Det.	Teile Nr. Part No.	Benennung	Denomination

Kl. 741,Tafel 7

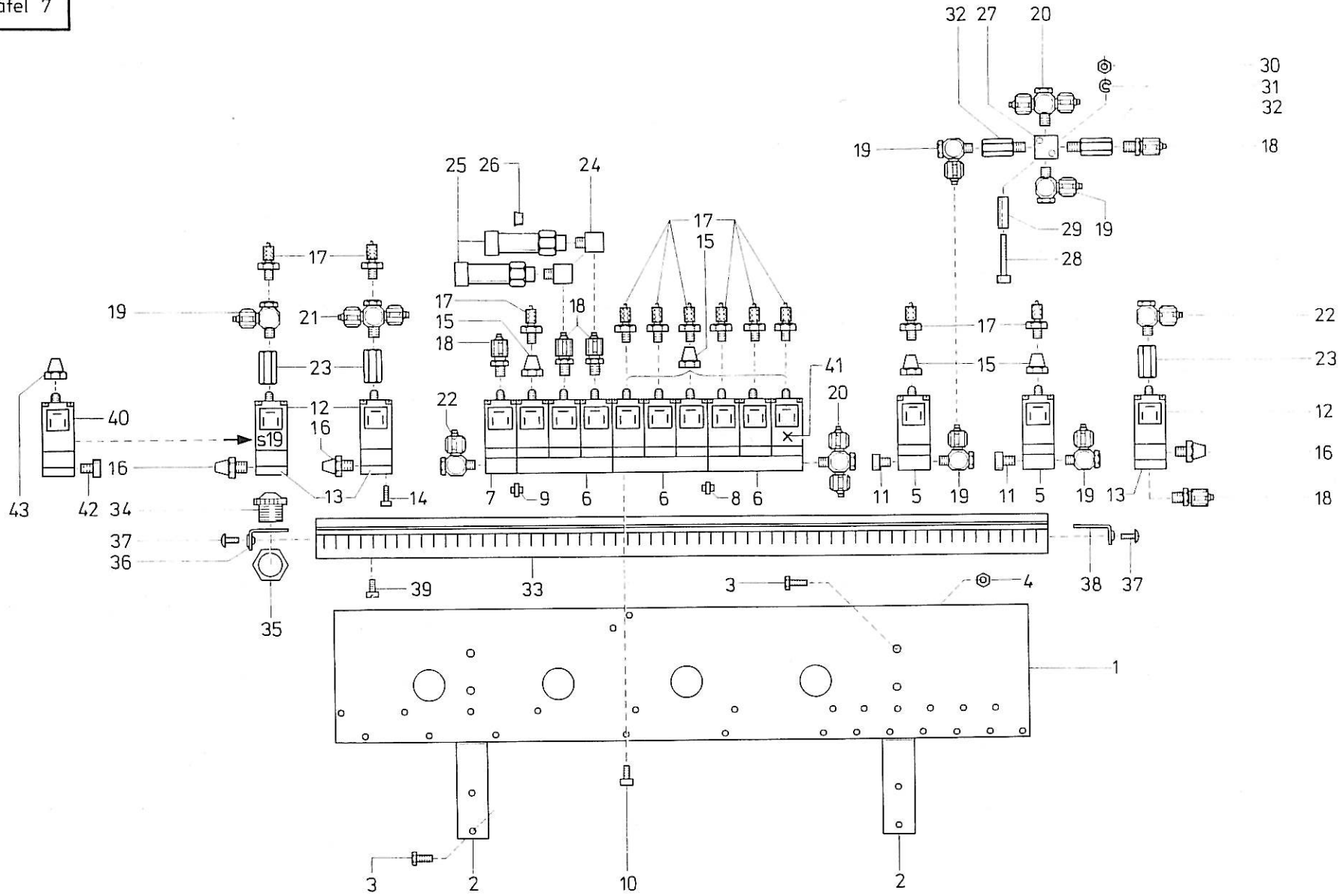

Tafel 7

Pos. Det.	Teile Nr. Part No.	Benennung	Denomination
		Pneumatikteile	**Pneumatic Parts**
1	741423	Halteplatte	Supporting plate
2	741424	Leiste	Reglet
3	MG43/36	6kt.-Schraube	Hexagonal screw
4	72042a	6kt.-Mutter	Hexagonal nut
5	797312	Magnetventil	Solenoid valve
6	797314	Magnetventil (3er-Block)	Solenoid valve (3-unit block)
7	797320	Magnetventil	Solenoid valve
8	7443572	Steckverbindung	Plug-type connector
9	7973017	Trennstopfen	Separating plug
10	265565	Zyl.-Schraube	Cyl. head screw
11	P12159	Blindstopfen	Blind plug
12	797317	Magnetventil	Solenoid valve
13	74461399	Distanzstück	Distance piece
14	7422036	Zyl.-Schraube	Cyl. head screw
15	7973191	Schalldämpfer	Silencer
16	7973193	Schalldämpfer	Silencer
17	7422238	Schl. Verschr.	Hose coupling screw
18	74423566	Schl. Verschr.	Hose coupling screw
19	7422273	L-Verschr.	L-Coupling screw
20	7426276	T-Verschr.	T-Coupling screw
21	74423557	T-Verschr.	T-Coupling screw
22	7443566	L-Verschr.	L-Coupling screw
23	7442528	Muffe	Bushing
24	P12153	Winkelstück	Angle piece
25	741448	Ventil kpl. (mit Pos. 26)	Valve cpl. (with pos. 26)
26	741454	Topfmanschette	Cup collar
27	7449491	Verteilerstück	Distributor
28	71810508	Zyl.-Schraube	Cyl. head screw
29	MG41/4569	Distanzrohr	Distance tube
30	202704	6kt.-Mutter	Hexagonal nut
31	5561075	Federring	Spring ring
32	74425349	Rückschl. Vent.	Reflux valve
33	798200686	Kabelkanal (40 x 40 mm)	Cable duct (40 x 40 mm)
34	7442118	Würgenippel	Twist nipple
35	7442119	6kt.-Mutter	Hexagonal nut
36	7465306	Abschlußblech	End plate
37	219353	Linsenschraube	Fillister head screw
38	7465301	Abschlußblech	End plate
39	739297	Zyl.-Schraube	Cyl. head screw
40	797312	Magnetventil *	Solenoid valve *
41	797318	Magnetventil (x ohne Montageplatte, nur für Ersatzlieferung)	Solenoid valve (x without Mounting plate, for replacement only)
42	P12159	Blindstopfen *	Blind plug *
43	7973191	Schalldämpfer *	Silencer *
		* Nur für 741-1301 (S19 wird durch Pos. 40 ersetzt)	* For 741-1301 only (S19 will be replaced by pos. 40)

Pos. Det.	Teile Nr. Part No.	Benennung	Denomination

Kl.741, Tafel 8

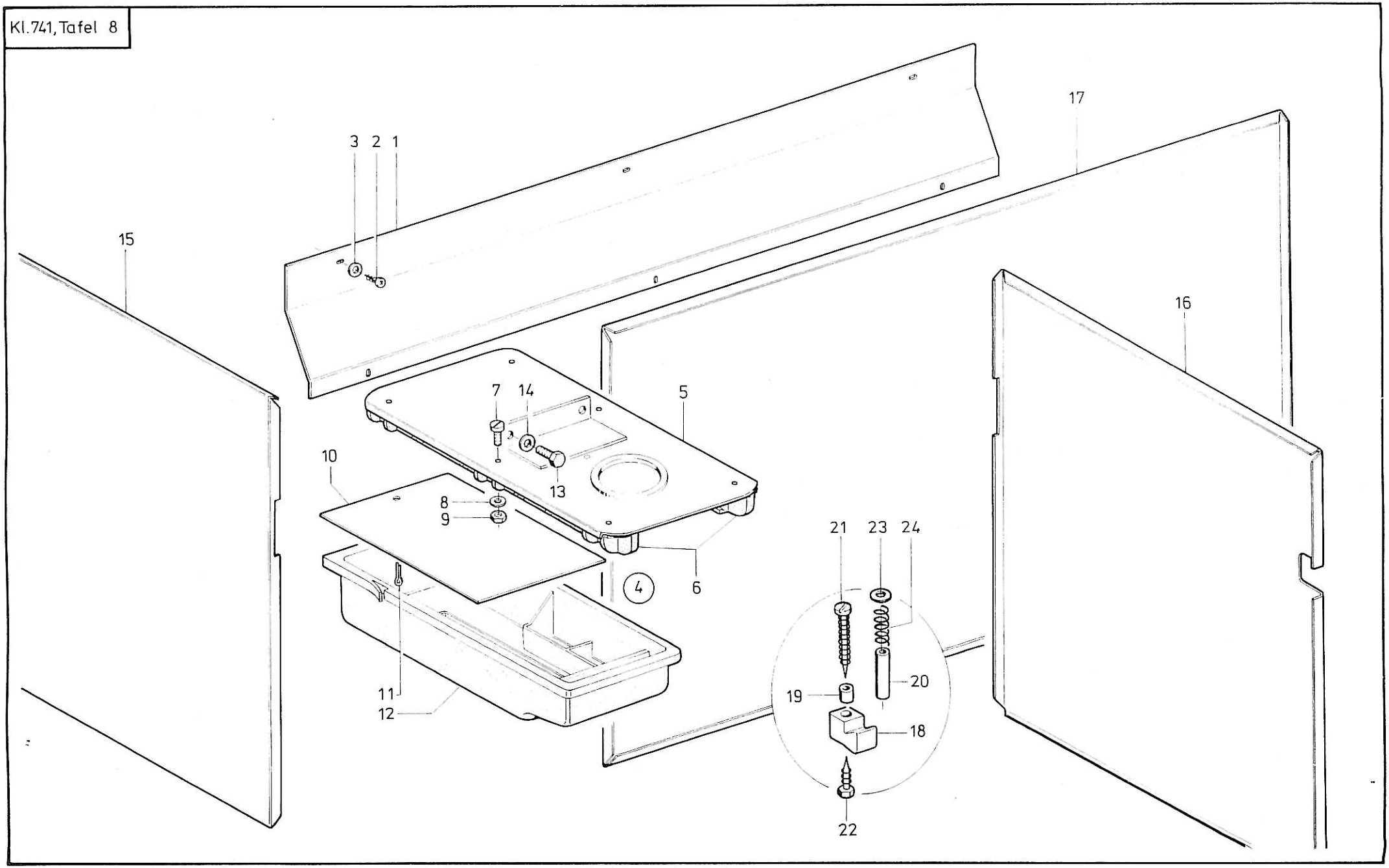

Tafel 8

Pos. Det.	Teile Nr. Part No.	Benennung	Denomination
1	741477	Deckblech	Cover plate
2	7441115	Blechschraube	Sheet metal screw
3	5691895	Scheibe	Washer
4	741481k	Schubkasten kpl. (best. aus Pos. 5 bis 12)	Drawer cpl. (consist. of pos. 5 up to 12)
5	741481	Deckblech	Cover plate
6	70044	Leiste	Reglet
7	MG43/80	Zyl.-Schraube	Cyl. head screw
8	70048	Scheibe	Washer
9	MG43/82	6kt.-Mutter	Hexagonal nut
10	70045	Ablageblech	Deposit plate
11	5571219	Splint	Split pin
12	70043	Schubkasten	Drawer
13	720131	6kt.-Schraube	Hexagonal screw
14	72043	Scheibe	Washer
15	741509	Seitenwand (links)	Side panel (left hand)
16	741510	Seitenwand (rechts)	Side panel (right hand)
17	741508	Rückwand	Rear panel
18	74660565	Halter	Holder
19	556824	Distanzhülse	Distance sleeve
20	739532	Distanzhülse	Distance sleeve
21	7441812	Blechschraube	Sheet metal screw
22	741504	Blechschraube	Sheet metal screw
23	557263	Scheibe	Washer
24	74660570	Druckfeder	Pressure spring

Pos. Det.	Teile Nr. Part No.	Benennung	Denomination

Pos. Det.	Teile Nr. Part No.	Benennung	Denomination

Kl.741, Tafel 9

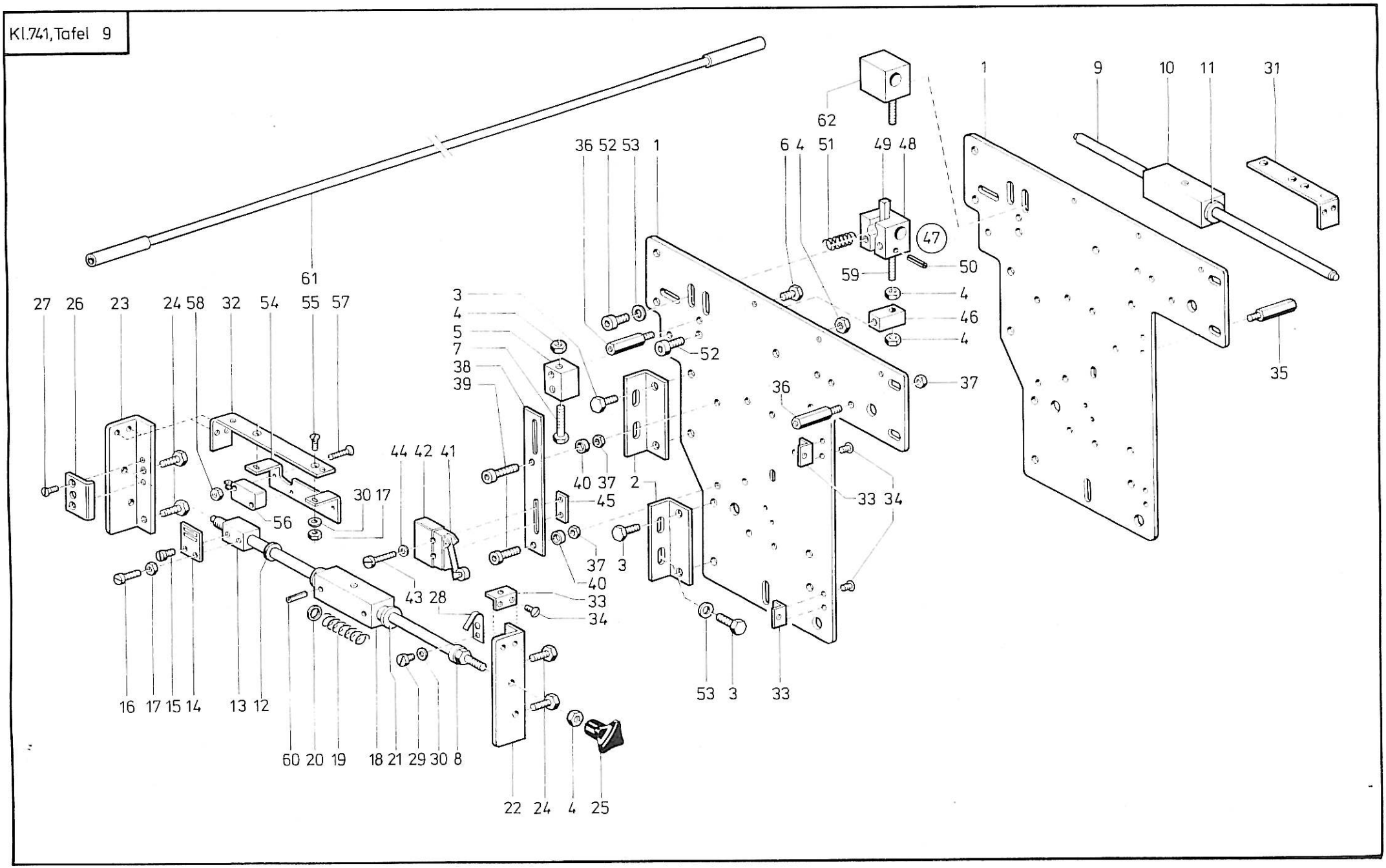

Tafel 9

Pos. Det.	Teile Nr. Part No.	Benennung	Denomination
1	741543	Seitenteil	Side part
2	741544	Winkel	Angle
3	MG43/36	6kt.-Schraube	Hexagonal screw
4	72042a	6kt.-Mutter	Hexagonal nut
5	741553	Kloben	Block
6	P121110	6kt.-Schraube	Hexagonal screw
7	720607	6kt.-Schraube	Hexagonal screw
8	741558	Welle	Shaft
9	741562	Welle	Shaft
10	741563	Kloben kpl. (mit Pos. 11)	Block cpl. (with pos. 11)
11	7443118	Buchse	Bush
12	93320253	Scheibe (Vulkollan)	Washer (Vulkollan)
13	741568	Kloben	Block
14	741569	Platte	Plate
15	10019128	Zyl.-Schraube	Cyi. head screw
16	21688	Zyl.-Schraube	Cyl. head screw
17	202704	6kt.-Mutter	Hexagonal nut
18	741573	Kloben kpl. (mit Pos. 19, 20, 21, 60)	Block cpl. (with pos. 19, 20, 21, 60)
19	741234	Druckfeder	Pressure spring
20	55615076	Scheibe	Washer
21	741575	Buchse	Bush
22	741577	Winkel (vorn links, hinten rechts)	Angle (in front, left hand, behind, right hand)
23	741578	Winkel (vorn rechts, hinten links)	Angle (in front, right hand, behind, left hand)
24	720131	6kt.-Schraube	Hexagonal screw
25	7421708	Kreuzgriff	Star handle
26	741581	Platte	Plate
27	7395024	Senkschraube	Countersunk screw
28	741584	Blattfeder	Leaf spring
29	223700	Zyl.-Schraube	Cyl. head screw
30	5691895	Scheibe	Washer
31	741588	Winkel	Angle
32	741590	Winkel	Angle
33	741589	Winkel	Angle
34	219353	Linsenschraube	Fillister head screw
35	741593	Bolzen (kurz)	Bolt (short)
36	741594	Bolzen (lang)	Bolt (long)
37	MG43/408	6kt.-Mutter	Hexagonal nut
38	741597	Leiste	Reglet
39	5701954	Zyl.-Schraube	Cyl. head screw
40	74424332	Distanzbuchse	Distance sleeve
41	Z10010003	Mikroschalter	Micro switch
42	Z10010004	Abdeckhaube	Covering cap
43	558631	Zyl.-Schraube	Cyl. head screw
44	1005233	Scheibe	Washer
45	741606	Gewindelasche	Threaded shackle
46	741607	Kloben	Block
47	741608	Kloben kpl. (best. aus Pos. 48, 49, 50)	Block cpl. (consist. of pos. 48, 49, 50)
48	741609	Kloben	Block
49	741610a	Hebel	Lever
50	5581106	Spannhülse	Clamping sleeve
51	App. 462	Druckfeder	Pressure spring
52	7425098	Zyl.-Schraube	Cyl. head screw
53	72043	Scheibe	Washer
54	741614	Winkel	Angle
55	90297	Senkschraube	Countersunk screw
56	798424201	Induktivgeber	Inductive transmitter
57	741618	Senkschraube	Countersunk screw
58	5511824	6kt.-Mutter	Hexagonal nut
59	5561796	Gewindestift	Threaded stud
60	2653046	Spannhülse	Clamping sleeve
61	7411027	Rohr (auf Pos. 54)	Tube (on pos. 54)
62	741601	Kloben	Block

Pos. Det.	Teile Nr. Part No.	Benennung	Denomination

Kl.741, Tafel 10

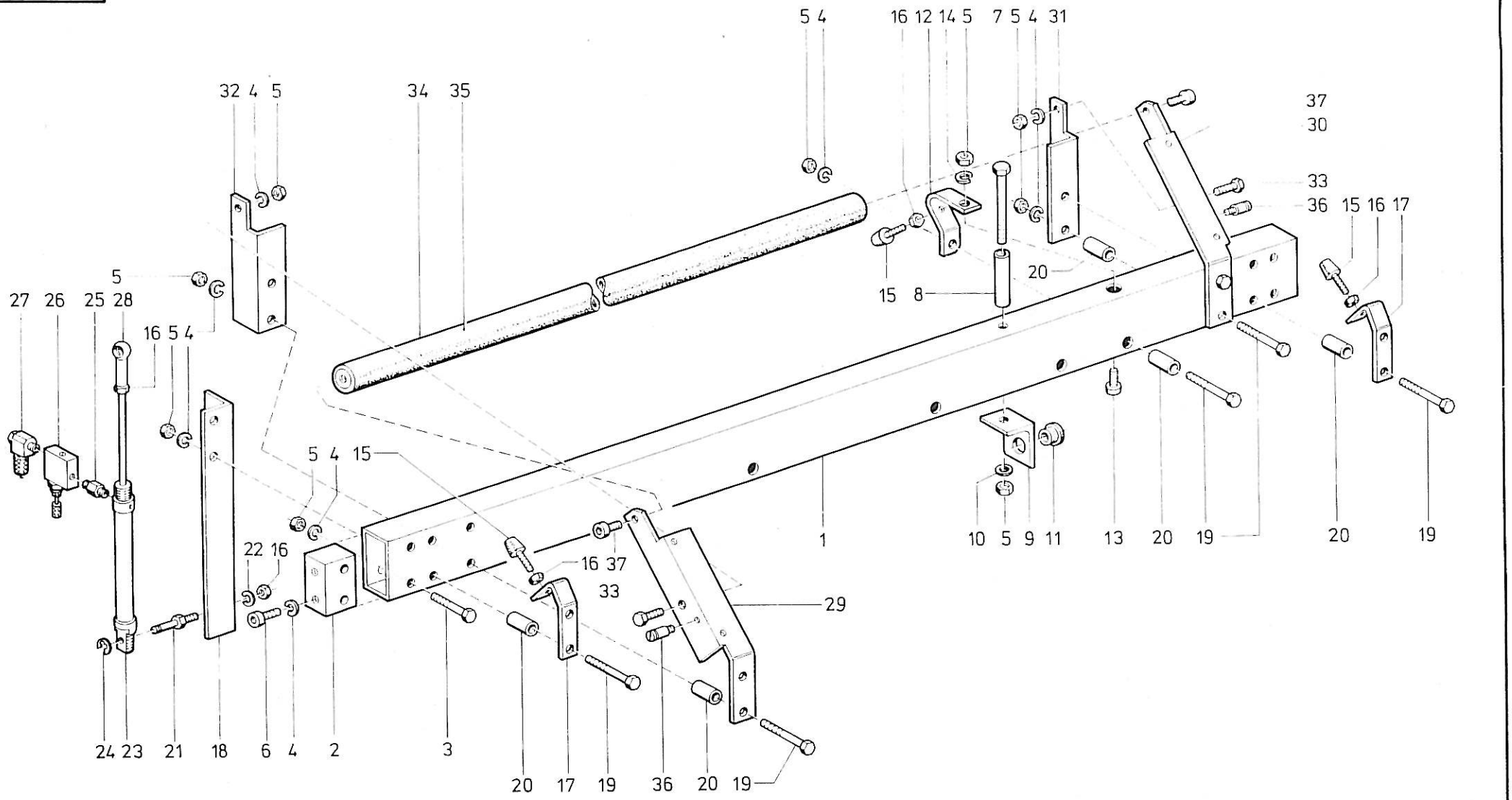

Tafel 10

Pos. Det.	Teile Nr. Part No.	Benennung	Denomination
1	741621	Holm	String piece
2	7441013	Rohrverbinder	Tube connector
3	720607	6kt.-Schraube	Hexagonal screw
4	725520b	Federring	Spring ring
5	72042a	6kt.-Mutter	Hexagonal nut
6	911376	Zyl.-Schraube	Cyl. head screw
7	702458	6kt.-Schraube	Hexagonal screw
8	MG41/1259	Distanzhülse	Distance sleeve
9	741630	Winkel	Angle
10	72043	Scheibe	Washer
11	7441349	Buchse	Bush
12	741634	Bügel	Bow
13	7425098	Zyl.-Schraube	Cyl. head screw
14	7441017	Federring	Spring ring
15	7441339	Anschlagpuffer	Stop buffer
16	MG43/408	6kt.-Schraube	Hexagonal screw
17	741642	Anschlag	Stop
18	741643	Winkel	Angle
19	MG41/1305	6kt.-Schraube	Hexagonal screw
20	7441159	Distanzhülse	Distance sleeve
21	741649	Ansatzbolzen	Shoulder bolt
22	7441131	Federring	Spring ring
23	7971517	Zylinder	Cylinder
24	211100a	Sicher.-Scheibe	Safety Washer
25	Z11650	Doppelnippel	Double nipple
26	797408	Drosselventil	Throttle valve
27	746768	L-Verschr.	L-coupling screw
28	211616	Kugelpfanne	Ball socket
29	741661	Winkel (links)	Angle, left hand
30	741662	Winkel (rechts)	Angle (right hand)
31	741663	Stütze (rechts)	Stay (right hand)
32	741664	Stütze (links)	Stay (left hand)
33	App.20160	6kt.-Schraube	Hexagonal screw
34	741675	Nähgutträger kpl. (mit Pos. 35)	Sewing material carrier cpl. (with pos. 35)
35	741679	Gummibelag	Rubber coating
36	5581009	Zapfenschraube	Pilot screw
37	246984	Zyl.-Schraube	Cyl. head screw

Pos. Det.	Teile Nr. Part No.	Benennung	Denomination

Pos. Det.	Teile Nr. Part No.	Benennung	Denomination

Kl.741, Tafel 11

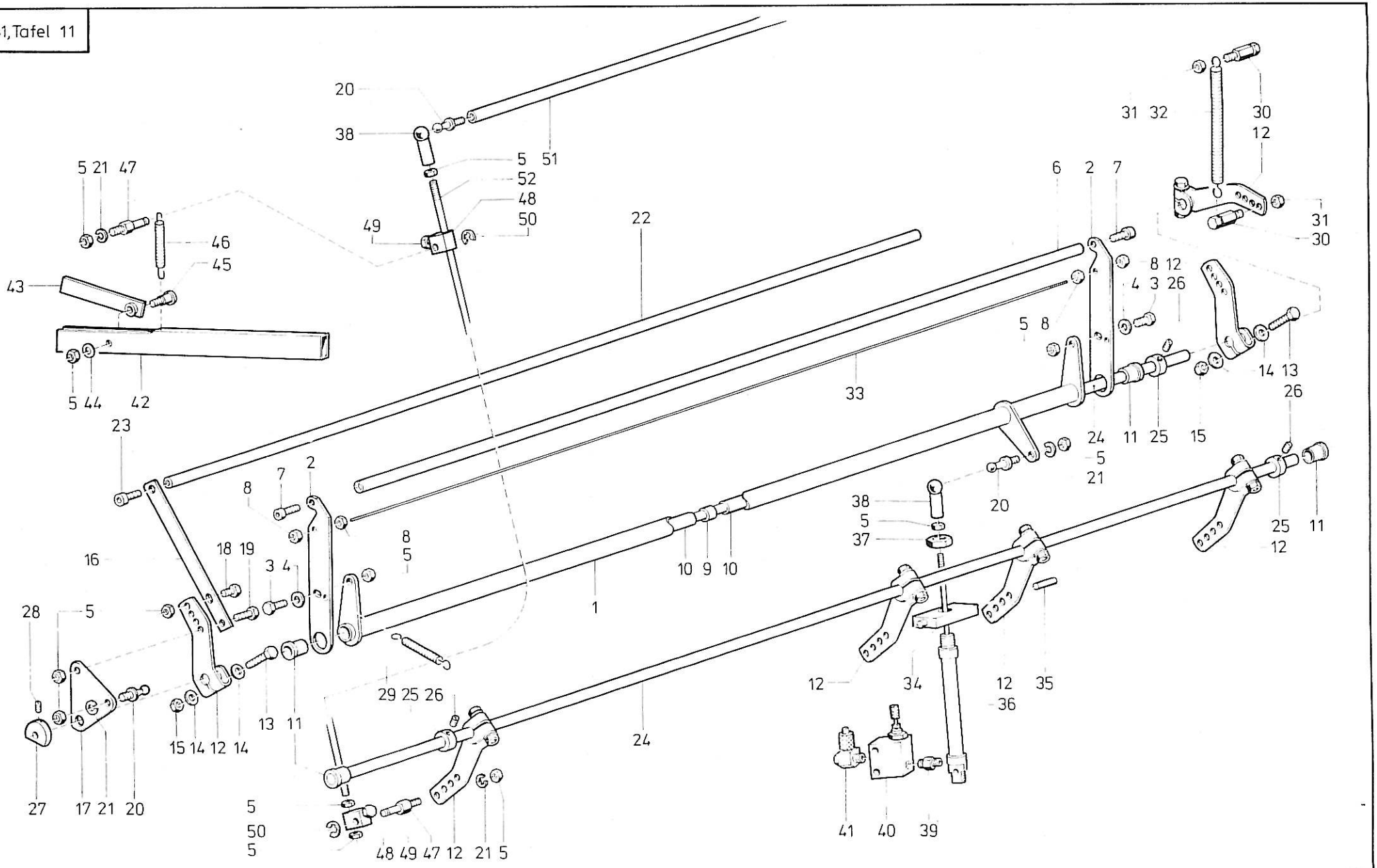

Tafel 11

Pos. Det.	Teile Nr. Part No.	Benennung	Denomination
1	741685	Hebel	Lever
2	741688	Hebel	Lever
3	7441658	6kt.-Schraube	Hexagonal screw
4	557263	Scheibe	Washer
5	MG43/408	6kt.-Mutter	Hexagonal nut
6	741694	Rohr	Tube
7	246984	Zyl.-Schraube	Cyl. head screw
8	558278	6kt.-Mutter	Hexagonal nut
9	741701	Buchse	Bush
10	741703	Rohr	Tube
11	7441349	Buchse	Bush
12	741706	Hebel	Lever
13	720293	6kt.-Schraube	Hexagonal screw
14	72043	Scheibe	Washer
15	72042a	6kt.-Mutter	Hexagonal nut
16	741711	Hebel	Lever
17	741712	Lasche	Shackle
18	P121110	6kt.-Schraube	Hexagonal screw
19	7441658	6kt.-Schraube	Hexagonal screw
20	5701220	Kugelzapfen	Ball socket
21	7441131	Federring	Spring ring
22	741721	Rohr	Tube
23	7441107	Zyl.-Schraube	Cyl. head screw
24	741725	Welle	Shaft
25	2386653	Stellring kpl. (mit Pos. 26)	Set collar cpl. (with pos. 26)
26	70220	Gewindestift	Threaded stud
27	741731	Schaltscheibe kpl. (mit Pos. 28)	Operating disc cpl. (with pos. 28)
28	2161146	Gewindestift	Threaded stud
29	7461507	Zugfeder	Tension spring
30	7449022	Zapfenschraube	Pilot screw
31	2113028	6kt.-Mutter	Hexagonal nut
32	7443545	Zugfeder	Tension spring
33	741699	Draht	Wire
34	741761	Platte kpl. (mit Pos. 35)	Plate cpl. (with pos. 35)
35	556646	Zyl.-Stift	Cylinder pin
36	7971517	Zylinder kpl. (mit Pos. 37)	Cylinder cpl. (with pos. 37)
37	7449056	6kt.-Mutter	Hexagonal nut
38	211616	Kugelpfanne	Ball socket
39	Z11650	Doppelnippel	Double nipple
40	797408	Drosselventil	Throttle valve
41	746768	L-Verschr.	L-Coupling screw
42	741771	Hebel	Lever
43	741772	Lasche	Shackle
44	NBO/577	Scheibe	Washer
45	570877	Ansatzschraube	Shoulder screw
46	211101	Zugfeder	Tension spring
47	219948	Ansatzbolzen	Shoulder bolt
48	741783	Kloben	Block
49	21267	6kt.-Schraube	Hexagonal screw
50	211100a	Sicher.-Scheibe	Safety washer
51	741792	Rohr	Tube
52	741787	Gewindestange	Threaded rod

Pos. Det.	Teile Nr. Part No.	Benennung	Denomination

Kl.741, Tafel 12

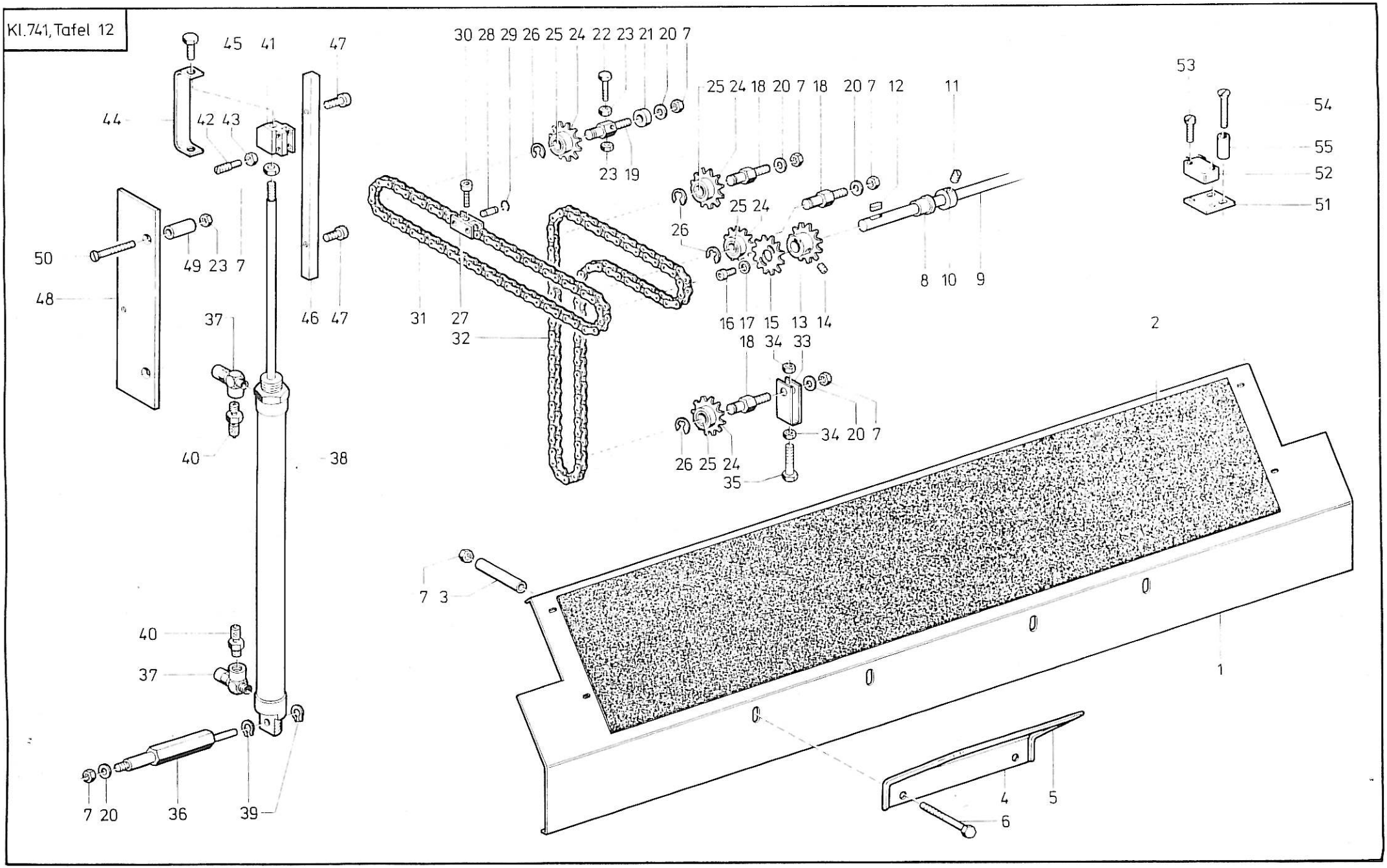

Tafel 12

Pos. Det.	Teile Nr. Part No.	Benennung	Denomination
1	741796	Deckblech kpl. (mit Pos. 2)	Cover plate cpl. (with pos. 2)
2	741798	Belag	Coating
3	741799	Distanzhülse	Distance sleeve
4	741801	Winkelblech kpl. (mit Pos. 5)	Angle plate cpl. (with pos. 5)
5	741803	Kantenschutz	Bordering protection
6	MG41/4608	6kt.-Schraube	Hexagonal screw
7	72042a	6kt.-Mutter	Hexagonal nut
8	7441349	Buchse	Bush
9	741814	Welle	Shaft
10	2386653	Stellring kpl. (mit Pos. 11)	Set collar cpl. (with pos. 11)
11	70220	Gewindestift	Threaded stud
12	5701364	Paßfeder	Fitting key
13	741819	Kettenrad kpl. (mit Pos. 14) rechts und links	Chain wheel cpl. (with pos. 14) right and left hand
14	911668	Gewindestift	Threaded stud
15	741823	Kettenrad	Chain wheel
16	570912	Zyl.-Schraube	Cyl. head screw
17	5691895	Scheibe	Washer
18	741828	Bolzen (links)	Bolt (left hand)
19	741829	Bolzen (rechts und links)	Bolt (right and left hand)
20	72043	Scheibe	Washer
21	5562278	Scheibe	Washer
22	240855	6kt.-Schraube	Hexagonal screw
23	MG43/408	6kt.-Mutter	Hexagonal nut
24	741833	Kettenrad kpl. (mit Pos. 25)	Chain wheel cpl. (with pos. 25)
25	739147	Buchse	Bush
26	265289	Sicher.-Scheibe	Safety washer
27	741839	Gabelstück	Fork shaped piece
28	741844	Stift	Pin
29	10019228	Sicher.-Ring	Safety ring
30	7441236	Zyl.-Schraube	Cyl. head screw
31	741843	Rollenkette (rechts und links)	Roller chain (right and left hand)
32	741862	Rollenkette (links)	Roller chain (left hand)
33	741847	Spannblech	Tension plate
34	74450244	6kt.-Mutter	Hexagonal nut
35	93910071	6kt.-Schraube	Hexagonal screw
36	741851	Bolzen	Bolt

Pos. Det.	Teile Nr. Part No.	Benennung	Denomination
37	797409	Drosselventil	Throttle valve
38	7971529	Zylinder	Cylinder
39	211245	Greifring	Gripping ring
40	7422238	Schl.-Verschr.	Hose coupling screw
41	741861	Kloben	Block
42	741863	Gewindestift	Threaded stud
43	MG8/7d	6kt.-Mutter	Hexagonal nut
44	741865	Schaltblech	Operating plate
45	720131	6kt.-Schraube	Hexagonal screw
46	741866	Führ.-Schiene	Guide rail
47	246984	Zyl.-Schraube	Cyl. head screw
48	741868	Platte	Plate
49	741869	Hülse	Sleeve
50	7425490	Senkschraube	Countersunk screw
51	741874	Platte	Plate
52	739878	Mikro-Schalter	Micro-switch
53	1001360	Zyl.-Schraube	Cyl. head screw
54	74610907	Senkschraube	Countersunk screw
55	244335	Distanzbuchse	Distance bush

Pos. Det.	Teile Nr. Part No.	Benennung	Denomination

Kl.741, Tafel 13

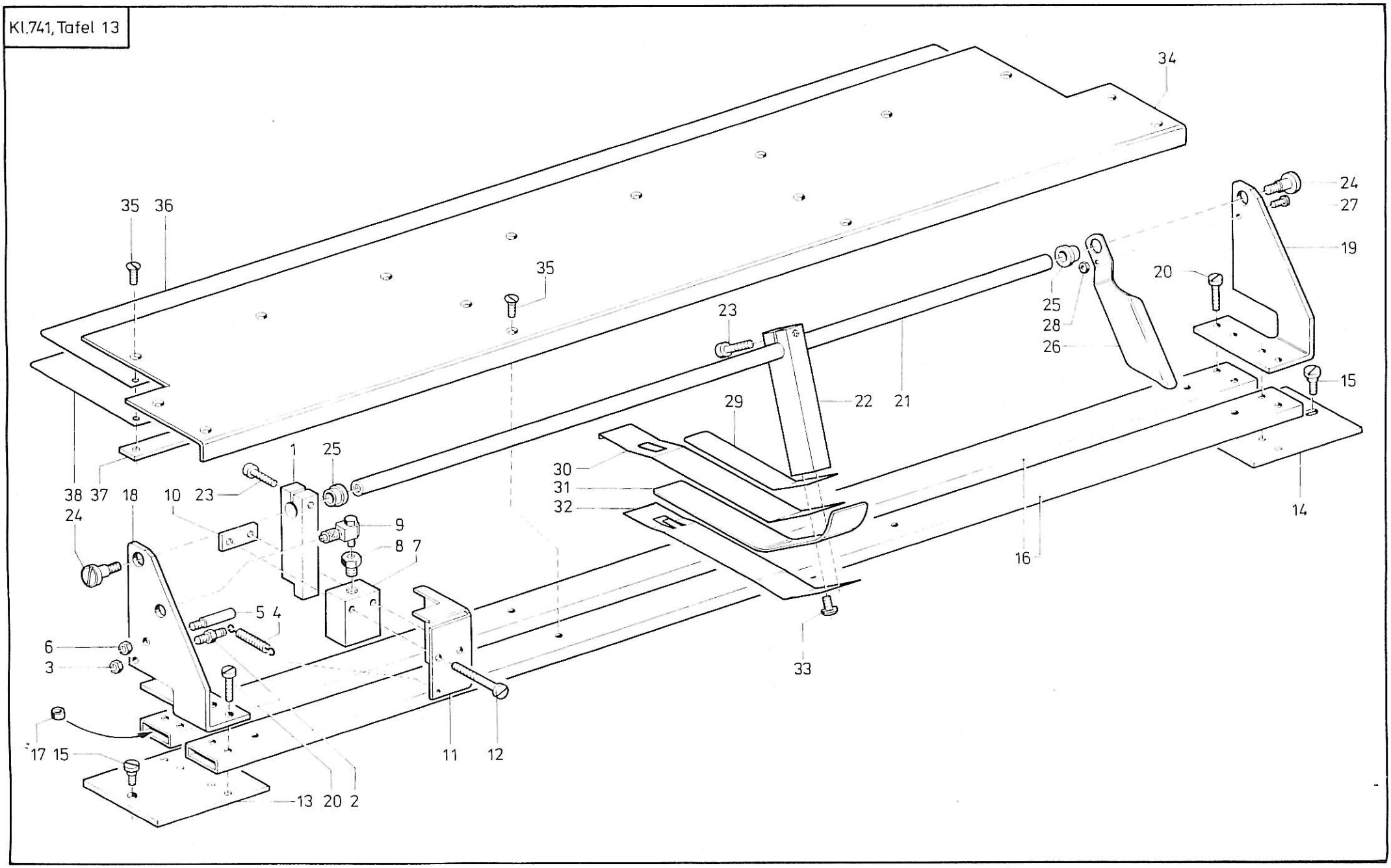

Tafel 13

Pos. Det.	Teile Nr. Part No.	Benennung	Denomination
1	741882	Klemmstück kpl. (mit Pos. 23)	Clamping piece cpl. (with pos. 23)
2	7461539	Zapfenschraube	Pilot screw
3	74450244	6kt.-Mutter	Hexagonal nut
4	10052171	Zugfeder	Tension spring
5	5696991	Gewindebolzen	Threaded bolt
6	MG43/408	6kt.-Mutter	Hexagonal nut
7	7971028	Zylinder	Cylinder
8	Z120362	Reduz.-Stück	Reducer
9	746768	L-Verschr.	L-coupling screw
10	741889	Gewindelasche	Threaded shackle
11	741890	Abdeckkappe	Cover plate
12	914419	Zyl.-Schraube	Cyl. head screw
13	741891	Platte (links)	Plate (left hand)
14	741892	Platte (rechts)	Plate (right hand)
15	741893	Ansatzschraube	Shoulder screw
16	741895	Rohr	Tube
17	741898	Buchse	Bush
18	741899	Winkel (links)	Angle (left hand)
19	741900	Winkel (rechts)	Angle (right hand)
20	902446	Zyl.-Schraube	Cyl. head screw
21	741902	Rohr	Tube
22	741904	Klemmstück kpl. (mit Pos. 23)	Clamping piece cpl. (with pos. 23)
23	5701392	Zyl.-Schraube	Cyl. head screw
24	911414	Ansatzschraube	Shoulder screw
25	741908	Buchse	Bush
26	741909	Schaltblech	Operating plate
27	739297	Zyl.-Schraube	Cyl. head screw
28	5511824	6kt.-Mutter	Hexagonal nut
29	741911	Federblech	Spring plate
30	741912	Anschlagblech	Stop plate
31	741913	Stützblech	Supporting plate
32	741914	Halteblech	Supporting plate
33	10019148	Linsenschraube	Fillister head screw
34	741917	Auflageblech	Feed board
35	7395347	Senkschraube	Countersunk screw
36	741919	Halteblech	Supporting plate
37	741921	Leiste	Reglet
38	741920	Halteblech	Supporting plate

Pos. Det.	Teile Nr. Part No.	Benennung	Denomination

Pos. Det.	Teile Nr. Part No.	Benennung	Denomination

Kl.741, Tafel 14

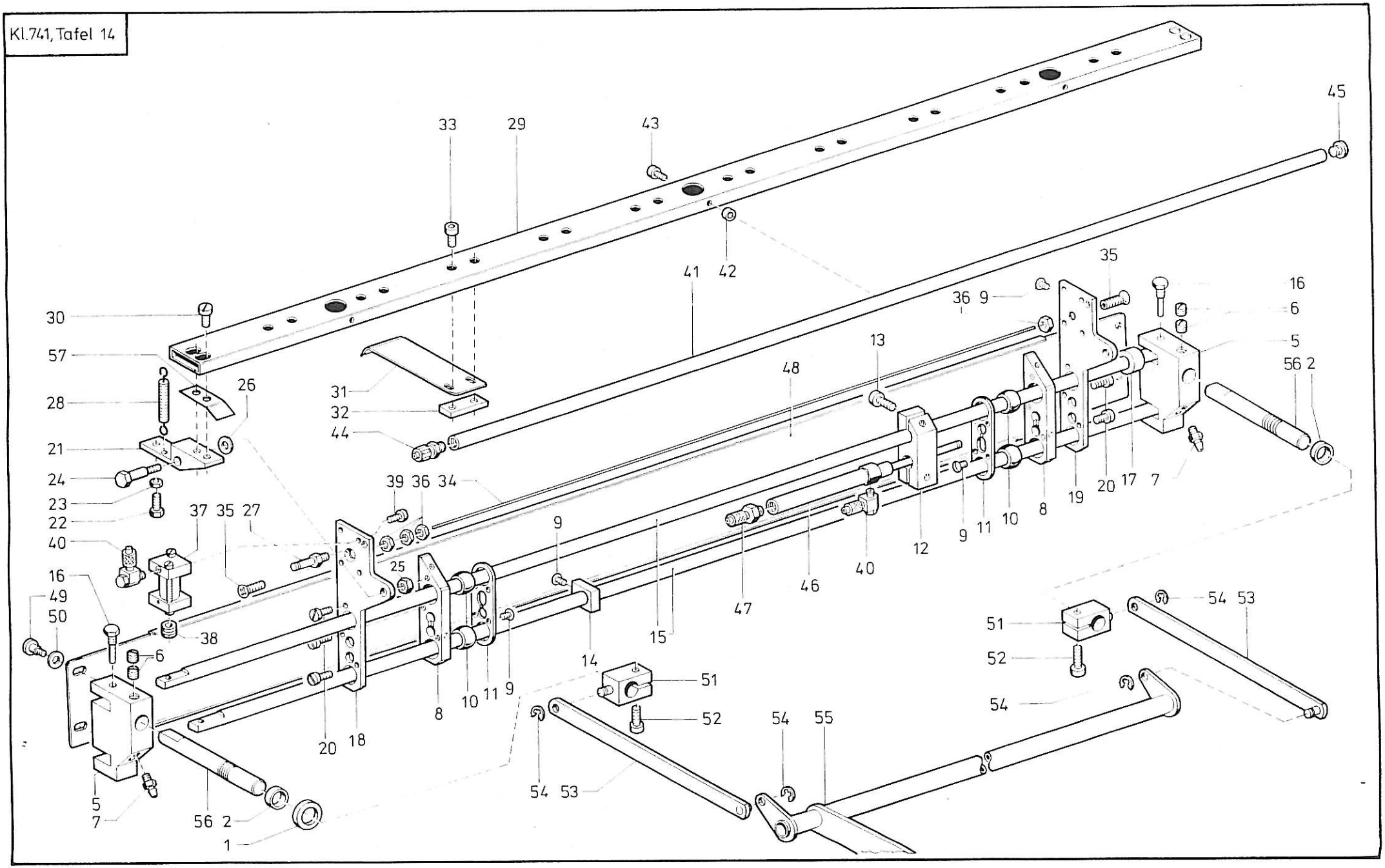

Tafel 14

Pos. Det.	Teile Nr. Part No.	Benennung	Denomination
1	7461495	Vulkollanscheibe	Vulkollan washer
2	93310394	Ring	Ring
5	741935	Führungsstück	Guide piece
6	570300	Gewindestift	Threaded stud
7	7972016	Schlauchtülle	Hose sleeve
8	741939	Kloben	Block
9	10019128	Linsenschraube	Fillister head screw
10	741941	Buchse	Bush
11	741942	Lasche	Shackle
12	741945	Klemmstück kpl. (mit Pos. 13)	Clamping piece cpl. (with pos. 13)
13	216123	Zyl.-Schraube	Cyl. head screw
14	741948	Kloben	Block
15	741949	Stange	Rod
16	741950	Zapfenschraube	Pilot screw
17	5701134	Distanzring	Distance ring
18	741952	Platte (links)	Plate (left hand)
19	741953	Platte (rechts)	Plate (right hand)
20	223676	Zyl.-Schraube	Cyl. head screw
21	741956	Hebel	Lever
22	5581248	6kt.-Schraube	Hexagonal screw
23	74450244	6kt.-Mutter	Hexagonal nut
24	2124878	Ansatzbolzen	Shoulder bolt
25	MG43/408	6kt.-Mutter	Hexagonal nut
26	422277	Scheibe	Washer
27	21686	Federstift	Spring pin
28	21110611	Zugfeder	Draw spring
29	741964a	Rohr	Tube
30	2231296	Rohr	Tube
31	741966	Blattfeder	Leaf spring
32	74611331	Lasche	Shackle
33	246360	Zyl.-Schraube	Cyl. head screw
34	741699	Draht	Wire
35	741972	Senkschraube	Countersunk screw
36	2522389	6kt.-Mutter	Hexagonal nut
37	741976	Zylinder kpl. (mit Pos. 38)	Cylinder cpl. (with pos. 38)
38	21154075	Lippenring	Lip ring
39	216120	Zyl.-Schraube	Cyl. head screw
40	746768	L-Verschr.	L-coupling screw
41	741991	Blasrohr	Blowing pipe
42	73915008	Distanzbuchse	Distance bush
43	211393	Zyl.-Schraube	Cyl. head screw
44	74423566	Schl.-Verschr.	Hose coupling screw
45	P12159	Blindstopfen	Blind plug
46	741998	Zylinder	Cylinder
47	7422238	Schl.-Verschr.	Hose coupling screw
48	7411011	Deckblech	Cover plate
49	223699a	Ansatzschraube	Shoulder screw
50	557263	Scheibe	Washer
51	7411037	Klemmstück kpl. (mit Pos. 52)	Clamping piece cpl. (with pos. 52)
52	5701392	Zyl.-Schraube	Cyl. head screw
53	7411035	Lasche	Shackle
54	211100a	Sicher.-Scheibe	Safety washer
55	7411031	Hebel	Lever
56	741928	Bolzen	Bolt
57	741963	Winkelblech	Angle plate

Pos. Det.	Teile Nr. Part No.	Benennung	Denomination

Kl. 741, Tafel 15

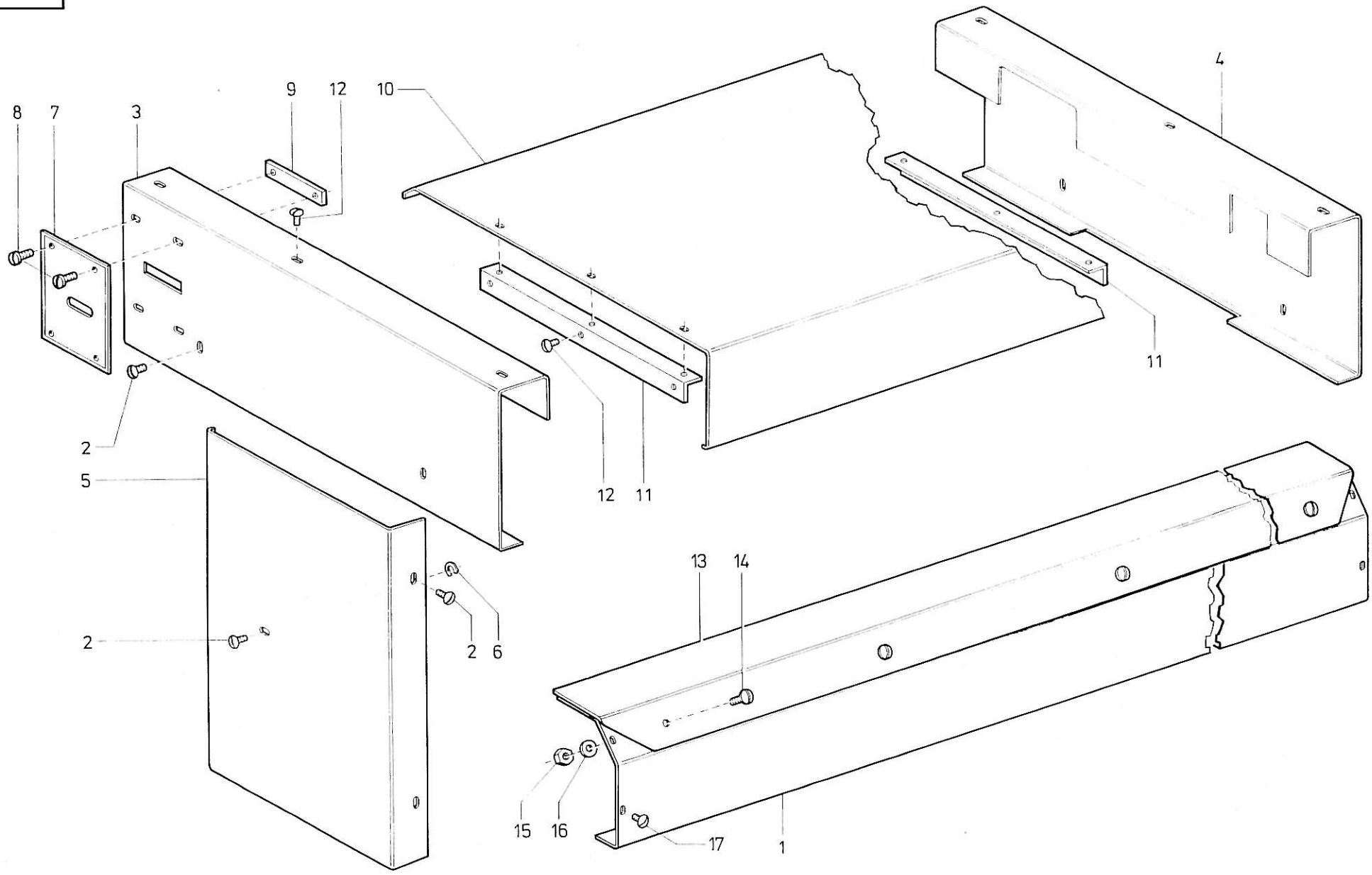

Tafel 15

Pos. Det.	Teile Nr. Part No.	Benennung	Denomination
1	741938	Abdeckblech	Cover plate
2	10019130	Linsenschraube	Fillister head screw
3	7411014	Abdeckhaube, links	Covering cap, left hand
4	7411015	Abdeckhaube, rechts	Covering cap, right hand
5	7411016	Abdeckhaube	Covering cap
6	7441749	Greifring	Gripping ring
7	7411021	Skalablech	Scale plate
8	2241219	Linsenschraube	Fillister head screw
9	7463273	Gewindeplatte	Threaded plate
10	741923	Deckblech	Cover plate
11	741924	Winkel	Angle
12	219353	Linsenschraube	Fillister head screw
13	741989	Auflageblech	Support plate
14	9336268	Linsenschraube	Fillister head screw
15	202704	6kt.-Mutter	Hexagonal nut
16	5691895	Scheibe	Washer
17	10019128	Linsenschraube	Fillister head screw

Pos. Det.	Teile Nr. Part No.	Benennung	Denomination

Pos. Det.	Teile Nr. Part No.	Benennung	Denomination

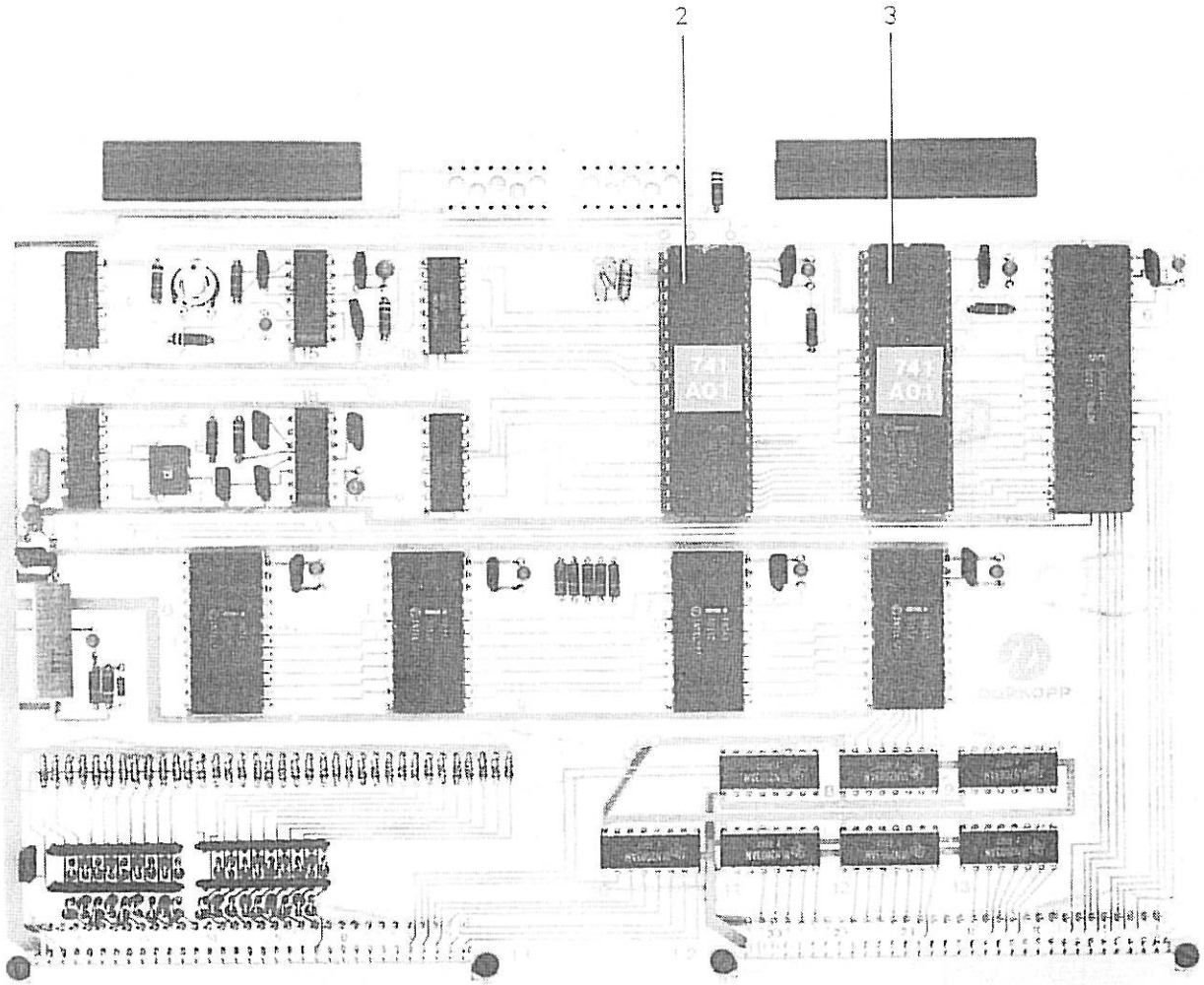

(1)

Tafel 16

Pos. Det.	Teile Nr. Part No.	Benennung	Denomination
1	7412528	Microcomputer kpl. (mit Pos. 2 und 3)	Microcomputer cpl. (with pos. 2 and 3)
2	7412525	Baustein progr.	Building block progr.
3	7412526	Baustein progr.	Building block progr.

Pos. Det.	Teile Nr. Part No.	Benennung	Denomination

Pos. Det.	Teile Nr. Part No.	Benennung	Denomination

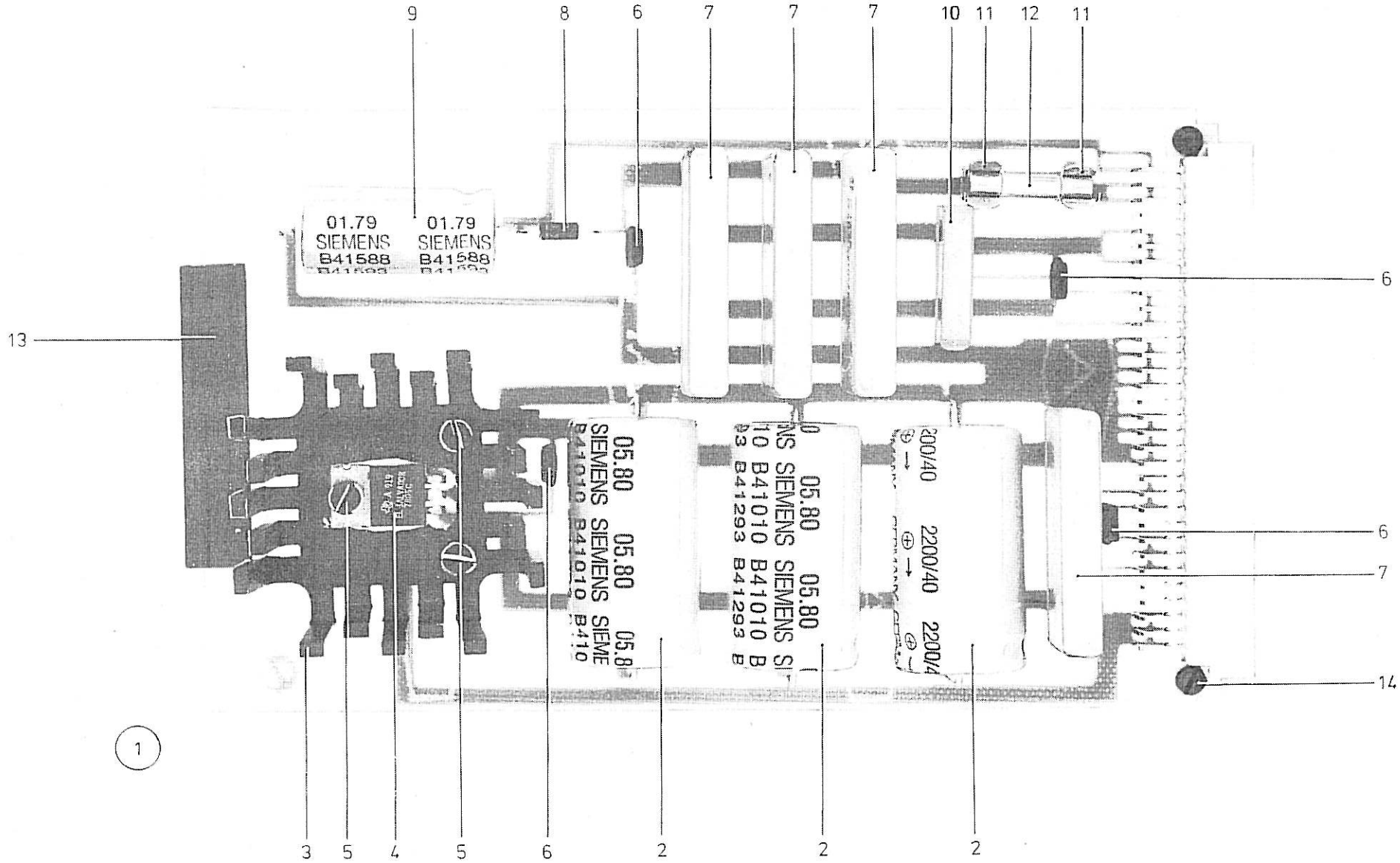
9
8
6
7
7
7
10
11
12
11
6
13
01.79 SIEMENS B41588
01.79 SIEMENS B41588
05.80 SIEMENS B41010
05.80 SIEMENS B41010
05.80 SIEMENS B41010
220/40
220/40
6
7
14
1
3
5
4
5
6
2
2
2

Tafel 17

Pos. Det.	Teile Nr. Part No.	Benennung	Denomination
1	798180001	Leiterplatte kpl.	Printed board assembly
2	74424293	Kondensator	Capacitor
3	74450542	Kühlkörper	Cooler
4	74450538	Spannungsregler	Constant voltage control
5	270263	Zyl.-Schraube	Cyl. head screw
6	74461153	Kondensator	Capacitor
7	5513338	Gleichrichter	Rectifier
8	739311	Diode	Diode
9	739328	Kondensator	Capacitor
10	74450532	Gleichrichter	Rectifier
11	Z151941	Sich.-Haltefeder	Fuse retaining spring
12	798460371	Feinsicherung	Fine-wire fuse
13	74461117	Griffleiste	Handle reglet
14	74423855	Zyl.-Schraube	Cyl. head screw

Pos. Det.	Teile Nr. Part No.	Benennung	Denomination

Pos. Det.	Teile Nr. Part No.	Benennung	Denomination

Kl.741, Tafel 18

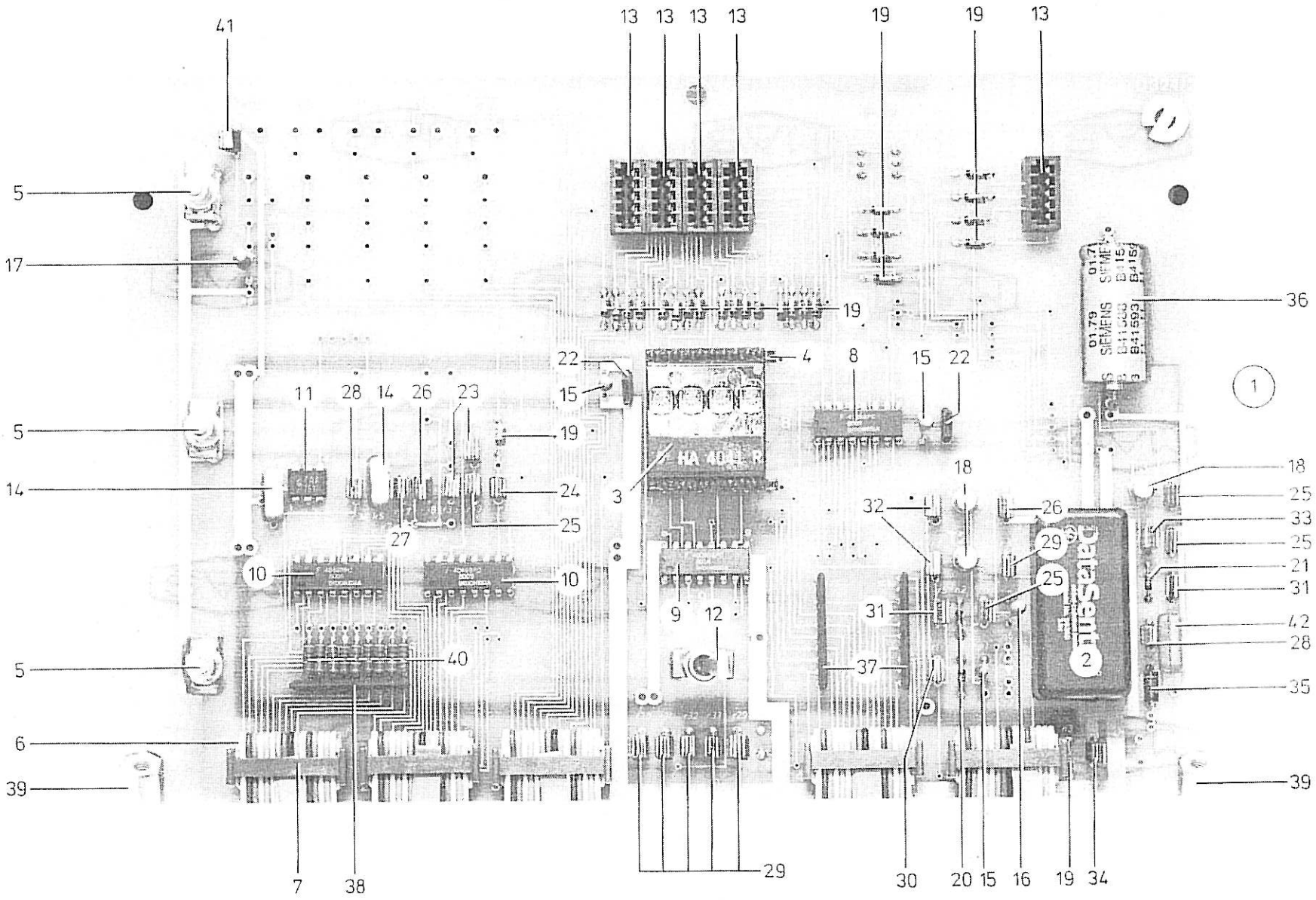

Tafel 18

Pos. Det.	Teile Nr. Part No.	Benennung	Denomination
1	7412541	Leiterplatte kpl.	Printed board assembly
2	7412600	Akkumulator	Accumulator
3	798163601	Aski Anzeige	Aski reading
4	798167503	Sockelstreifen	Base streak
5	Z10011255	Tastschalter	Touch contact
6	798483201	Buchse	Bush
7	798483204	Verriegel.-Bügel	Locking bow
8	798167105	Int. Schaltkreis	Integrated circuit
9	798167106	Int. Schaltkreis	Integrated circuit
10	798167104	Int. Schaltkreis	Integrated circuit
11	74413274	Int. Schaltkreis	Integrated circuit
12	Z10011222	Kippschalter	Tumbler switch
13	798422414	Steckerleiste	Multiple contact strip
14	74423937	Kondensator	Capacitor
15	7462623	Kondensator	Capacitor
16	74461151	Kondensator	Capacitor
17	74450506	Kondensator	Capacitor
18	74412497	Transistor	Transistor
19	798160207	Diode	Diode
20	798160408	Diode	Diode
21	7462766	Diode	Diode
22	74461153	Kondensator	Capacitor
23	74423976	Widerstand	Resistor
24	74423975	Widerstand	Resistor
25	74423979	Widerstand	Resistor
26	74423984	Widerstand	Resistor
27	74423978	Widerstand	Resistor
28	74423974	Widerstand	Resistor
29	7465580	Widerstand	Resistor
30	7462641	Widerstand	Resistor
31	74423982	Widerstand	Resistor
32	74423983	Widerstand	Resistor
33	74423977	Widerstand	Resistor
34	7462770	Widerstand	Resistor
35	739311	Diode	Diode
36	739328	Kondensator	Capacitor
37	798523250	Widerstand (Array)	Resistor
38	798522670	Widerstand (Array)	Resistor
39	7412536	Stehbolzen	Stud bolt
40	798522502	Widerstand	Resistor
41	74423981	Widerstand	Resistor
42	Z151294	Kondensator	Capacitor

Pos. Det.	Teile Nr. Part No.	Benennung	Denomination

Pos. Det.	Teile Nr. Part No.	Benennung	Denomination

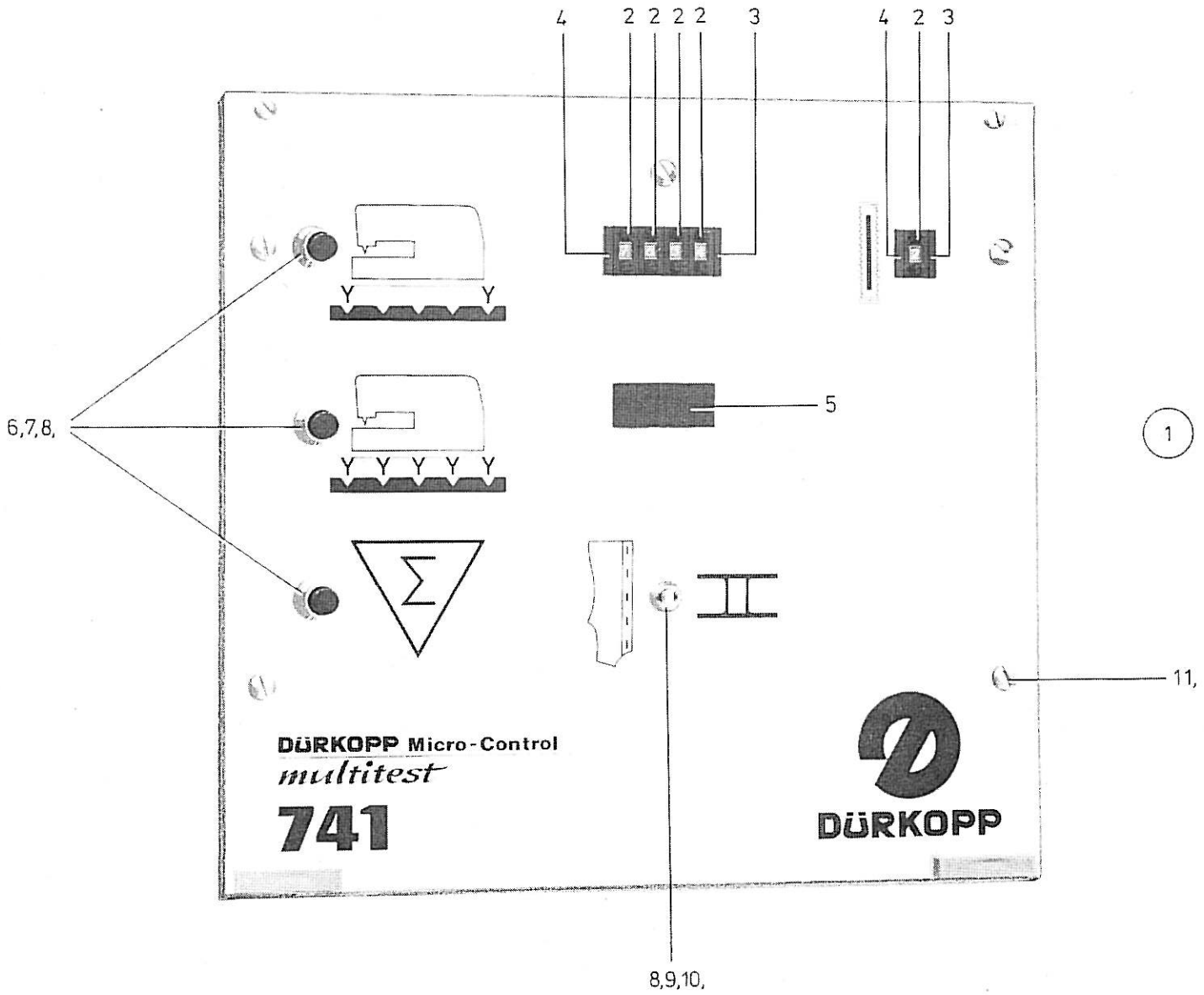
4
2 2 2 2
3
4
2
3
Y
Y
6,7,8,
5
1
Y Y Y Y Y
Σ
11,
DÜRKOPP Micro-Control
multitest
741
DÜRKOPP
8,9,10,

Tafel 19

Pos. Det.	Teile Nr. Part No.	Benennung	Denomination
1	7412531	Frontplatte kpl.	Front panel cpl.
2	798422411	Codierschalter	Encoding switch
3	798422413	Endkappe rechts	End cap right hand
4	798422412	Endkappe links	End cap left hand
5	798163602	Sichtscheibe	Inspection glass
6	Z10011260	Kappe (schwarz)	Cap (black)
7	Z10011259	Überwurfmutter	Screwed cap
8	Z10011223	Mutter	Nut
9	Z10011222	Kippschalter	Tumbler switch
10	Z10011226	Überwurfmutter	Screwed cap
11	219353	Linsenschraube	Fillister head screw

Pos. Det.	Teile Nr. Part No.	Benennung	Denomination

Pos. Det.	Teile Nr. Part No.	Benennung	Denomination

Kl.741,Tafel 20

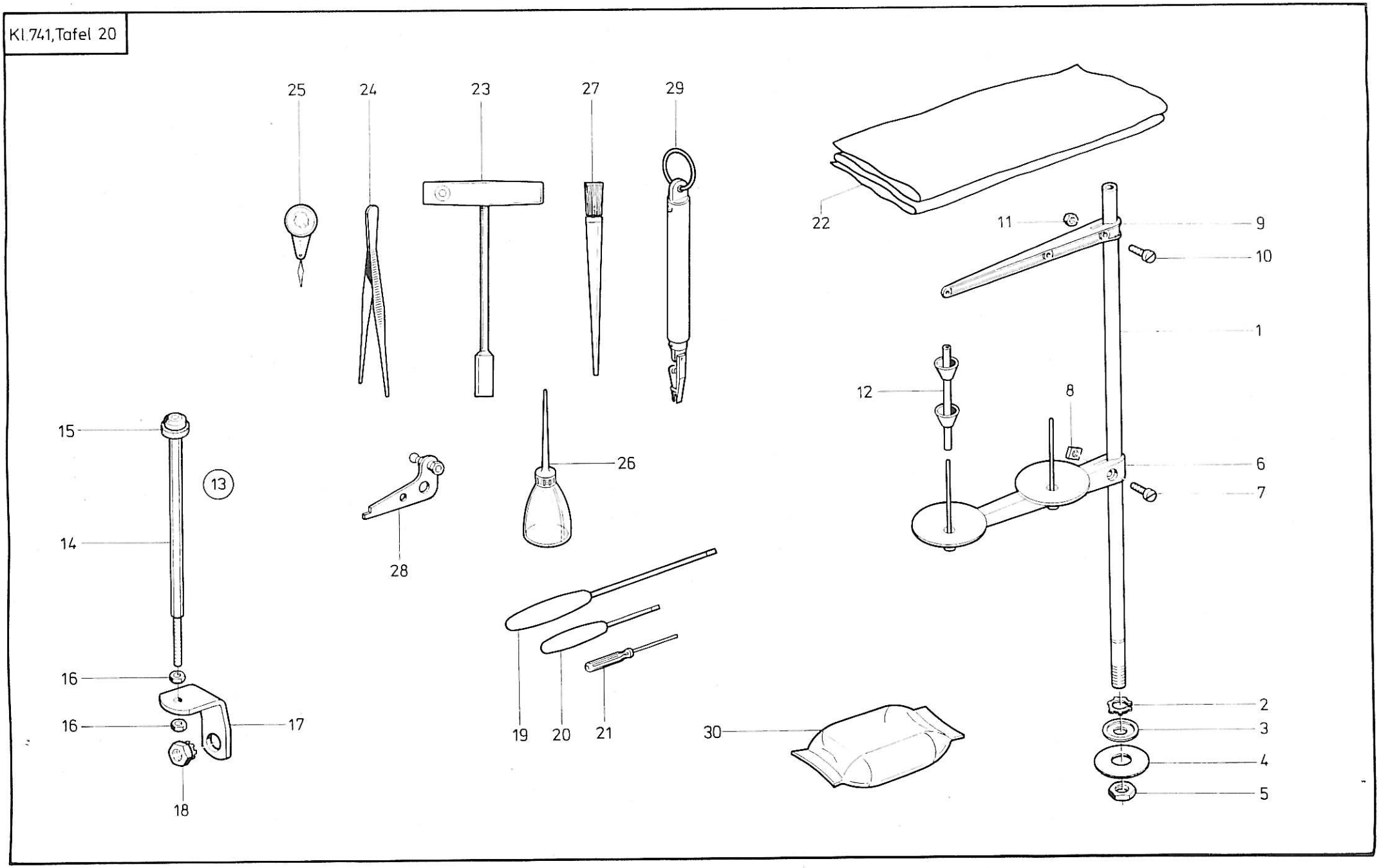

Tafel 20

Pos. Det.	Teile Nr. Part No.	Benennung	Denomination
		Beipack	**Accessories**
1	911674	Garnständerrohr	Thread unwinder tube
2	2441066	Sicher.-Ring	Safety ring
3	2441067	Scheibe	Washer
4	2441068	Scheibe	Washer
5	7449056	6kt.-Mutter	Hexagonal nut
6	912701	Garnhalter kpl. (mit Pos. 7 und 8)	Thread holder cpl. (with pos. 7 and 8)
7	912705	Zyl.-Schraube	Cyl. head screw
8	912706	4kt-Mutter	Square nut
9	213754	Fad.-Führ. kpl. (mit Pos. 10 und 11)	Thread guidance cpl. (with pos. 10 and 11)
10	211373	Zyl.-Schraube	Cyl. head screw
11	MG8/7d	6kt.-Mutter	Hexagonal nut
12	911693k	Halterohr	Supporting tube
13	5561907	Gestänge kpl. (best. aus Pos. 14, 15, 16, 17, 18) *	Rods cpl. (consist. of pos. 14, 15, 16, 17, 18) *
14	5561908	Stange	Rod
15	5561911	Gummipuffer	Rubber buffer
16	72042a	6kt.-Mutter	Hexagonal nut
17	5561916	Winkel	Angle
18	5561917	6kt.-Mutter	Hexagonal nut
19	App. 56	Schraubendreher	Screw driver
20	App. 53	Schraubendreher	Screw driver
21	App. 55	Schraubendreher	Screw driver
22	App. 302	Schutzhaube	Protective cover
23	913672	Steckschlüssel	Socket wrench
24	043416	Pinzette	Pincette
25	555685	Einfädler	Thread-in eye
26	052369	Ölkanne	Oil can
27	5562248	Pinsel	Brush
28	556891	Obermesser	Upper knife
29	5562461	Federwaage	Spring balance
30	211699	Ölkissen	Oil pillow

*** nicht im Beipack enthalten!**

*** Not contained in Accessories**

Pos. Det.	Teile Nr. Part No.	Benennung	Denomination

Pos. Det.	Teile Nr. Part No.	Benennung	Denomination

Kl.741 Tafel 21

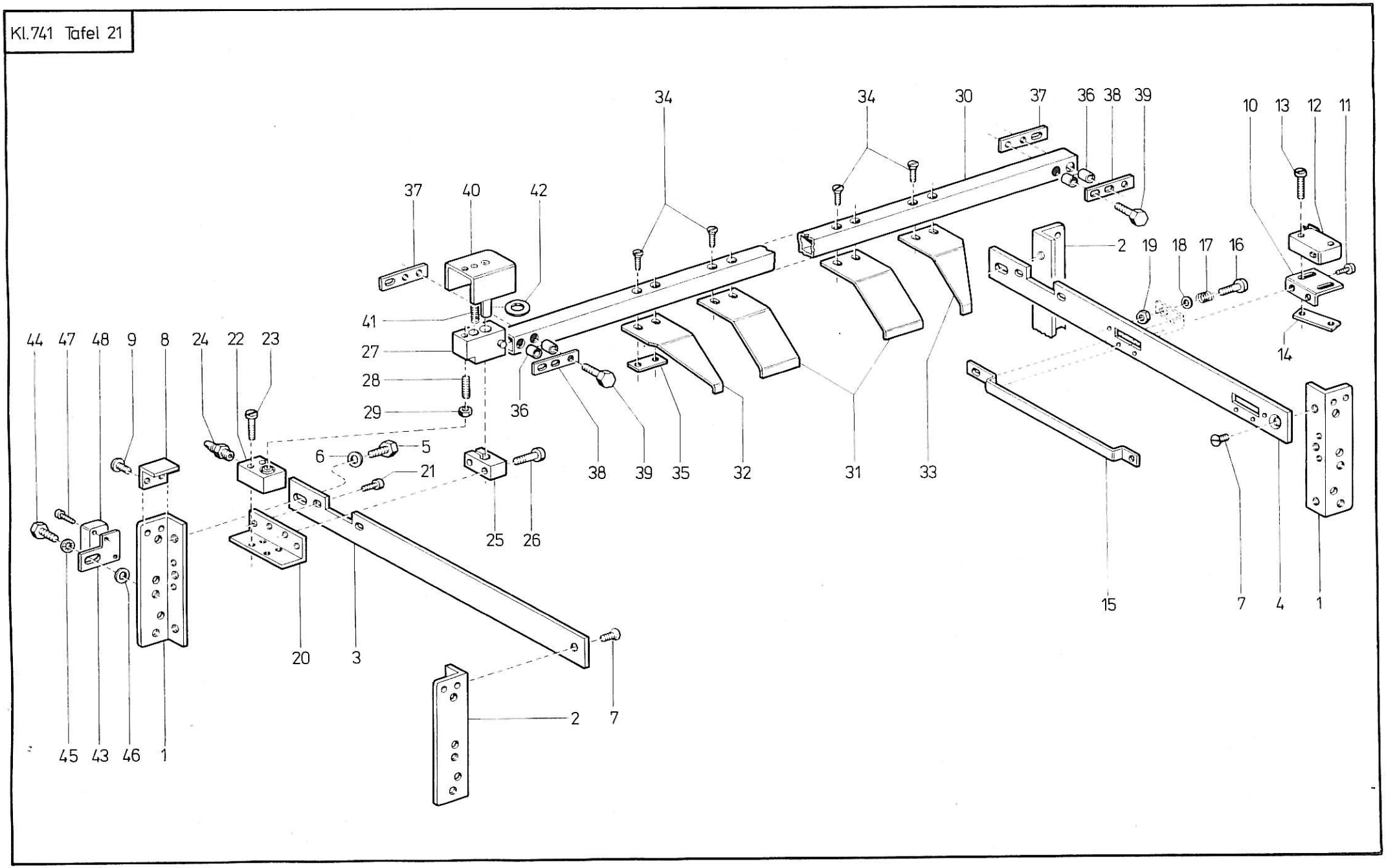

Tafel 21

Pos. Det.	Teile Nr. Part No.	Benennung	Denomination
		Teilesatz 741-1301	**Parts set 741-1301**
1	741578	Winkel	Angle
2	741577	Winkel	Angle
3	7411305	Leiste	Reglet
4	7411306	Leiste	Reglet
5	720131	6kt.-Schraube	Hexagonal screw
6	72043	Scheibe	Washer
7	7411309	Senkschraube	Countersunk screw
8	741589	Winkel	Angle
9	219353	Linsenschraube	Fillister head screw
10	7411311	Winkel	Angle
11	739297	Zyl.-Schraube	Cyl. head screw
12	739878	Mikroschalter	Micro switch
13	10019162	Zyl.-Schraube	Cyl. head screw
14	741277	Gewindelasche	Threaded shackle
15	7411316	Schaltleiste	Conn. block
16	2655258	Linsenschraube	Fillister head screw
17	5567216	Druckfeder	Pressure spring
18	5691895	Scheibe	Washer
19	202704	6kt.-Mutter	Hexagonal nut
20	7411321	Winkel	Angle
21	746879	Zyl.-Schraube	Cyl. head screw
22	7971032	Zylinder	Cylinder
23	7442229	Zyl.-Schraube	Cyl. head screw
24	7972016	Schlauchtülle	Hose sleeve
25	7411327	Klemmstück	Clamping piece
26	93370175	Zyl.-Schraube	Cyl. head screw
27	7411333	Kloben	Block
28	Z1511049	Gewindestift	Threaded stud
29	74450244	6kt.-Mutter	Hexagonal nut
30	7411341	Rohr	Tube
31	7411342	Stoffanschlag	Cloth guide
32	7411343	Stoffanschlag	Cloth guide
33	7411344	Stoffanschlag	Cloth guide
34	71910	Senkschraube	Countersunk screw
35	74611331	Lasche	Shackle
36	7411347	Buchse	Bush
37	7411348	Lasche	Shackle
38	7411349	Lasche	Shackle
39	7426086	6kt.-Schraube	Hexagonal screw
40	7411351	Führung	Guide
41	570562	Druckfeder	Pressure spring
42	7422163	Scheibe	Washer
43	7411421	Halteblech	Supporting plate
44	720131	6kt.-Schraube	Hexagonal screw
45	7441568	Fächerscheibe	Serrated lock washer
46	72043	Scheibe	Washer
47	147464	Zyl.-Schraube	Cyl. head screw
48	798424201	Induktivgeber	Inductive transmitter

Pos. Det.	Teile Nr. Part No.	Benennung	Denomination

Kl.741 Tafel 22

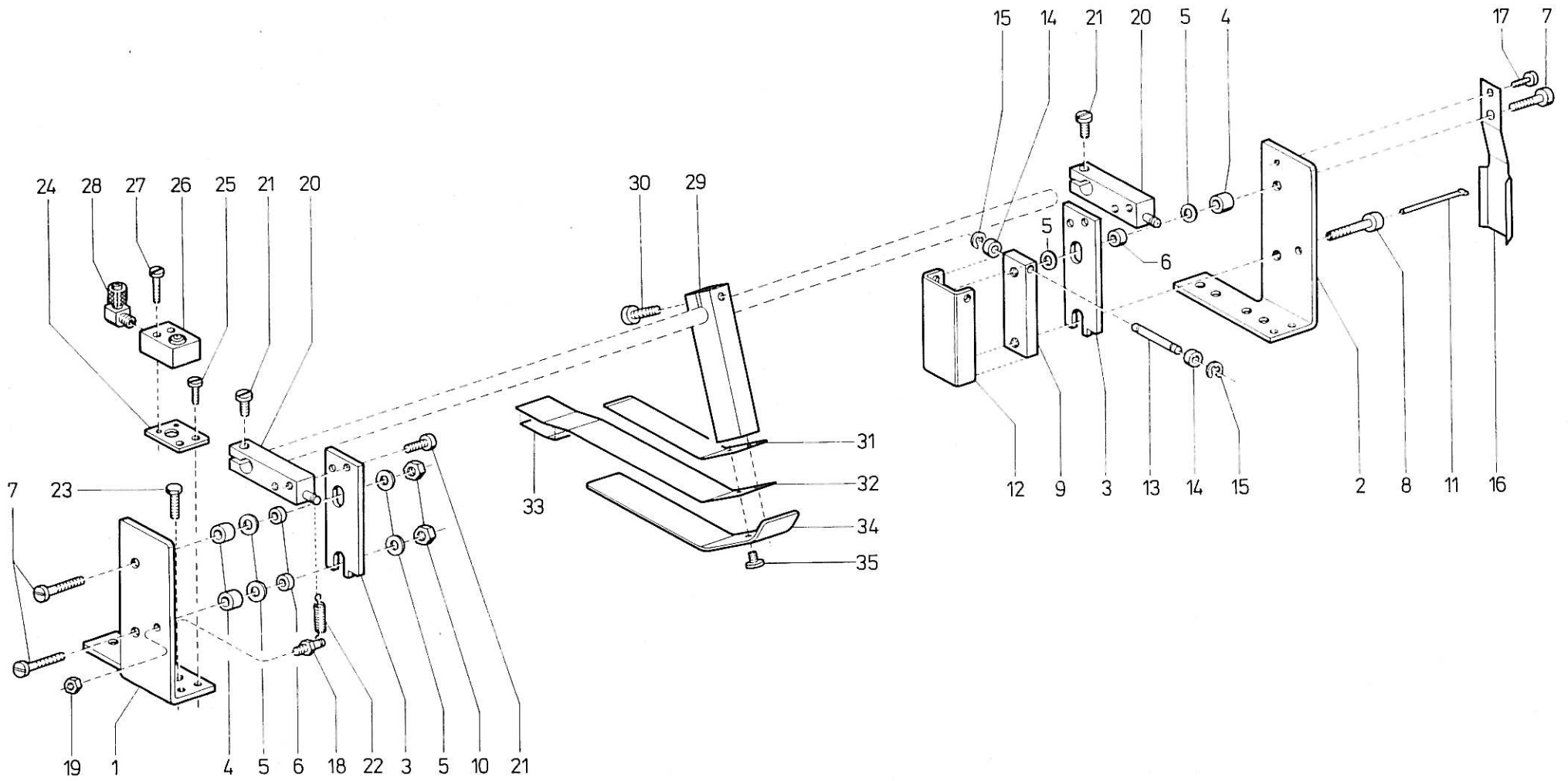

Pos. Det.	Teile Nr. Part No.	Benennung	Denomination
		Teilesatz 741-1301	**Parts set 741-1301**
1	7411373	Winkel (links)	Angle (left hand)
2	7411374	Winkel (rechts)	Angle (right hand)
3	7411375	Führungsleiste	Guide bar
4	5581305	Distanzbuchse	Distance bush
5	556585	Scheibe	Washer
6	7411378	Buchse	Bush
7	2652018	Zyl.-Schraube	Cyl. head screw
8	7411380	Zyl.-Schraube	Cyl. head screw
9	7411381	Kloben	Block
10	MG43/409	6kt.-Mutter	Hexagonal nut
11	7411383	Stift	Pin
12	7411384	Klappe	Flap
13	7395406	Lagerbolzen	Bearing bolt
14	933251	Buchse	Bush
15	255129	Sicher.-Scheibe	Safety washer
16	7411388	Schaltblech	Operating plate
17	10019128	Zyl.-Schraube	Cyl. head screw
18	7461539	Bolzen	Bolt
19	237202	6kt.-Mutter	Hexagonal nut
20	7411394	Klemmstück	Clamping piece
21	7441236	Zyl.-Schraube	Cyl. head screw
22	5601747	Zugfeder	Draw spring
23	702604	6kt.-Schraube	Hexagonal screw
24	7411403	Distanzplatte	Distance plate
25	223676	Zyl.-Schraube	Cyl. head screw
26	7971032	Zylinder	Cylinder
27	74424377	Zyl.-Schraube	Cyl. head screw
28	746768	L-Verschr.	L-coupling screw
29	741905	Klemmstück (mit Pos. 30)	Clamping piece (with pos. 30)
30	5701392	Zyl.-Schraube	Cyl. head screw
31	741911	Federblech	Spring plate
32	7411412	Klemmblech	Clamping plate
33	7411414	Folie	Foil
34	741913	Stützblech	Supporting plate
35	10019148	Linsenschraube	Fillister head screw

Pos. Det.	Teile Nr. Part No.	Benennung	Denomination

Pos. Det.	Teile Nr. Part No.	Benennung	Denomination

Kl. 741 Tafel 23

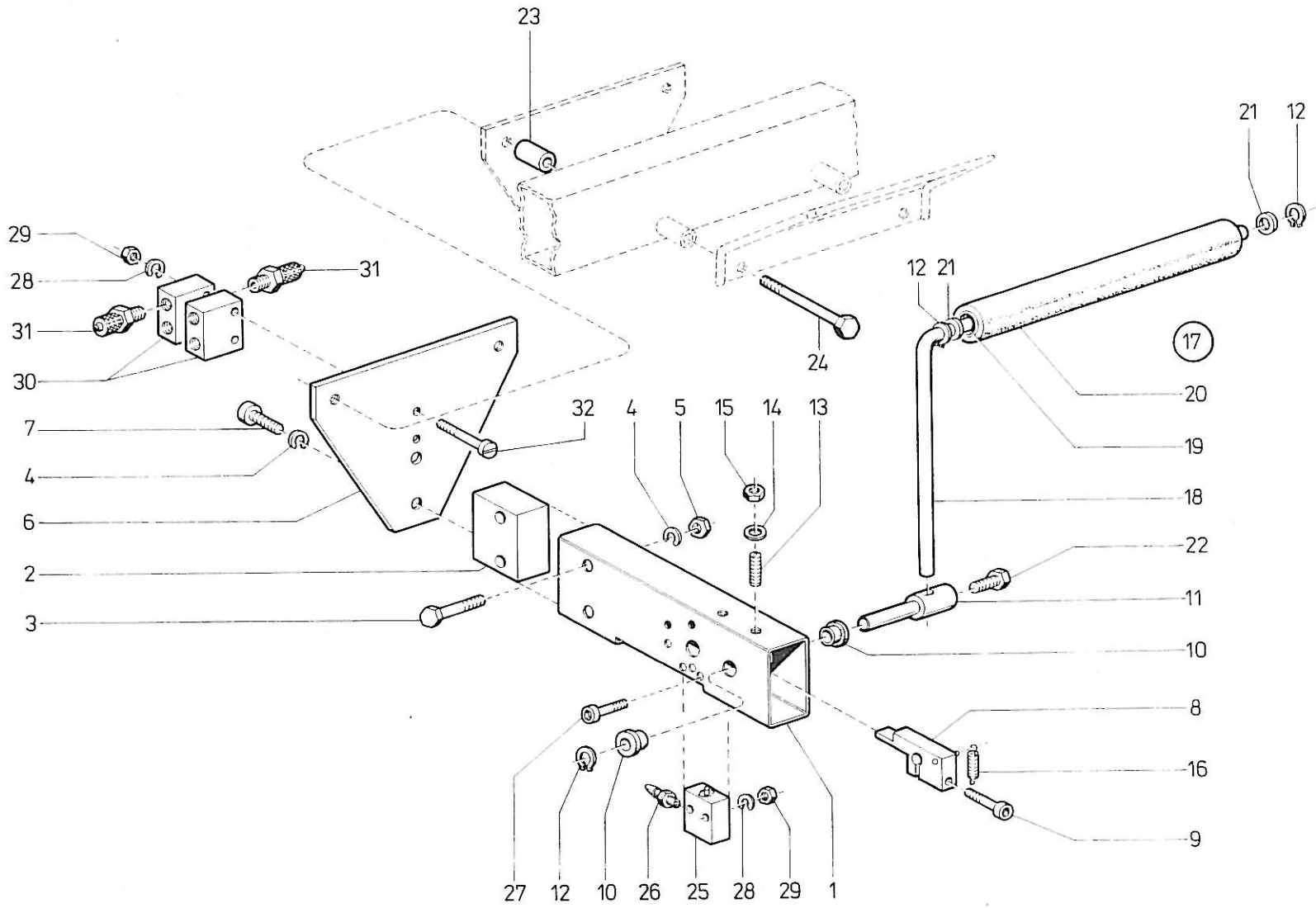

Tafel 23

Pos. Det.	Teile Nr. Part No.	Benennung	Denomination
		Teilesatz 741-1301	**Parts set 741-1301**
1	7411432	Lagerbock	Pillow block
2	7441013	Rohrverbinder	Tube connector
3	720607	6kt.-Schraube	Hexagonal screw
4	725520b	Federring	Spring ring
5	72042a	6kt.-Mutter	Hexagonal nut
6	7411441	Platte	Plate
7	911376	Zyl.-Schraube	Cyl. head screw
8	7411456	Klemmstück (mit Pos. 9)	Clamping piece (with pos. 9)
9	2124882	Zyl.-Schraube	Cyl. head screw
10	741908	Buchse	Bush
11	7411462	Bolzen	Bolt
12	74422395	Greifring	Gripping ring
13	5701757	Gewindestift	Threaded stud
14	MG43/2510	Scheibe	Washer
15	MG43/409	6kt.-Mutter	Hexagonal nut
16	570552	Zugfeder	Tension spring
17	7411471	Kniehebel kpl. (best. aus Pos. 18 bis 21 und 12)	Knee lever cpl. (consist. of pos. 18 up to 21 and 12)
18	7411472	Hebel	Lever
19	7411473	Gummiwalze (mit Pos. 20)	Rubber roller (with pos. 20)
20	7411475	Schlauch	Hose
21	7411476	Scheibe	Washer
22	720131	6kt.-Schraube	Hexagonal nut
23	741799	Distanzhülse	Distance sleeve
24	Z112390	6kt.-Schraube	Hexagonal screw
25	7221138	3/2-Wege-Ventil	3/2 Distributor valve
26	7972016	Schlauchtülle	Hose bush
27	MG41/4571	Zyl.-Schraube	Cyl. head screw
28	5561075	Federring	Spring ring
29	202704	6kt.-Mutter	Hexagonal nut
30	74427578	Rückschl.-Vent.	Reflux valve
31	7422238	Schl.-Verschr.	Hose coupling screw
32	933345	Zyl.-Schraube	Cyl. head screw

Pos. Det.	Teile Nr. Part No.	Benennung	Denomination

Pos. Det.	Teile Nr. Part No.	Benennung	Denomination

Kl. 741 Tafel 24

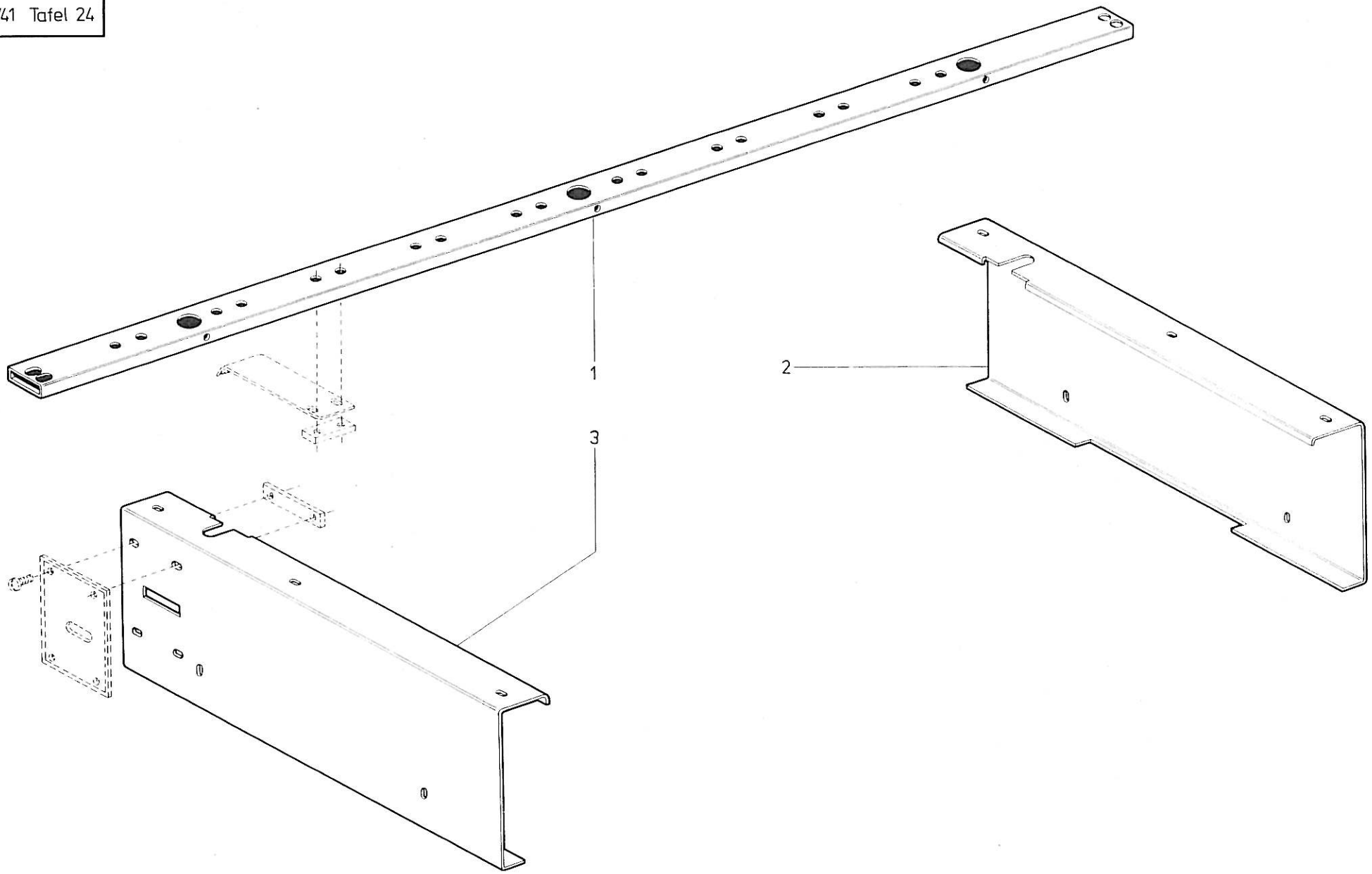

Tafel 24

Pos. Det.	Teile Nr. Part No.	Benennung	Denomination
		Teilesatz 741-1301	**Parts set 741-1301**
1	741964a	Rohr	Tube
2	7411015a	Abdeckhaube, rechts	Covering cap, right hand
3	7411014a	Abdeckhaube, links	Covering cap, left hand

Pos. Det.	Teile Nr. Part No.	Benennung	Denomination

Pos. Det.	Teile Nr. Part No.	Benennung	Denomination

Best.-Nr.	Tafel
APP00053	20
APP00055	20
APP00056	20
APP00302	20
APP00462	9
APP20160	10
MG080007d	12,20
MG110023	1
MG411255	3
MG411259	10
MG411305	10
MG414569	7
MG414571	23
MG414608	12
MG414620	1,2
MG430036	2,6,7,9
MG430062	6
MG430080	8
MG430082	8
MG430408	3,9,10,11,12,13,14
MG430409	22,23
MG432510	23
NB000577	11
P1210059	5,7
P1210091	6
P1210110	2,9,11
P1210053	7
P1210159	14
P1250016	6
TG420099	5
Z1120390	23
Z1121313	3
Z1121868	6
Z1120390	3
Z1150038	6
Z1150077	6
Z1160050	10
Z1160050	11
Z1200362	13
Z1200712	6
Z1510294	18
Z1510941	17
Z1511049	21
04300416	20
05200369	20
10010360	12
10019128	9,14,15,22
10019130	6,15
10019137	4
10019148	13,22
10019162	21
10019228	12
10050233	1,4,9
10052171	13
14700464	21
20200704	2,4,7,9,15,21,23
21100100a	10,11,14,

Best.-Nr.	Tafel
21100101	11
21100245	12
21100373	20
21100393	14
21100496	4
21100616	20
21103028	11
21110611	14
21154075	14
21200067	11
21204878	14
21204882	23
21300754	20
21600011	1
21600086	14
21600088	9
21600120	14
21600123	14
21600508	1
21601146	5
21601146	11
21900353	7,9,15,19,21
21900948	11
22300676	14,22
22300699a	14
22300700	4,5,9
22301296	14
22401219	15
23700202	22
23806653	11,12
24000855	12
24400335	12
24401066	20
24401067	20
24401068	20
24600360	14
24600984	5,6,10,11,12
25202389	14
25500129	22
26500289	5,12
26500565	7
26502018	22
26503046	9
26505258	21
26508878	2
26702018	5
27000263	17
42000362	2
42200277	14
55101824	9,13
55103338	17
55500685	20
55501085	5
55600362	4
55600585	22
55600646	11
55600741	4

Best.-Nr.	Tafel
55600824	8
55600891	20
55601075	4,7,23
55601796	9
55601907	20
55601908	20
55601911	20
55601916	20
55601917	20
55602022	5
55602068	3
55602248	20
55602278	12
55602461	20
55607216	21
55615076	9
55700263	8,11,14
55701219	8
55800278	11
55800313	5
55800613	9
55801009	10
55801106	9
55801248	14
55801305	22
56001747	22
56901895	2,3,6,8,9,12,15,21
56906991	13
57000300	14
57000522	1,4,5,
57000552	23
57000562	21
57000877	11
57000912	12
57001134	14
57001220	11
57001364	12
57001392	13,14,22
57001594	9
57001757	23
70000043	8
70000044	8
70000045	8
70000048	8
70001838	2
70200020	11,12
70200458	10
70200604	22
71810508	2,7
71812216	3
71900010	21
72000293	11
72000042a	1,2,4,6,7,9,10,11,12, 20,23
72000043	1,2,3,4,5,6,8,9,10, 11,12,21,
72000131	6,8,9,12,21,23,

Best.-Nr.	Tafel
72000607	1,9,10,23
72100053	6
72100071	6
72201138	23
72500520b	1,10,23
73900147	12
73900297	7,13,21
73900311	17,18
73900328	17,18
73900532	8
73900878	4,12,21
73901061	4
73905024	9
73905347	13
73905406	22
73915008	14
74100685	11
74100006	1
74100015	1
74100028	1
74100029	1
74100031	1
74100035	1
74100038	1
74100041	1
74100043	1
74100054	1
74100066	1
74100072	2
74100073a	2
74100074	2
74100075	2
74100079	2
74100083	2
74100084	2
74100087	2
74100088	2
74100089	2
74100093	2
74100102	2
74100103	2
74100108	2
74100113	3
74100114	2
74100115	2
74100116	2
74100117	2
74100132	3
74100136	3
74100137	3
74100139	3
74100203	4
74100206	4
74100207	4
74100208	4
74100211	4
74100214	4

Best.-Nr.	Tafel
74100215	4
74100221	4
74100222	4
74100226	4
74100234	9
74100248	4
74100249	4
74100256	4
74100261	4
74100272	4
74100277	4,21
74100281	4
74100282	4
74100287	5
74100288	5
74100289	5
74100292	5
74100294	5
74100295	5
74100297	5
74100298	5
74100300	5
74100301	5
74100302	5
74100303	5
74100307	5
74100309	5
74100311	5
74100316	5
74100331	5
74100338	5
74100341	5
74100342	5
74100344	5
74100351	5
74100355	5
74100358	5
74100367	5
74100385	6
74100386	6
74100387	6
74100392	6
74100396	6
74100401	6
74100403	6
74100423	7
74100424	7
74100448	7
74100454	7
74100477	8
74100481k	8
74100481	8
74100504	8
74100508	8
74100509	8
74100510	8
74100512	5

Best.-Nr.	Tafel
74100543	9
74100544	9
74100553	9
74100558	9
74100562	9
74100563	9
74100568	9
74100569	9
74100573	9
74100575	9
74100577	9,21
74100578	9,21
74100581	9
74100584	9
74100588	9
74100589	9,21
74100590	9
74100593	9
74100594	9
74100597	9
74100601	9
74100606	9
74100607	9
74100608	9
74100609	9
74100610a	9
74100614	9
74100618	9
74100621	10
74100630	10
74100634	10
74100642	10
74100643	10
74100649	10
74100661	10
74100662	10
74100663	10
74100664	10
74100675	10
74100679	10
74100685	11
74100688	11
74100694	11
74100699	11,14
74100701	11
74100703	11
74100706	11
74100711	11
74100712	11
74100721	11
74100725	11
74100731	11
74100761	11
74100771	11
74100772	11
74100783	11
74100787	11

Best.-Nr.	Tafel
74100792	11
74100796	12
74100798	12
74100799	12,23
74100801	12
74100803	12
74100814	12
74100819	12
74100823	12
74100828	12
74100829	12
74100833	12
74100839	12
74100843	12
74100844	12
74100847	12
74100851	12
74100861	12
74100862	12
74100863	12
74100865	12
74100866	12
74100868	12
74100869	12
74100874	12
74100882	13
74100889	13
74100890	13
74100891	13
74100892	13
74100893	13
74100895	13
74100898	13
74100899	13
74100900	13
74100902	13
74100904	13
74100905	22
74100908	13,23
74100909	13
74100911	13,22
74100912	13
74100913	13,22
74100914	13
74100917	13
74100919	13
74100920	13
74100921	13
74100923	15
74100924	15
74100928	14
74100935	14
74100938	15
74100939	14
74100941	14
74100942	14
74100945	14

Best.-Nr.	Tafel
74100948	14
74100949	14
74100950	14
74100952	14
74100953	14
74100956	14
74100963	14
74100964a	14,24
74100966	14
74100972	14
74100976	14
74100989	15
74100991	14
74100998	14
74101011	14
74101014	15
74101014a	24
74101015	15
74101015a	24
74101016	15
74101027	9
74101031	14
74101035	14
74101037	14
74101305	21
74101306	21
74101309	21
74101311	21
74101316	21
74101321	21
74101327	21
74101333	21
74101341	21
74101342	21
74101343	21
74101344	21
74101347	21
74101348	21
74101349	21
74101351	21
74101373	22
74101374	22
74101375	22
74101378	22
74101380	22
74101381	22
74101383	22
74101384	22
74101388	22
74101394	22
74101403	22
74101412	22
74101414	22
74101421	21
74101432	23
74101441	23
74101456	23

Best.-Nr.	Tafel
74101462	23
74101471	23
74101472	23
74101473	23
74101475	23
74101476	23
74102525	16
74102526	16
74102528	16
74102531	19
74102536	18
74102541	18
74102600	18
74111021	15
74201708	9
74202036	7
74202096	6
74202163	21
74202238	7,12,23
74202273	5,7
74205098	4,5,9,10
74205490	12
74206086	21
74206276	7
74221427	1
74401339	10
74401013	1,10,23
74401017	1,2,4,5,10
74401051	1
74401107	2,11
74401115	3,6,8,
74401131	5,6,10,11
74401159	1,10
74401236	12,22
74401349	10,11,12
74401568	21
74401658	11
74401749	15
74401793a	6
74401797	6
74401802	6
74401802a	6
74401802b	6
74401804	6
74401804a	6
74401804b	6
74401812	8
74401820	5
74401958	6
74401972	6
74402118	7
74402119	7
74402229	21
74402528	6,7
74403118	9
74403403	6
74403545	11

Best.-Nr.	Tafel
74403566	7
74403572	7
74409022	11
74409056	11,20
74409491	7
74409513	6
74412497	18
74413274	18
74422347	5
74422395	23
74423557	7
74423566	7,14
74423855	17
74423937	18
74423974	18
74423975	18
74423976	18
74423977	18
74423978	18
74423979	18
74423981	18
74423982	18
74423983	18
74423984	18
74424293	17
74424332	9
74424377	22
74425349	7
74427578	23
74427746	6
74450244	2,12,13,14,21
74450506	18
74450532	17
74450538	17
74450542	17
74461117	17
74461151	18
74461153	17,18
74461399	7
74600768	4,10,11,13,14,22
74600879	21
74601495	14
74601507	11
74601539	13,22
74601672	2
74602623	18
74602641	18
74602766	18
74602770	18
74603273	15
74605301	7
74605306	7
74605580	18
74610907	12
74611028	5
74611331	14,21
74660565	8

Best.-Nr.	Tafel
74660570	8
79700312	5,7
79700314	7
79700317	7
79700318	7
79700320	7
79700408	10,11
79700409	12
79701028	13
79701032	21,22
79701517	10,11
79701529	12
79702016	4,14,21,23
79702333	6
79702605	5
79703017	7
79703191	7
79703193	5,7
79800677	3
798160207	18
798160408	18
798163601	19
798163602	18
798167104	18
798167105	18
798167106	18
798167503	18
798180001	17
798200686	7
798201504	3
798422411	19
798422412	19
798422412	19
798422414	18
798424201	9,21
798460371	17
798483201	18
798483204	18
798522502	18
798522670	18
798523250	18
90200097	9
90200446	13
91100376	1
91100376	2,10,23
91100414	13
91100668	12
91100674	20
91100693K	20
91200701	20
91200705	20
91200706	20
91300672	20
91400419	13
93300251	22
93300345	23
93306268	15

Best.-Nr.	Tafel
93310394	14
93320253	9
93370175	21
93910071	12
96500499	5

DÜRKOPP

Einrichtungen der Dürkopp 556 - 202101

Blatt

Doppelsteppstich - Knopflochautomat mit Ober- und Untertransport für Knopflocher mit zwei geraden Riegeln, normal genäht, zum Einsatz auf der Dürkopp 741-7

Steuerscheibe für Längsvorschub 556 5312

Steuerscheibe für Überstich 556 659

max. Nählänge 35mm } je nach
max. Schnittlänge 25,4 mm } E-Einrichtg.

E-Nr.	Stichplatte, vollst. Stichlochgröße mm	Teile-Nr.	max. Riegelbreite mm	Stoffdrückerkorb Größe mm	Teile-Nr.	max. Nähtlänge mm	Nadel- System	Dicke	Riegel I Riegellänge	Riegelnocken Teile-Nr.	Riegel II Riegellänge	Riegelnocken Teile-Nr.
E 58	5,6 - 1,5	556 16111	4	5,6 - 28	556 15881	22	265 SES	80	normal	556 661 *)	normal	556 662 *)
E 59	5,6 - 1,5	556 16111	4	6,5 - 41	556 15883	35	265 SES	80	normal	556 661 *)	normal	556 662 *)
E 62	5,6 - 1,5	556 16111	4	5,6 - 28	556 15881	22	265 SES	80	normal	556 661 *)	normal	556 662 *)

*) Bei Bestellung einer E-Nr werden alle mit *) gekennzeichneten Teile nicht geliefert

E-Nr.	Schneidblock 2 x	Wechselräder Teile-Nr.	Zahnezahl	Stichzahl pro Knopfloch	Messer Teile-Nr	Zoll	mm	Bemerkungen
E 58	556 15848	556 773	29	114 / 339	556 7141	1/4"	6,35	Knopflocher „normal genäht" in Hemden u Blusen mit automatischem Sprungvorschub 741-7 (für hochgezogene u flachgezogene Knopflocher geeignet)
		556 794	50		556 7142	5/16"	7,94	
		556 774	30	120 / 321	556 7143	3/8"	9,53	
		556 793	49		556 7144	7/16"	11,11	
		556 776	32	134 / 289	556 7145	1/2"	12,70	
		556 791	47		556 7146	9/16"	14,29	
E 59	556 15848	556 776	32	134 / 289	556 7147	5/8"	15,88	Knopflocher normal genäht in Hemden u Blusen mit automatischem Sprungvorschub 741-7 (für hochgezogene u flachgezogene Knopflocher geeignet)
		556 791	47		556 7148	11/16"	17,46	
		556 778	34	149 / 261	556 7149	3/4"	19,05	
		556 789	45		556 7150	13/16"	20,64	
		556 760	36	165 / 235	556 7152	15/16"	23,81	
		556 787	43		556 7153	1"	25,4	
E 62	556 15848	556 769	25	91/425	556 7141	1/4"	6,35	Wie E 58, jedoch mit weniger Stichen pro Knopfloch
		556 798	54		556 7142	5/16"	7,94	
		556 772	28	108/358	556 7143	3/8"	9,53	
		556 795	51		556 7144	7/16"	11,11	
		556 774	30	120/321	556 7145	1/2"	12,70	
		556 793	49		556 7146	9/16"	14,29	

Datum | Name | Fortsetzung Blatt

DÜRKOPP

Einrichtungen der Dürkopp 556 – 205101

Blatt

Doppelsteppstich-Knopflochautomat mit Ober- und Untertransport für Knopflocher mit zwei geraden Riegeln, umgekehrt genäht, zum Einsatz auf der Dürkopp 741-6

Steuerscheibe für Längsvorschub 556 15131

Steuerscheibe für Überstich 556 15134

max. Nählänge 35 mm } je nach

max. Schnittlänge 25,4 mm } E-Einrichtung

E-Nr.	Stichplatte, vollst. Stichlochgröße mm	Teile-Nr.	max. Riegelbreite mm	Stoffdrückerkorb Größe mm	Teile-Nr.	max. Nahtlänge mm	Nadel- System	Nadel- Dicke	Riegel I Riegellänge	Riegel I Riegelnocken Teile-Nr.	Riegel II Riegellänge	Riegel II Riegelnocken Teile-Nr.
E56	6 - 1,5	556 15791	4	5,6 - 28	556 15881	22	265 SES	80	normal	*) 556 661	normal	*) 556 661
E57	6 - 1,5	556 15792	4	5,6 - 41	556 15883	35	265 SES	80	normal	*) 556 661	normal	*) 556 661
E61	6 - 1,5	556 15791	4	5,6 - 28	556 15881	22	265 SES	80	normal	*) 556 661	normal	*) 556 661

*) Bei Bestellung einer E-Nr werden alle mit *) gekennzeichneten Teile nicht geliefert

E-Nr.	Endstichnocken	Schneidblock 2x	Wechselräder Teile-Nr.	Wechselräder Zähnezahl	Stichzahl pro Knopfloch	Messer Teile-Nr.	Messer Zoll	Messer mm	Bemerkungen
E56	*) 556 15140	556 15848	556 773	29	114/339	556 7141	1/4"	6,35	Knopflocher „umgekehrt genäht" in Hemden u. Blusen mit automatischem Sprungvorschub 741-6
			556 794	50		556 7142	5/16"	7,94	
			556 774	30	120/321	556 7143	3/8"	9,53	
			556 793	49		556 7144	7/16"	11,11	
			556 776	32	134/289	556 7145	1/2"	12,70	
			556 791	47		556 7146	9/16"	14,29	
E57	*) 556 15140	556 15848	556 776	32	134/289	556 7147	5/8"	15,88	Knopflocher „umgekehrt genäht" in Hemden u. Blusen mit automatischem Sprungvorschub 741-6
			556 791	47		556 7148	11/16"	17,46	
			556 778	34	149/261	556 7149	3/4"	19,05	
			556 789	45		556 7150	13/16"	20,64	
			556 780	36	165/235	556 7152	15/16"	23,81	
			556 787	43		556 7153	1"	25,4	
E61	*) 556 15140	556 15848	556 769	25	91/425	556 7141	1/4"	6,35	Wie E56, jedoch mit weniger Stichen pro Knopfloch
			556 798	54		556 7142	5/16"	7,94	
			556 772	28	108/358	556 7143	3/8"	9,53	
			556 795	51		556 7144	7/16"	11,11	
			556 774	30	120/321	556 7145	1/2"	12,70	
			556 793	49		556 7146	9/16"	14,29	

Datum

Name Hug

Fortsetzung Blatt